エバラ直結給水ブースタポンプ

推定末端圧力一定制御（インバータ方式）

EBARA PACKAGED BOOSTER SYSTEM MODEL PN

結　線　図
WIRING

適用範囲
APPLICATION　PNEMN

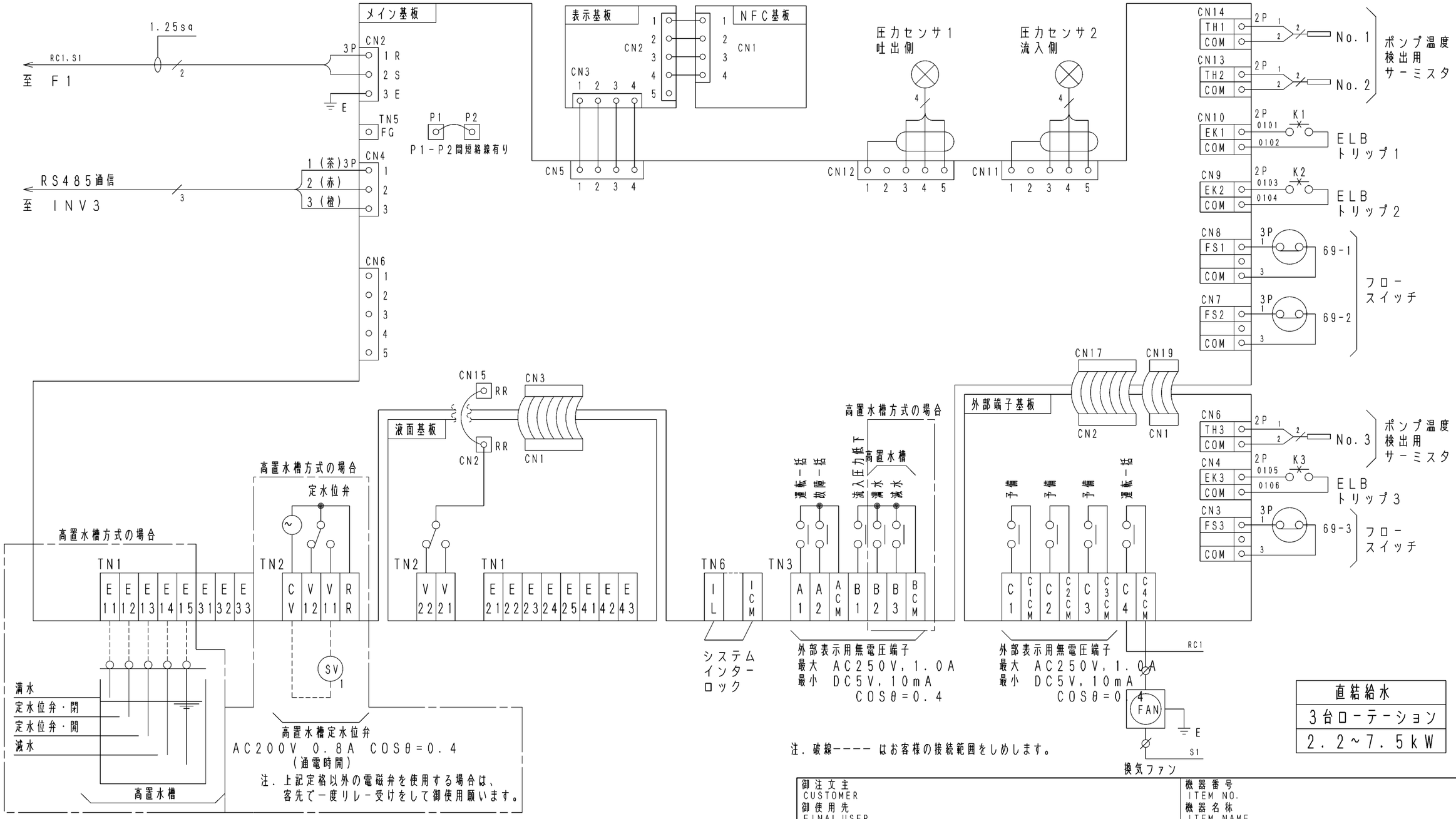

注．破線－－－－ はお客様の接続範囲をしめします。

御注文主 CUSTOMER / 御使用先 FINAL USER				機器番号 ITEM NO. / 機器名称 ITEM NAME		
荏原製番 SER. NO.	機　名 MODEL	給水量 CAPACITY	全揚程 TOTAL HEAD	同期速度 SPEED min⁻¹	出力 OUTPUT	数量 Q'TY

図番 DWG. NO.　W21ESF2N　000

W21ESF2N

EBARA　EBARA CORPORATION

170705
A3-104