自動給水装置　エバラフレッシャー3100BN

EBARA PACKAGED BOOSTER SYSTEM MODEL BN

推定末端圧力一定制御
（インバータ方式）

結　線　図
WIRING

満　減　水　警　報
ポンプ個別漏電しゃ断器付
リアクトル・ノイズフィルター付

適用範囲 APPLICATION　BNBMD （三相）　並列交互運転方式　標準仕様

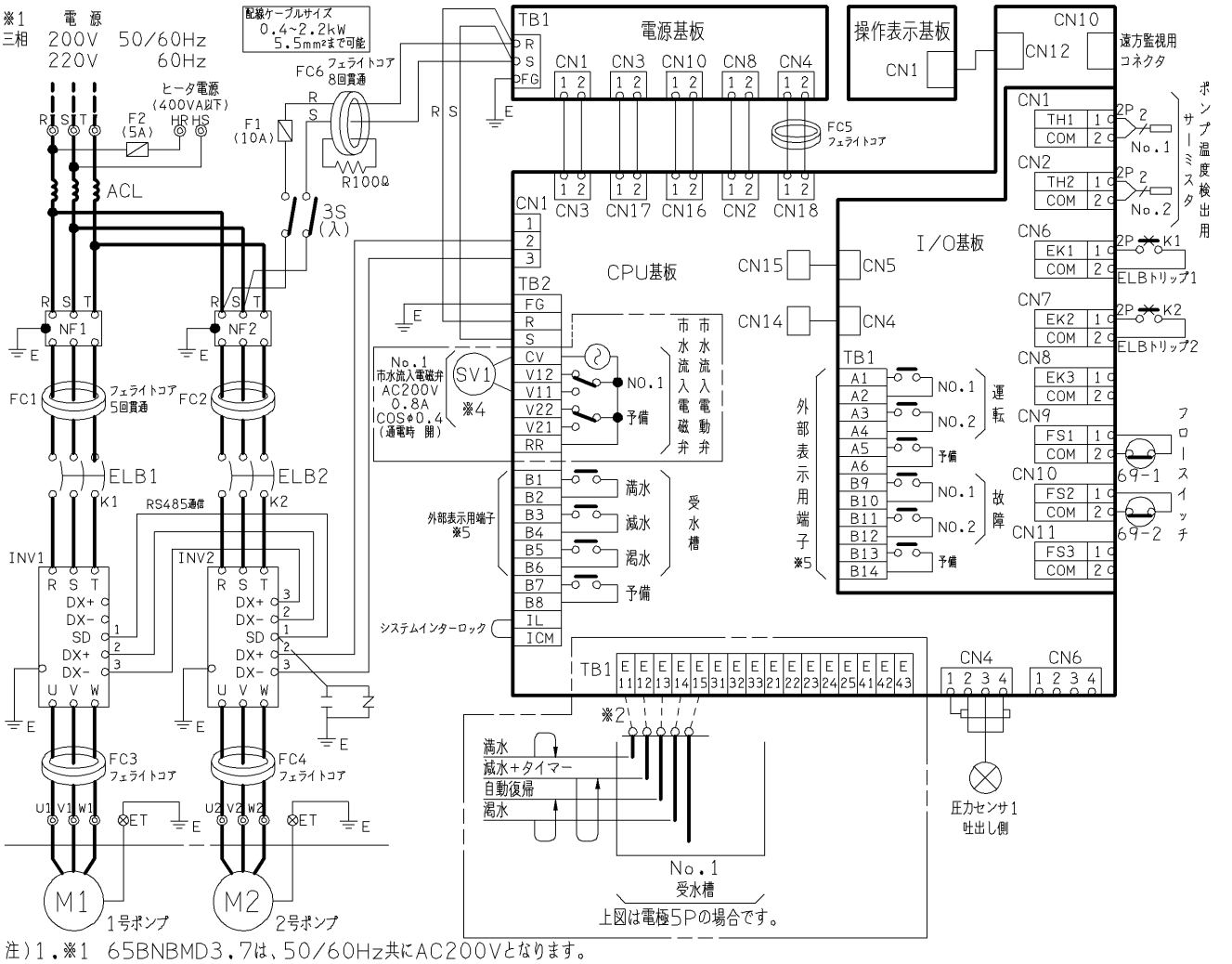

注）1.※1　65BNBMD3.7は、50/60Hz共にAC200Vとなります。
2.※2　水位制御選択は下の方式からも選択でき、それぞれの2槽式も選択できます（受水槽結線図参照）。選択方法については、取扱説明書を参照してください。
（設定コードP10の変更が必要となります。）
3.※3　E12-E15,E22-E25（2槽式の場合）を短絡してください。
4.※4　定格以外の流入弁を使用する場合は、客先で一度リレー受けして御使用願います。上記以外の方式を使用する際は、受水槽結線図または、取扱説明書を参照してください。
5.※5　外部表示用端子接続仕様は、最大AC250V，1.0A、最小DC5V，10mA，COSφ=0.4となります。
6.　---- 破線は客先接続範囲を示します。

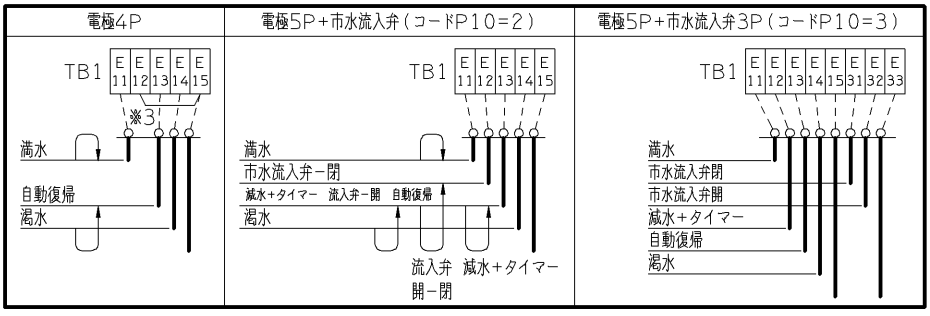

出力 kW	ELB (AF/AT 30mA,0.1S)
0.4	50/15

御注文主 CUSTOMER	機器番号 ITEM NO.
御使用先 FINAL USER	機器名称 ITEM NAME

荏原製番 SER.NO.	機　名 MODEL	給水量 CAPACITY	全揚程 TOTAL HEAD	同期速度 SPEED	出力 OUTPUT	数量 Q'TY
				min⁻¹		

図番 DWG.NO. WBNBMD6 001

WBNBMD6

EBARA

EBARA CORPORATION

080825