エバラＳＲＴＣ２型片吸込ターボファン
EBARA SINGLE SUCTION TURBO FAN

極　数 POLE 4P

トップランナーモータ搭載 with top runner motor

外形寸法図
DIMENSIONS

機　名 MODEL 6SRTC2

周波数 FREQUENCY 50 Hz

注）NOTE
1. 本図は、駆動側（プーリ側）より見た図です。 DRAWING SHOWS THE DIMENSIONS VIEWED FROM PULLEY SIDE.
2. 機器の取付け、配管等は取扱説明書を参照してください。 FOR INSTALLATION PLEASE REFFER INSTRUCTION MANUAL.
3. 本図は、エバラ標準電動機を使用した場合の図です。 MOTORS ARE IN ACCORDANCE WITH EBARA STANDARDS.

床置形 FLOOR TYPE

f－1型

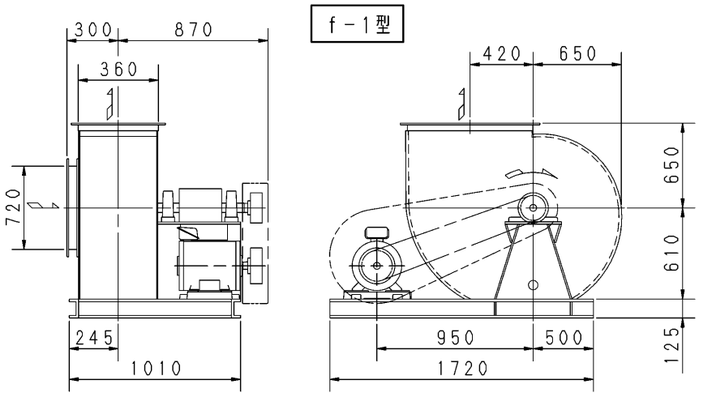

f－3型

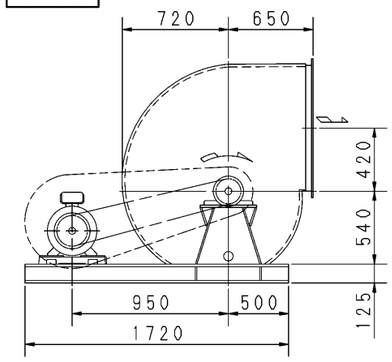

f－5型

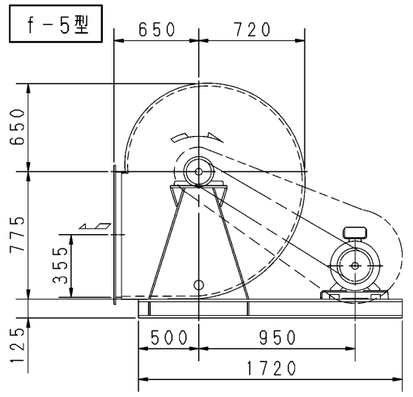

f－2型

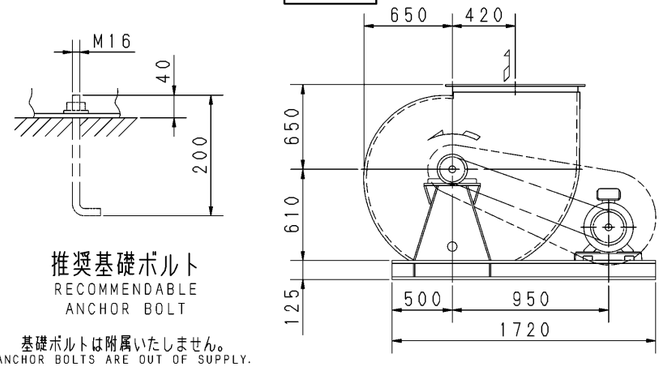

推奨基礎ボルト
RECOMMENDABLE ANCHOR BOLT

基礎ボルトは附属いたしません。
ANCHOR BOLTS ARE OUT OF SUPPLY.

f－4型

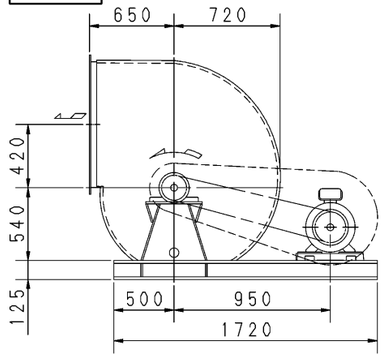

f－6型

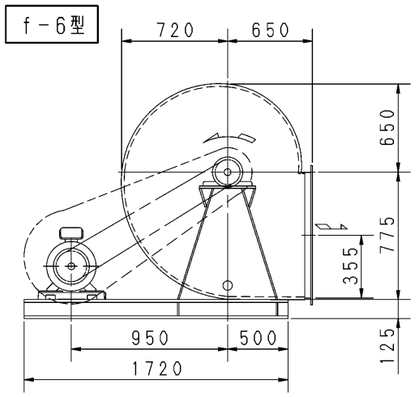

出力 OUTPUT kW	回転速度 SPEED min⁻¹	Vプーリ組合せ V PULLEY 電動機側 MOTOR SIDE	Vプーリ組合せ V PULLEY ファン側 FAN SIDE	Vベルト V BELT 型 TYPE	Vベルト V BELT 数 Q'TY	Vベルト V BELT 呼称（号） SIZE f－1 f－2	f－3 f－4	f－5 f－6	概略質量 MASS kg
5.5	870	140	236	3V	3	1060	1060	1120	665
	920	140	224	3V	3	1060	1000	1120	
	980	150	224	3V	3	1060	1060	1120	
7.5	1020	160	230	5V	3	1060	1060	1120	677
	1060	190	260	5V	3	1120	1060	1180	
11	1150	180	230	5V	3	1060	1060	1120	711
	1210	190	230	5V	3	1060	1060	1120	
15	1290	230	260	5V	3	1120	1120	1180	729
	1340	212	230	5V	3	1060	1060	1120	
18.5	1450	230	230	5V	3	1120	1060	1180	794
22	1530	230	224	5V	3	1060	1060	1120	799
30	1600	250	230	5V	3	1120	1060	1180	846
	1700	300	265	5V	3	1180	1120	1180	
37	1800	315	260	5V	3	1180	1120	1180	947
	1900	300	230	5V	3	1120	1120	1180	

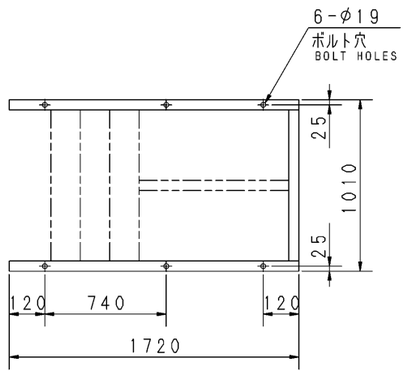

基礎図
FOUNDATION PLAN

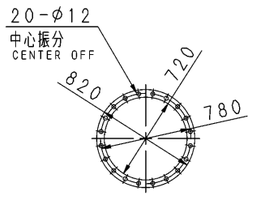

板厚：t＝3.2
THICKNESS

吸込フランジ
SUCTION FLANGE

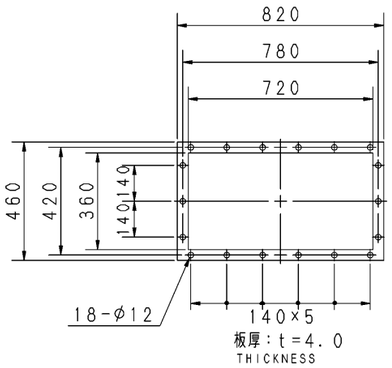

板厚：t＝4.0
THICKNESS

吐出しフランジ
DISCHARGE FLANGE

附属品 ACCESSORIES			特別附属品 SPECIAL ACCESSORIES	電動機 MOTOR		特殊仕様 SPECIAL SPEC.
1	軸受（駆動側） UCP314 BG（PULLEY SIDE）	8 相フランジ COMPANION FLANGE	1	周波数 Hz	Hz	
2	軸受（反駆動側） UCP314 BG（OPPOSITE SIDE）	9 ドレン抜き DRAIN	2	電圧 V	V	
3	軸ガード SHAFT GUARD	10	3	出力 kW	kW	
4	Vプーリ V PULLEY	11	4	形式 TYPE		
5	Vベルト V BELT	12	5	メーカ MAKER		
6	Vベルトガード V BELT GUARD	13	6			
7	共通ベース COMMON BASE	14	7			

御注文主 CUSTOMER	機器番号 ITEM NO.
御使用先 FINAL USER	機器名称 ITEM NAME

荏原製番 SER. NO.	機名 MODEL	風量 CAPACITY	静圧 STATIC PRESS.	回転速度 SPEED min⁻¹	出力 OUTPUT	数量 Q'TY

EBARA

図番 DWG. NO.	Z6SRTC25AF	000

Z6SRTC25AF 000
180226