自動給水装置　エバラフレッシャー２０００

小水量運転時定圧制御（フロースイッチ方式）

EBARA PACKAGED BOOSTER SYSTEM MODEL BT

トップランナーモータ搭載
with top runner motor

外形寸法図
DIMENSIONS

浸出性能基準適合品

機名 MODEL　32BTSME6.75　　単独運転方式

受水槽　薄形　５００Ｌ
耐震仕様　１　Ｇ

特殊仕様：本ユニットは、下記○印の仕様になります。

	特殊仕様	加算質量 kg
	屋外カバー付	20
	受水槽サンドイッチ構造	10
	外ハシゴ付	7
	内ハシゴ付	3

	公共建築工事標準仕様		加算質量 kg
追加仕様	ボールタップ	銅玉	25
	受水槽	サンドイッチ構造	
	圧力計	φ100　ＪＩＳ規格　赤指針付	
	外ハシゴ付		
	内ハシゴ付		
	吸込側スルース弁	ＪＩＳ規格	
	ドレン弁	ＪＩＳ規格	

注）
1. 設置は給排水設備技術基準に従い、所定の保守点検スペースを確保ください。
2. 質量には水質量を含みません。
3. ユニット内には吐出し側仕切弁を附属しておりませんので、ユニット出口にメンテナンス用として、必ず仕切弁を設置してください。
4. ドレン配管を施工される場合は、水抜き弁を取り外し、ドレン弁を設置した上で配管してください。配管径は３／８Ｂとなります。
5. ※1　制御盤扉開放面。
6. ※2　保護構造　ＪＩＳ　Ｃ０９２０　保護等級３（防雨形）準拠品
7. 単相０．６ｋＷの電圧は、２００Ｖです。

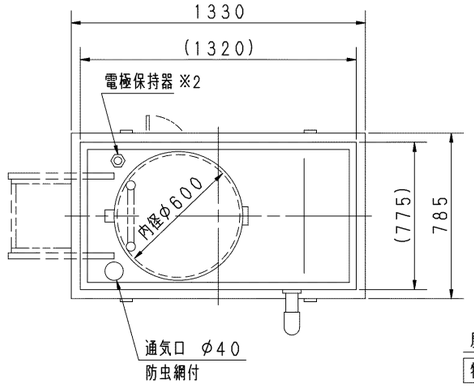

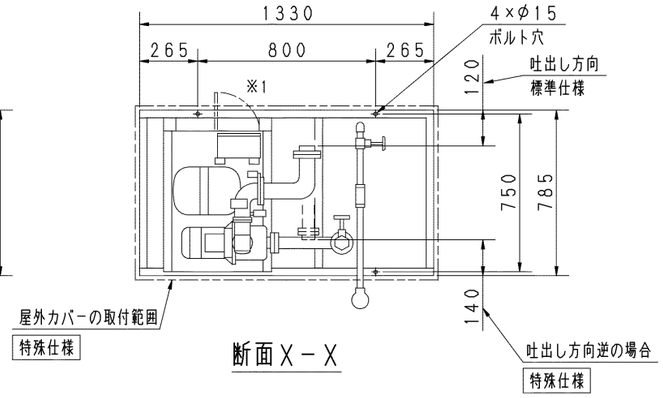

断面Ｘ－Ｘ

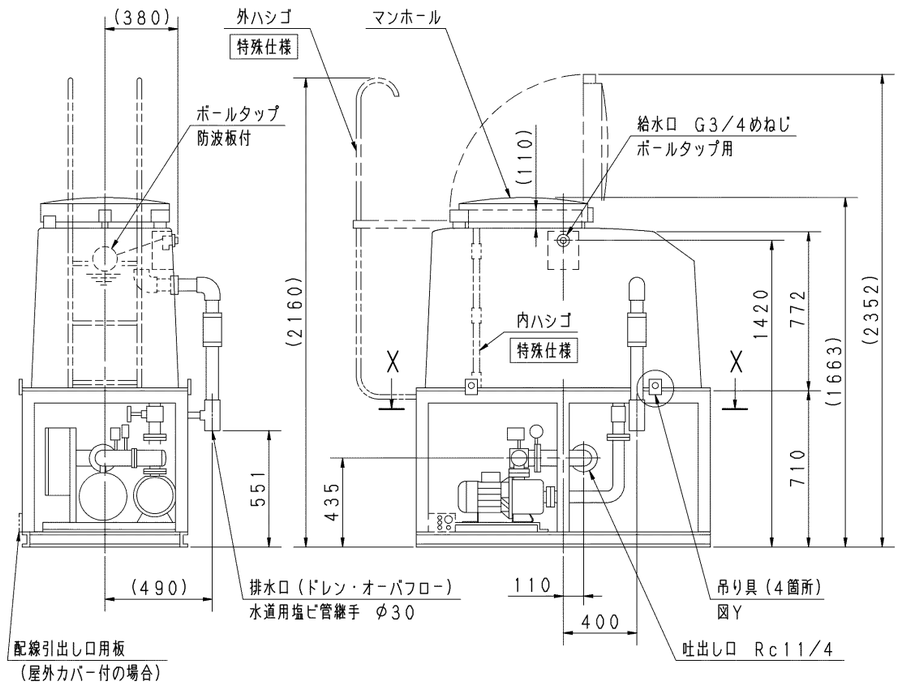

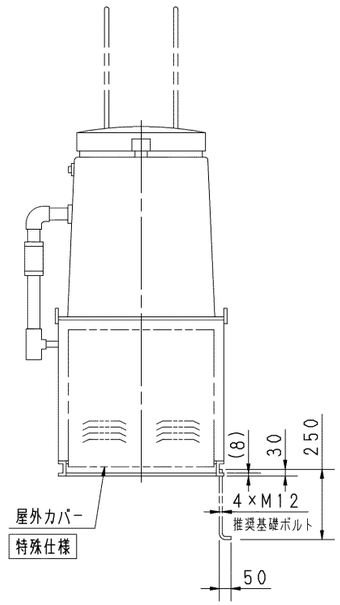

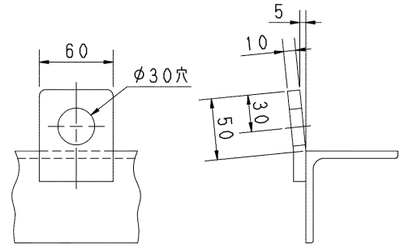

図Ｙ　吊り部詳細

呼び出力 kW	相 PHASE
0.75 X1	三相

質量	210 kg

構成機器 ASSEMBLY PARTS						特殊仕様・特別附属品 SPECIAL SPEC. & ACCESSORIES	
1	ポンプ	10	通気口（防虫網付）	19	圧力スイッチ	1	
2	電動機	11	満減水警報用電極	20	圧力計	2	
3	ＦＲＰ製受水槽（ＦＢ３型）	12	オーバフロー配管	21	吐出し曲管	3	
4	受水槽架台（溶融亜鉛メッキ／吊り具付）	13	ドレン配管（ドレン弁付）	22	制御盤	4	
5	圧力タンク（１０Ｌ）	14	ストレーナ	23	相フランジ（吐出し用）	5	
6	水抜き弁	15	吸込側スルース弁	24		6	
7	タンク用ボール弁	16	フレキシブルパイプ	25		7	
8	ボールタップ	17	フロースイッチ	26		8	
9	防波板	18	チェッキ弁（内蔵）	27		9	

御注文主 CUSTOMER
御使用先 FINAL USER
機器番号 ITEM NO.
機器名称 ITEM NAME

荏原製番 SER. NO.	機名 MODEL	給水量 CAPACITY	全揚程 TOTAL HEAD	同期速度 SPEED min⁻¹	呼び出力 OUTPUT	数量 Q'TY

EBARA

EBARA CORPORATION

図番 DWG. NO.	YA32BTSME6.75	002

MBTSME-Y010　003
250220