自動給水装置　エバラフレッシャー3100

推定末端圧力一定制御（インバータ方式）

EBARA PACKAGED BOOSTER SYSTEM MODEL BN

適用機名

BNBME（IBRY25.5）
BNBME（IBRY27.5）

結線図
WIRING

適用範囲 APPLICATION　BNBME（三相）　並列交互運転方式　標準仕様

満減水警報
ポンプ個別漏電しゃ断器付
リアクトル、ノイズフィルター付

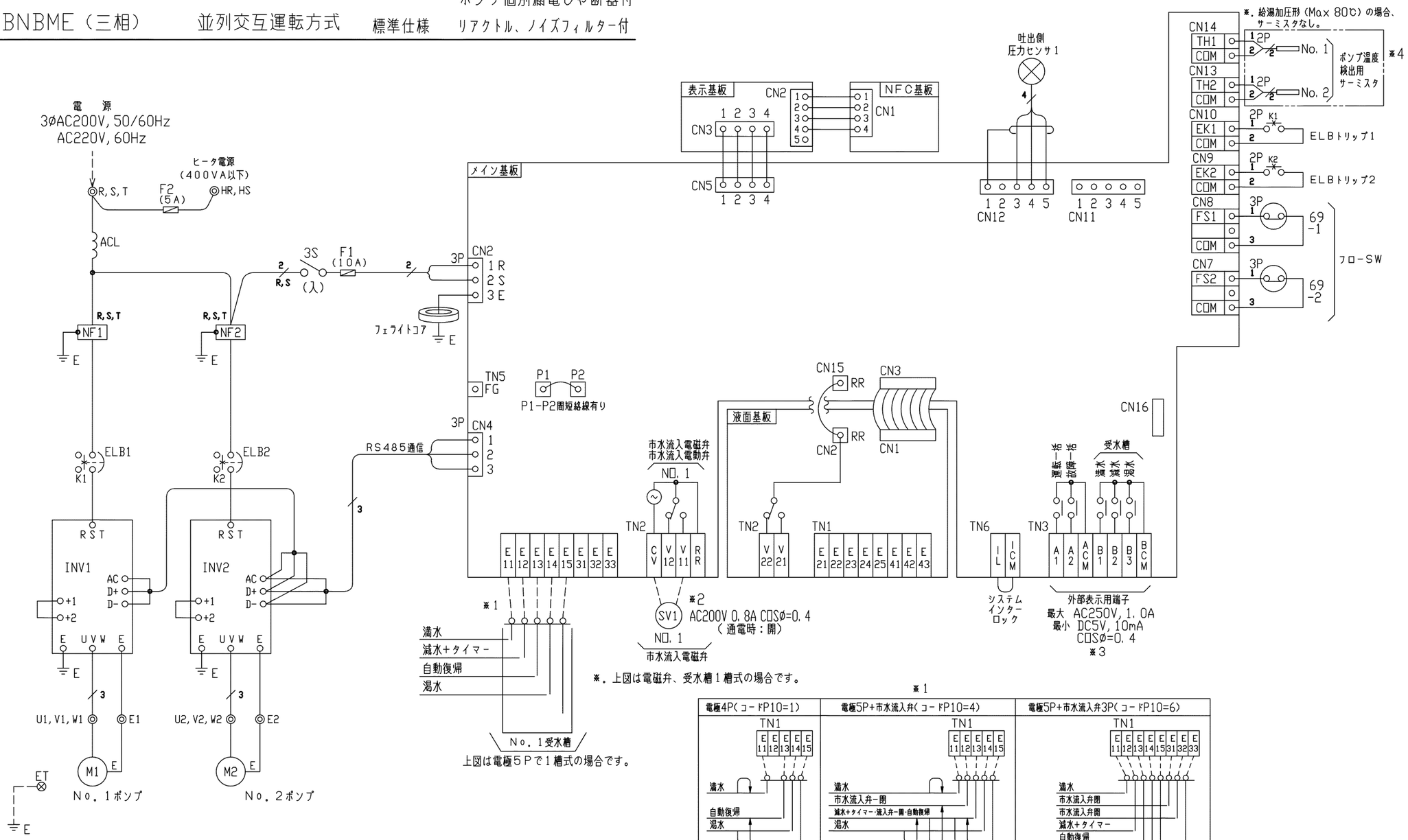

※1

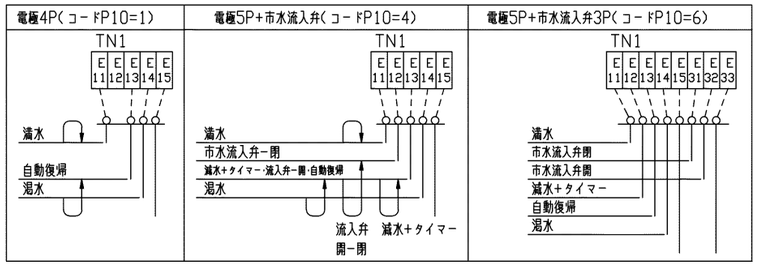

注）1. ※1 水位制御選択は上図の方式からも選択でき、それぞれの2槽式も選択できます（受水槽結線図参照）.選択方法については、取扱説明書を参照してください.（設定コードP10の変更が必要となります.）

2. ※2 定格以外の流入弁を使用する場合は、客先で一度リレー受けして御使用願います.
上記以外の方式や電動弁を使用する際は、受水槽結線図または、取扱説明書を参照してください.

3. ※3 外部表示用端子接続仕様は、最大AC250V, 1.0A、最小DC5V, 10mA, COSØ=0.4となります.

4. ※4 給湯加圧形（Max 80℃）の場合、サーミスタは付きません.

5. ---- 破線は客先接続範囲を示します.

御注文主 CUSTOMER / 御使用先 FINAL USER				機器番号 ITEM NO. / 機器名称 ITEM NAME		
荏原製番 SER. NO.	機名 MODEL	給水量 CAPACITY	全揚程 TOTAL HEAD	同期速度 SPEED min⁻¹	出力 OUTPUT	数量 QTY

図番 DWG. NO.　WBNBMEE8　000

EBARA

EBARA CORPORATION

WBNBMEE8　000
220927