エバラVNP型ステンレス製ラインポンプ
EBARA VERTICAL STAINLESS IN LINE PUMPS

断　面　図
SECTIONAL VIEW

適用範囲 APPLICATION　40VNP　50VNP　80VNP

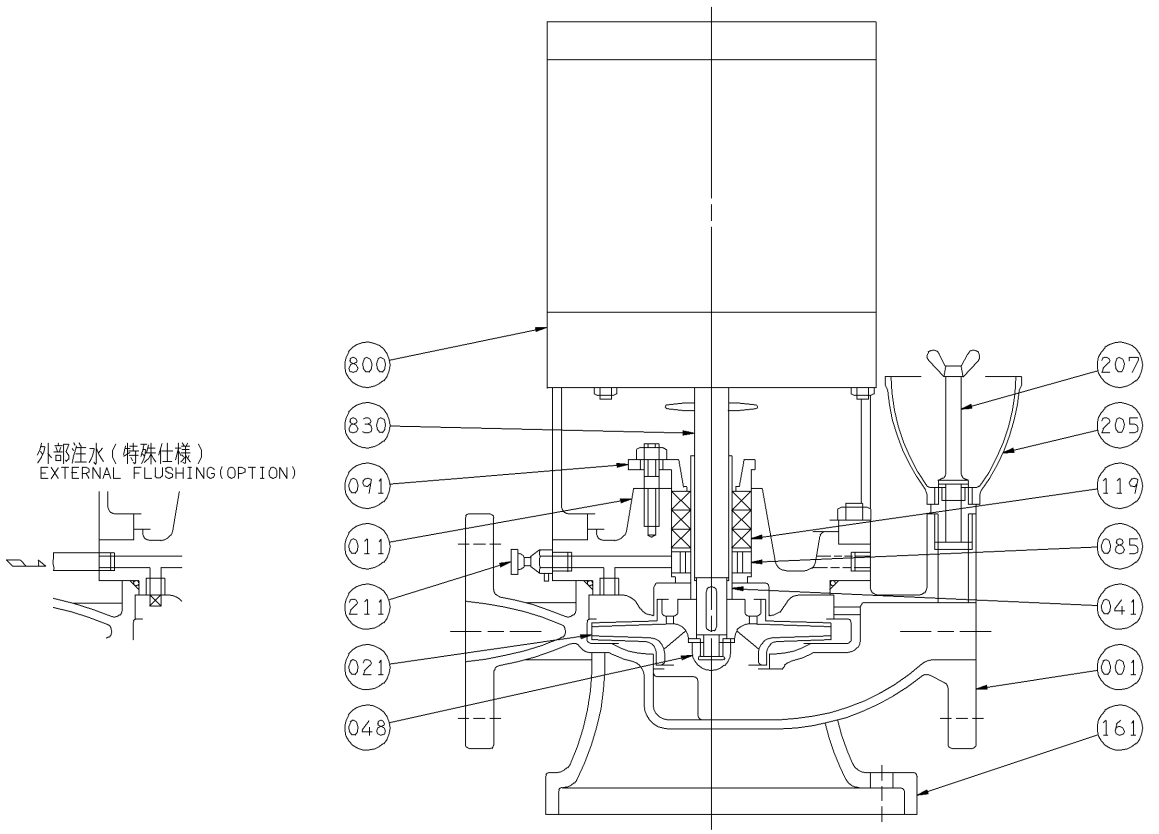

注）主軸材料はポンプ側を示します。
NOTE SHAFT MATERIAL INDICATES OF PUMP SIDE.

番号 PART NO.	部品名 PART NAME		材料 MATERIAL		個数 NO.FOR 1 UNIT
091	パッキン押え	GLAND	SUS304	304 STAINLESS	1
085	封水リングブシュ	LANTERN RING BUSHING	SUS304	304 STAINLESS	1
048	インペラナット	IMPELLER NUT	SUS304	304 STAINLESS	1
041	軸スリーブ	SHAFT SLEEVE	SUS304	304 STAINLESS	1
021	インペラ	IMPELLER	SCS13	STAINLESS CASTING	1
011	ケーシングカバー	CASING COVER	SUS304	304 STAINLESS	1
001	ケーシング	CASING	SCS13	STAINLESS CASTING	1

番号 PART NO.	部品名 PART NAME		材料 MATERIAL		個数 NO.FOR 1 UNIT
830	主軸	SHAFT	SUS304	304 STAINLESS	1
800	電動機	MOTOR			1
211	空気抜き弁	AIR VENT VALVE	SUS304	304 STAINLESS	1
207	呼水栓	WATER INLET PLUG	SUS304	304 STAINLESS	1
205	呼水じょうご	PRIMING FUNNEL	合成樹脂	PLASTIC	1
161	ポンプ台	PUMP FRAME	FC150	CAST IRON	1
119	グランドパッキン	GLAND PACKING	PTFE	PTFE	3

御注文主 CUSTOMER	機器番号 ITEM NO.
御使用先 FINAL USER	機器名称 ITEM NAME

荏原製番 SER.NO.	機名 MODEL	吐出し量 CAPACITY	全揚程 TOTAL HEAD	同期速度 SPEED	出力 OUTPUT	数量 Q'TY
				min⁻¹		

図番 DWG.NO. VVNP-021 000

EBARA

EBARA CORPORATION

VVNP-021

931012