自動給水装置　エバラフレッシャー３１００

推定末端圧力一定制御（インバータ方式）

EBARA PACKAGED BOOSTER SYSTEM MODEL BN

トップランナーモータ搭載
with top runner motor

BNGME
BNKME

外形寸法図
DIMENSIONS

適用範囲
APPLICATION
（口径40/50　3.7kW以下機種）

４台ローテーション

図1　吸込相フランジ　口径：Rc11/2

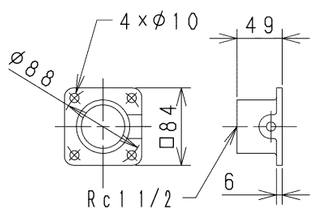

図2　吸込相フランジ　口径：Rc2

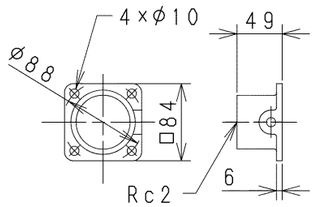

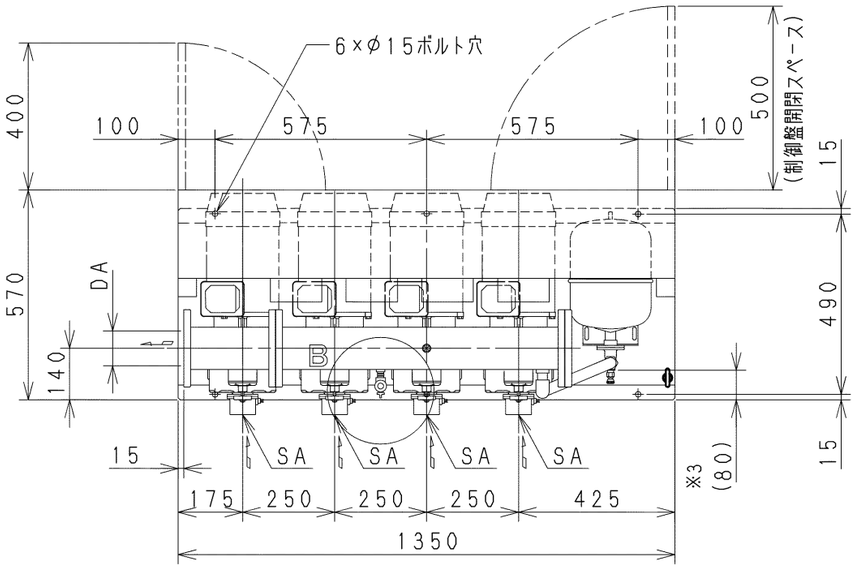

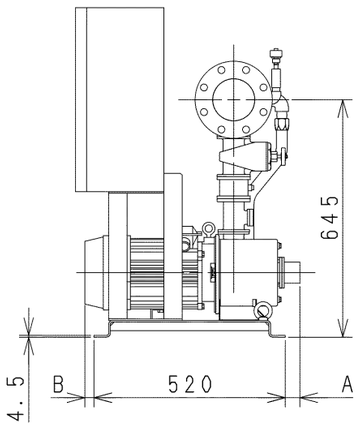

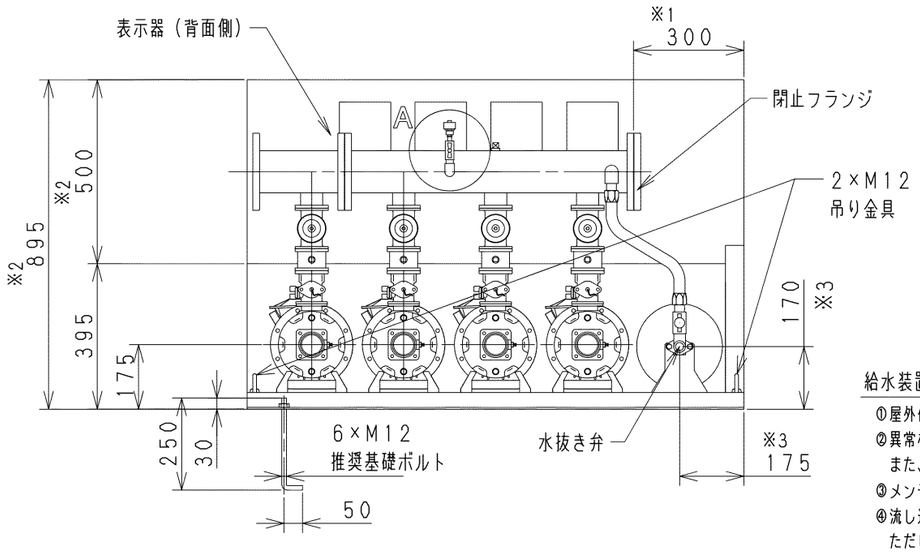

４台ローテーション３台並列運転形

吐出しフランジは「JIS　10K　並形」となります

機　名	呼び出力 kW	吸込口径 SA	吸込フランジ図	吐出し口径 DA	A	B	質量 kg
40BNGME1.1N	1.1×3	Rc1 1/2	図1	100	-2	-65	360
40BNGME1.5N	1.5×3	Rc1 1/2	図1	100	-2	-53	380
40BNGME2.2N	2.2×3	Rc1 1/2	図1	100	40	-33	405
40BNGME3.7N	3.7×3	Rc1 1/2	図1	100	40	41	445
50BNGME2.2N	2.2×3	Rc2	図2	100	-2	-33	395
50BNGME3.7N	3.7×3	Rc2	図2	100	-2	41	435

４台ローテーション４台並列運転形

吐出しフランジは「JIS　10K　並形」となります

機　名	呼び出力 kW	吸込口径 SA	吸込フランジ図	吐出し口径 DA	A	B	質量 kg
40BNKME1.1N	1.1×4	Rc1 1/2	図1	100	-2	-65	360
40BNKME1.5N	1.5×4	Rc1 1/2	図1	100	-2	-53	380
40BNKME2.2N	2.2×4	Rc1 1/2	図1	100	40	-33	405
40BNKME3.7N	3.7×4	Rc1 1/2	図1	100	40	41	445
50BNKME2.2N	2.2×4	Rc2	図2	100	-2	-33	395
50BNKME3.7N	3.7×4	Rc2	図2	100	-2	41	435

ⅰ）圧力計・連成計ポンプ毎（特殊仕様）の場合

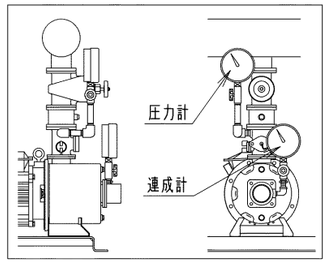

ⅱ）呼水じょうご付（特殊仕様）の場合

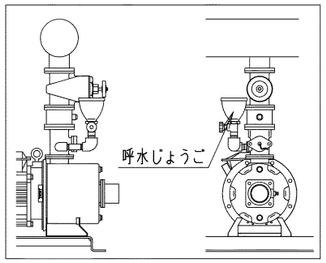

ⅲ）圧力計・連成計ポンプ毎＋呼水じょうご付（特殊仕様）の場合

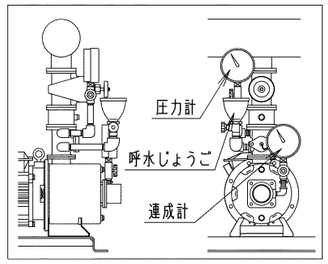

ⅳ）商用バックアップ回路付（特殊仕様）の場合

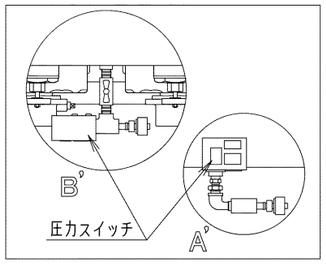

特殊仕様・特別附属品
SPECIAL SPEC. & ACCESSORIES

1	
2	
3	
4	
5	
6	
7	
8	
9	

給水装置据付時の注意

①屋外仕様である場合を除き、屋外あるいは被水する場所には設置しないでください。
②異常な水漏れに備え、設置場所には排水・防水処理を行ってください。
　また、給水装置の基礎の周囲には、排水用の溝を設けてください。
③メンテナンス用として、吐出し側の配管には必ず仕切弁を設置してください。
④流し込みの場合、吸込配管にメンテナンス用として、仕切弁の設置を推奨します。
　ただし、吸上げの場合は吸込配管に仕切弁を設置しないでください。
⑤その他給水装置の据付、配管、配線、運転、保守等の取扱いは取扱説明書に従い、正しくご使用ください。

注）

①吐出し方向をポンプ吸込み側から見て右側に変更する場合は、閉止フランジを取り外し取付け面を交換してください。この時、吐出し面は※1の寸法となります。
②※2は標準仕様制御盤の高さ寸法を示しています。特殊仕様制御盤は寸法が異なる場合がありますので、詳細の寸法は制御盤の外形図を参照してください。
③※3はドレン位置を示しています。ドレン配管を施工する場合は、水抜き弁を取り外し、ドレン弁を設置した上で配管してください。
　配管径は3／8Bとなります。また、（　　）寸法は概略値となります。
④特殊仕様の「圧力計・連成計ポンプ毎」、「呼水じょうご付」の場合は、ポンプ毎の配管がⅰ）～ⅲ）となります。
⑤特殊仕様の「商用バックアップ回路付」の場合は、圧力スイッチが追加されるので、A・B部が A'・B' となります。ⅳ）参照。

御注文主 CUSTOMER / 御使用先 FINAL USER				機器番号 ITEM NO. / 機器名称 ITEM NAME		
荏原製番 SER. NO.	機　名 MODEL	給水量 CAPACITY	全揚程 TOTAL HEAD	同期速度 SPEED min⁻¹	呼び出力 OUTPUT	数量 Q'TY

EBARA

EBARA CORPORATION

図番 DWG. NO.	UBN4MEN1	001

UBN4MEN1　001
240329