自動給水装置 エバラフレッシャー3100
EBARA PACKAGED BOOSTER SYSTEM MODEL BN

推定末端圧力一定制御（インバータ方式）

永久磁石形同期電動機搭載
permanent magnet synchronous motor

浸出性能基準適合品

外形寸法図
DIMENSIONS

機名 MODEL　65BNBMG3.7L　　並列交互運転方式

満減水警報
ポンプ個別漏電しゃ断器付
リアクトル・ノイズフィルター付

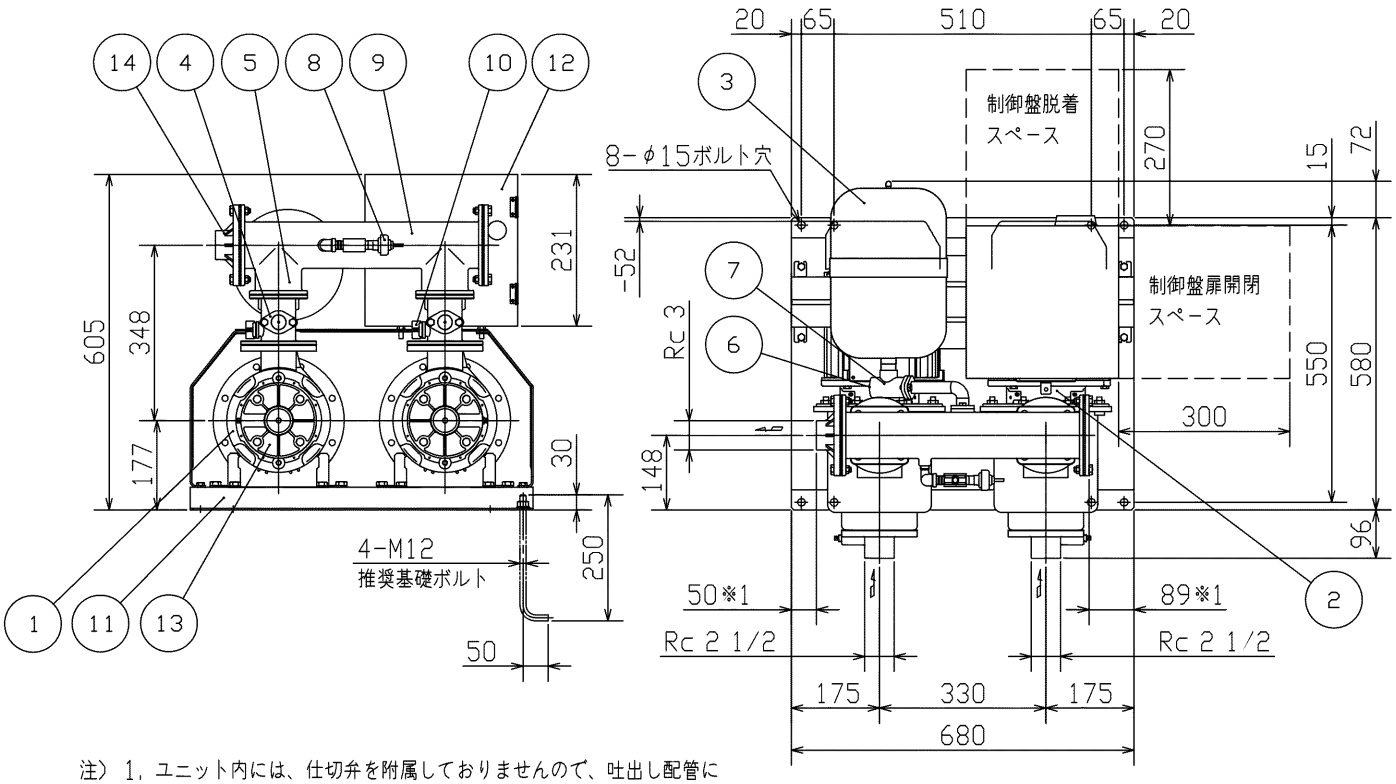

注）1. ユニット内には、仕切弁を附属しておりませんので、吐出し配管にメンテナンス用として、必ず仕切弁を設置してください。
2. 流し込みの場合、吸込配管にメンテナンス用として、仕切弁の設置を推奨します。
ただし、吸上げの場合は吸込配管に仕切弁を設置しないでください。
3. 吐出し方向をポンプ吸込み側から見て右側に変更する場合は、閉止フランジ及びパッキンを取り外し取付け面を交換してください。
この時、吐出し面は※1の寸法が反対になります。
4. ドレン配管を施工される場合は、水抜き弁を取り外し、ドレン弁を設置した上で配管してください。配管径は3/8Bとなります。

周波数 Hz	呼び出力 OUT PUT kW	相 PHASE	質量 MASS kg
50/60	3.7×2	三相	154

構成機器 ASSEMBLY PARTS						特殊仕様・特別附属品 SPECIAL SPEC. & ACCESSORIES	
1	ポンプ（2台）	9	吐出し集合管	17		1	
2	電動機（2台）	10	呼水栓（2個）	18		2	
3	圧力タンク（10L）	11	ユニットベース	19		3	
4	フロースイッチ（2個）	12	制御盤	20		4	
5	チェッキ弁（内蔵）（2個）	13	相フランジ（吸込用）（2個）	21		5	
6	水抜き弁	14	相フランジ（吐出し用）	22		6	
7	タンク用三方弁	15		23		7	
8	圧力センサ	16		24		8	

御注文主 CUSTOMER 御使用先 FINAL USER				機器番号 ITEM NO. 機器名称 ITEM NAME		
荏原製番 SER. NO.	機名 MODEL	給水量 CAPACITY	全揚程 TOTAL HEAD	同期速度 SPEED	出力 OUTPUT	数量 Q' TY
				min⁻¹		

図番 DWG. NO.	U65BNBMG3.7L	000
	MBNAMG-U012L	001
		250901

EBARA

EBARA CORPORATION