自動給水装置　エバラフレッシャー3100

EBARA PACKAGED BOOSTER SYSTEM MODEL BN

推定末端圧力一定制御（インバータ方式）

トップランナーモータ搭載
with top runner motor

外形寸法図
DIMENSIONS

浸出性能基準適合品

適用範囲 APPLICATION　32BNBME　並列交互運転方式　標準仕様

満減水警報
ポンプ個別漏電しゃ断器付
リアクトル・ノイズフィルター付

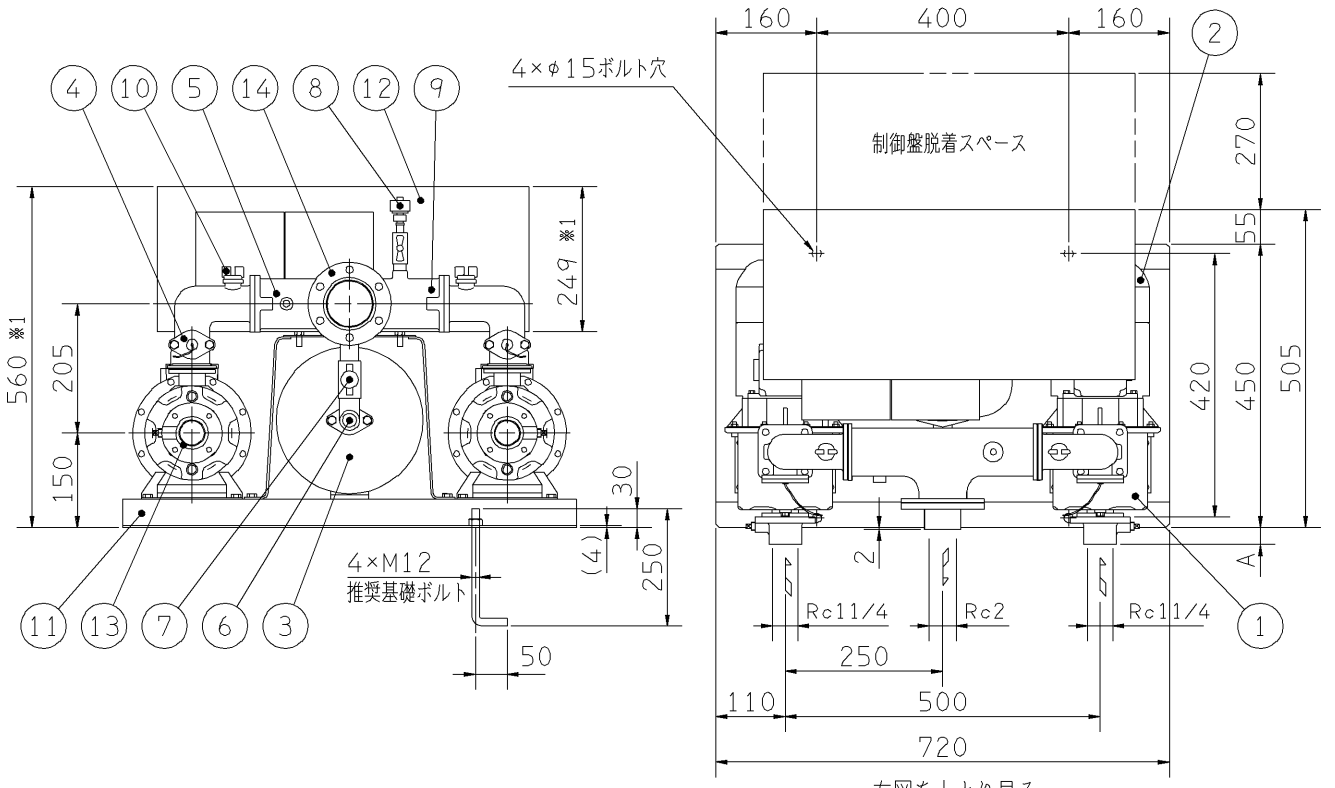

左図を上より見る

注）1．ユニット内には、仕切弁を附属しておりませんので、吐出し配管にメンテナンス用として、必ず仕切弁を設置してください。
2．流し込みの場合、吸込配管にメンテナンス用として、仕切弁の設置を推奨します。
ただし、吸上げの場合は吸込配管に仕切弁を設置しないでください。
3．※1は標準仕様制御盤の高さ寸法を示しています。特殊仕様制御盤は寸法が異なる場合がありますので、詳細の寸法は制御盤の外形図を参照してください。
4．ドレン配管を施工される場合は、水抜き弁を取り外し、ドレン弁を設置した上で配管してください。配管径は3/8Bとなります。

周波数 Hz	機名 MODEL	呼び出力 OUT PUT kW	相 PHASE	寸法 DIM. A	質量 MASS kg
50/60	32BNBME 0.75SA	0.75×2	単相	-3	82
	32BNBME 0.75A	0.75×2	三相	-3	82
	32BNBME 1.1SC	1.1×2	単相	27	96
	32BNBME 1.1C	1.1×2	三相	27	96
	32BNBME 1.1SD	1.1×2	単相	87	100
	32BNBME 1.1D	1.1×2	三相	87	100

構成機器 ASSEMBLY PARTS						特殊仕様・特別附属品 SPECIAL SPEC.& ACCESSORIES	
1	ポンプ（2台）	9	吐出し集合管	17		1	
2	電動機（2台）	10	呼水栓（2個）	18		2	
3	圧力タンク（10ℓ）	11	ユニットベース	19		3	
4	フロースイッチ（2個）	12	制御盤	20		4	
5	チェッキ弁（内蔵）（2個）	13	相フランジ（吸込用）（2個）	21		5	
6	水抜き弁	14	相フランジ（吐出し用）	22		6	
7	タンク用ボール弁	15		23		7	
8	圧力センサ	16		24		8	

御注文主 CUSTOMER 御使用先 FINAL USER				機器番号 ITEM NO. 機器名称 ITEM NAME		
荏原製番 SER.NO.	機名 MODEL	給水量 CAPACITY	全揚程 TOTAL HEAD	同期速度 SPEED	呼び出力 OUTPUT	数量 Q'TY
				min⁻¹		

図番 DWG.NO. U32BNBME1　000

U32BNBME1

EBARA

EBARA CORPORATION

131002