# エバラAIM2型低騒音軸流ファン
EBARA VANE AXIAL FAN

極数 POLE 6P

トップランナーモータ搭載
with top runner motor

## 外形寸法図
DIMENSIONS

機名 MODEL 9AIM2 67.5　　周波数 FREQUENCY 60 Hz　　出力 OUTPUT 7.5 kW

天井吊り形
HANGER TYPE

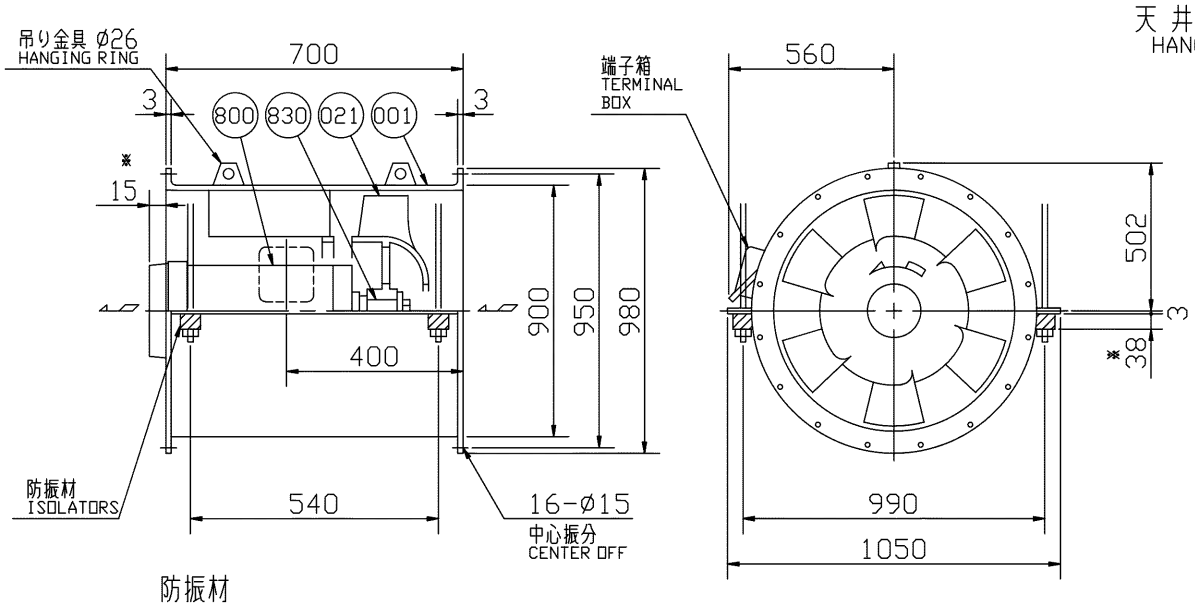


防振材
ISOLATORS

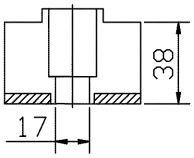


送風機騒音スペクトル
FAN NOISE SPECTRUM

測定位置: 吸込口正面 1.5 m
MEASURING POINT: 1.5m DISTANCE FROM FAN

測定風量: 570 m³/min
CAPACITY

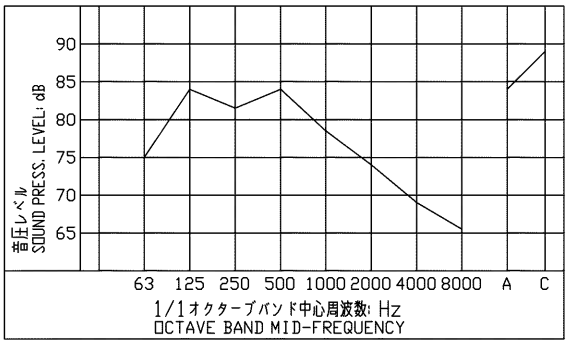


注) NOTE
1. 機器の取付け、配管等は取扱説明書を参照してください。
FOR INSTALLATION PLEASE REFFER INSTRUCTION MANUAL.
2. ※印の値は、概略値を示します。
DIMENSIONS MARKED * INDICATE ROUGH VALUE.
3. 天井吊りボルトは附属いたしません。
HANGER BOLTS ARE OUT OF SUPPLY.

| 番号 PART NO. | 部品名 PART NAME | | 材料 MATERIAL | | 個数 NO.FOR 1 UNIT |
|---|---|---|---|---|---|
| 830 | 主軸 | SHAFT | S40C | CARBON STEEL | 1 |
| 800 | 電動機 | MOTOR | | | 1 |
| 021 | 羽根車 | IMPELLER | AC4C | ALUMINIUM ALLOY CASTING | 1 |
| 001 | ケーシング | CASING | SS | STEEL | 1 組 SET |

| 質量 MASS | 257 kg |
|---|---|

| 標準附属品 STANDARD ACCESSORIES | | | | 特別附属品 SPECIAL ACCESSORIES | | 電動機 MOTOR | | 特殊仕様 SPECIAL SPEC. |
|---|---|---|---|---|---|---|---|---|
| 1 | 相フランジ COMPANION FLANGE | 8 | | 1 | | 周波数 Hz | Hz | |
| 2 | 防振材(ゴム) ISOLATORS (RUBBER) | 9 | | 2 | | 電圧 V | V | |
| 3 | | 10 | | 3 | | 出力 kW | kW | |
| 4 | | 11 | | 4 | | 形式 TYPE | | |
| 5 | | 12 | | 5 | | メーカ MAKER | | |
| 6 | | 13 | | 6 | | | | |
| 7 | | 14 | | 7 | | | | |

| | |
|---|---|
| 御注文主 CUSTOMER | 機器番号 ITEM NO. |
| 御使用先 FINAL USER | 機器名称 ITEM NAME |

| 在原製番 SER. NO. | 機名 MODEL | 風量 CAPACITY | 静圧 STATIC PRESS. | 同期速度 SPEED | 出力 OUTPUT | 数量 Q'TY |
|---|---|---|---|---|---|---|
| | | | | min⁻¹ | | |

図番 DWG. NO. T9AIM267.5C 001

EBARA

T9AIM267.5C 001
220530