エバラSMU型消音ボックス付マルチエースファン
EBARA MULTIACE FAN WITH SILENCER BOX

外形寸法図
DIMENSIONS

極数 POLE 4 P

機名 MODEL 1SMU 5.02　周波数 FREQUENCY 50 Hz　出力 OUTPUT 0.02 kW

天井吊り形
HANGER TYPE

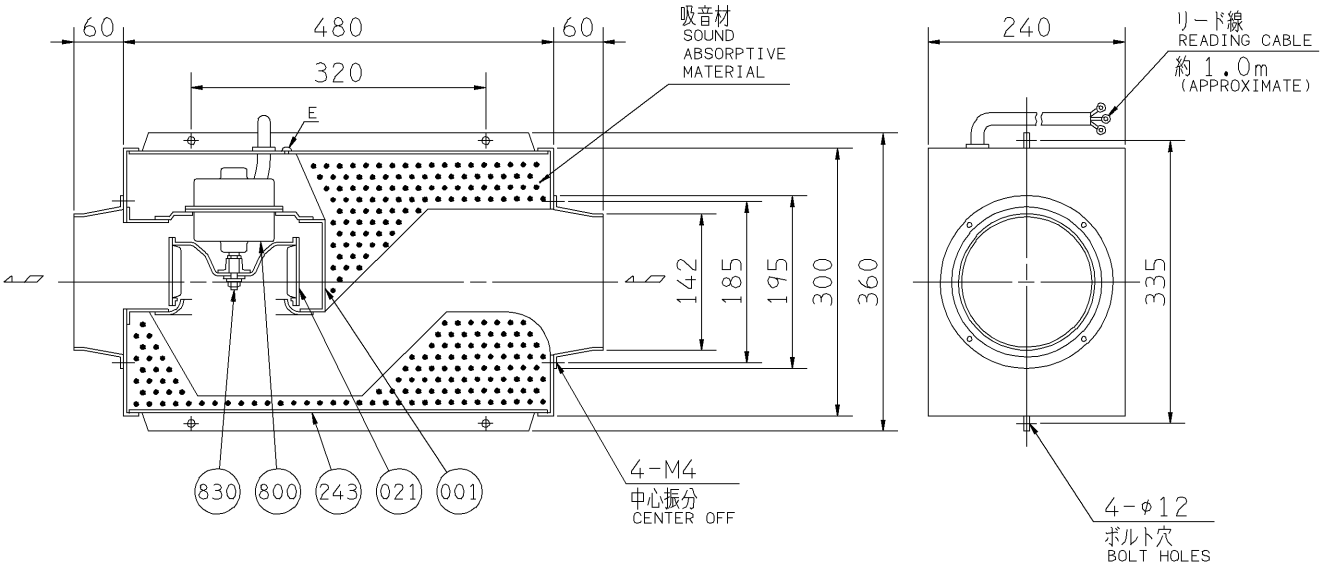

注）天井吊りボルトは附属いたしません。
NOTE HANGER BOLTS ARE OUT OF SUPPLY.

電源接続方法

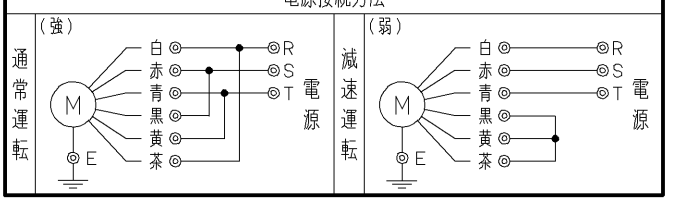

番号 PART NO.	部品名 PART NAME		材料 MATERIAL		個数 NO.FOR 1 UNIT
830	主軸	SHAFT	S45C	CARBON STEEL	1
800	電動機	MOTOR			1
243	消音ボックス	SILENCER BOX	SGCC	STEEL	1 組 SET
021	羽根車	IMPELLER	SGCD	STEEL	1
001	ケーシング	CASING	SGCC	STEEL	1 組 SET

送風機騒音スペクトル
FAN NOISE SPECTRUM
測定位置：吸込口正面 1.5 m
MEASURING POINT: 1.5m DISTANCE FROM FAN
測定風量： 4.5 m³/min
CAPACITY

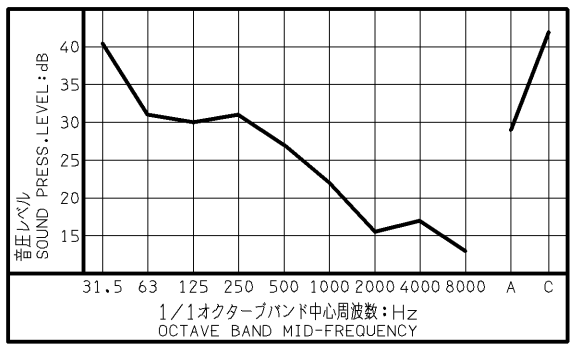

質量 MASS	9.5 kg

標準附属品 STANDARD ACCESSORIES				特別附属品 SPECIAL ACCESSORIES		電動機 MOTOR		特殊仕様 SPECIAL SPEC.
1	相フランジ COMPANION FLANGE	8		1		周波数 Hz	Hz	
2		9		2		電圧 V	V	
3		10		3		出力 kW	kW	
4		11		4		形式 TYPE		
5		12		5		メーカ MAKER		
6		13		6				
7		14		7				

御注文主 CUSTOMER 御使用先 FINAL USER				機器番号 ITEM NO. 機器名称 ITEM NAME		
荏原製番 SER.NO.	機名 MODEL	風量 CAPACITY	静圧 STATIC PRESS.	回転速度 SPEED	出力 OUTPUT	数量 Q'TY
				min⁻¹		

EBARA

図番 DWG.NO.	T1SMU5.02C	001

T1SMU5.02C

011211