エバラLFM3型ラインファン
EBARA LINE FAN

外形寸法図
DIMENSIONS

機名 MODEL	11/2LFM3 5.012S	周波数 FREQUENCY	50 Hz	極数 POLE	4 P	出力 OUTPUT	12 W

天井吊り形
HANGER TYPE

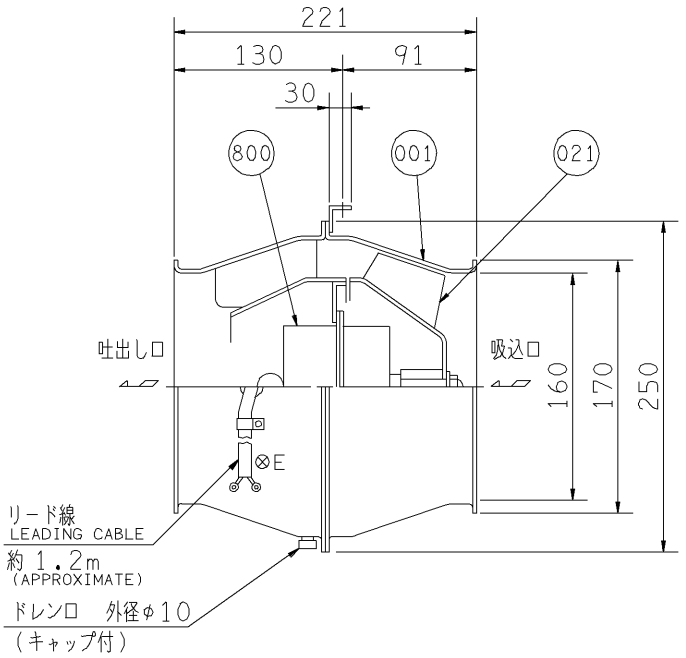

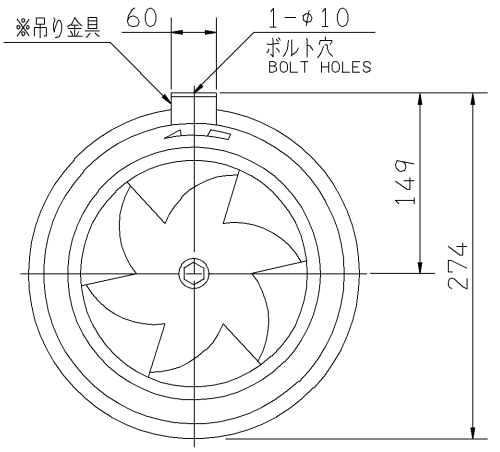

注）1．天井吊りボルトは附属いたしません。
2．羽根車の回転方向は、吸込口から見て反時計方向です。
3．モータには温度ヒューズが内蔵されています。モータの温度が上昇すると、温度ヒューズが作動し、ファンが停止しますが再起動はできません。
4．羽根車・ケーシングの塗装：エポキシ樹脂系塗装
色　：マンセル5B5/2
5．※吊り金具はファンに部品として同梱されております。本図のようにファンフランジ部に、フランジを固定しているボルトを使用して取りつけてください。
6．端子サイズ　：リード線の端子サイズ　M4用
：アース端子ねじサイズ　M5

番号 PART NO.	部品名 PART NAME		材料 MATERIAL		個数 NO.FOR 1 UNIT
800	電動機	MOTOR			1
021	羽根車	IMPELLER	圧延鋼板	STEEL	1
001	ケーシング	CASING	圧延鋼板	STEEL	1 組 SET

送風機騒音スペクトル
FAN NOISE SPECTRUM
測定位置：吸込口正面　1.5 m
MEASURING POINT: 1.5m DISTANCE FROM FAN
測定風量：　5 m³/min
CAPACITY

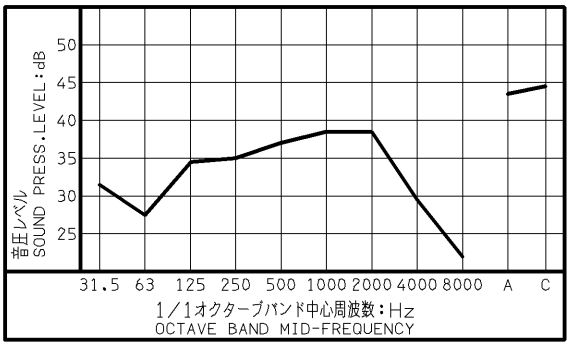

質量 MASS	4.5 kg

標準附属品 STANDARD ACCESSORIES				特別附属品 SPECIAL ACCESSORIES		電動機 MOTOR		特殊仕様 SPECIAL SPEC.
1	吊り金具 LIFTING LUG	8		1		周波数 Hz	Hz	
2		9		2		電圧 V	V	
3		10		3		出力 W	W	
4		11		4		形式 TYPE		
5		12		5		メーカ MAKER		
6		13		6				
7		14		7				

御注文主 CUSTOMER	機器番号 ITEM NO.
御使用先 FINAL USER	機器名称 ITEM NAME

荏原製番 SER.NO.	機名 MODEL	風量 CAPACITY	静圧 STATIC PRESS.	回転速度 SPEED	出力 OUTPUT	数量 Q'TY
				min⁻¹		

EBARA

図番 DWG.NO.	T11/2LFM35.012SC	000

T11/2LFM35.012SC
050601