エバラFSD型片吸込渦巻ポンプ
EBARA END SUCTION VOLUTE PUMPS

トップランナーモータ搭載
with top runner motor

外形寸法図
DIMENSIONS

機名 MODEL 80X65FSFD65.5E　　周波数 FREQUENCY 60 Hz　　出力 OUTPUT 5.5 kW

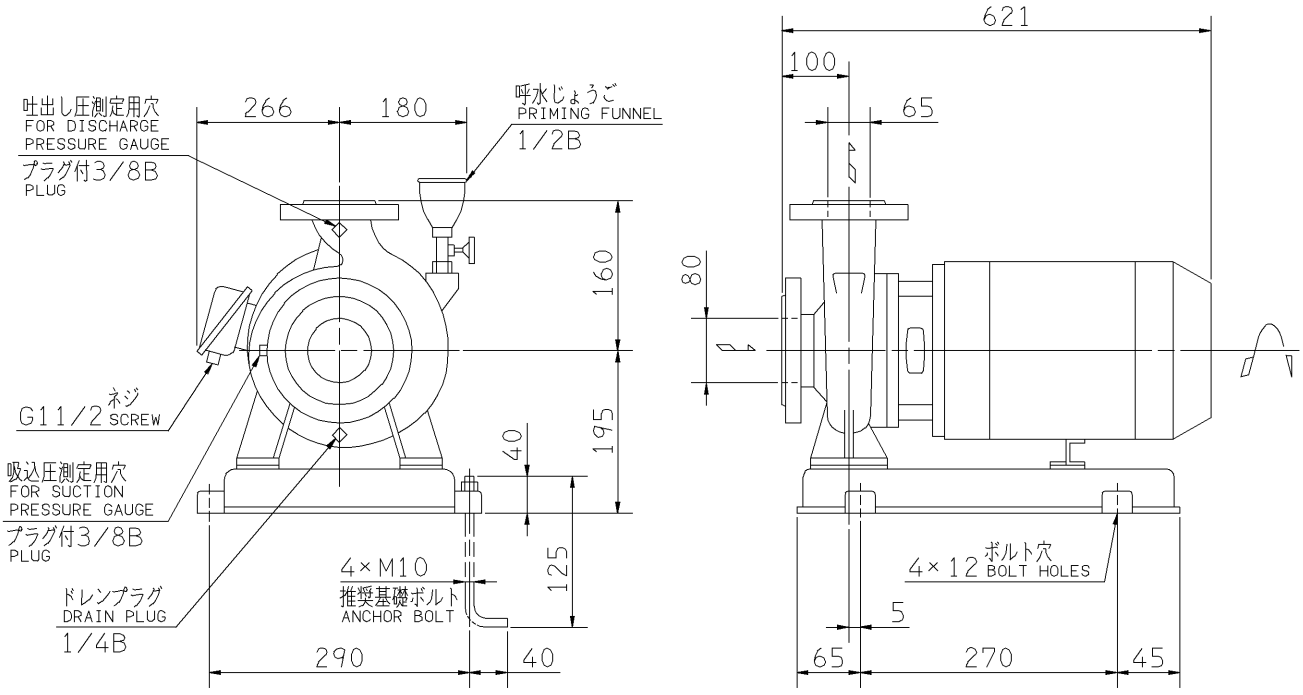

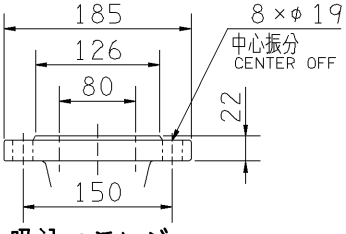

吸込フランジ
SUCTION FLANGE

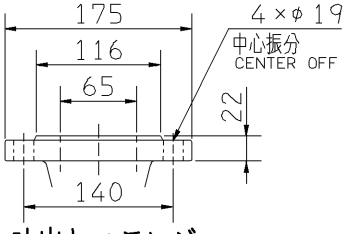

吐出しフランジ
DISCHARGE FLANGE

注）NOTE
1. 電動機仕様 MOTOR SPEC. ： 三相誘導電動機 THREE PHASE INDUCTION MOTOR.
   形式 TYPE ： 全閉外扇形 T.E.F.C.
   保護方式 PROTECTION ： IP44 （屋外）
2. ※印の値は、概略値を示します。
   DIMENSIONS MARKED ※ INDICATE ROUGH VALUE.

質量 MASS	※101 kg

標準附属品 STANDARD ACCESSORIES				特別附属品 SPECIAL ACCESSORIES		電動機 MOTOR		特殊仕様 SPECIAL SPEC.
1	単独ベース SINGLE BASE	8		1		周波数 Hz	Hz	
2	呼水じょうご PRIMING FUNNEL	9		2		電圧 V	V	
3	ガスケット GASKET	10		3		出力 kW	kW	
4		11		4		形式 TYPE		
5		12		5		メーカ MAKER		
6		13		6				
7		14		7				

御注文主 CUSTOMER 御使用先 FINAL USER				機器番号 ITEM NO. 機器名称 ITEM NAME		
荏原製番 SER.NO.	機名 MODEL	吐出し量 CAPACITY	全揚程 TOTAL HEAD	同期速度 SPEED	出力 OUTPUT	数量 Q'TY
				min⁻¹		

図番 DWG.NO. D80X65FSFD65.5E 000

EBARA

EBARA CORPORATION

MFSD-D041E

130920