エバラLPD型ラインポンプ
EBARA IN LINE PUMPS

外形寸法図
DIMENSIONS

機名 MODEL 80LPD53.7　　周波数 FREQUENCY 50 Hz　　出力 OUTPUT 3.7 kW

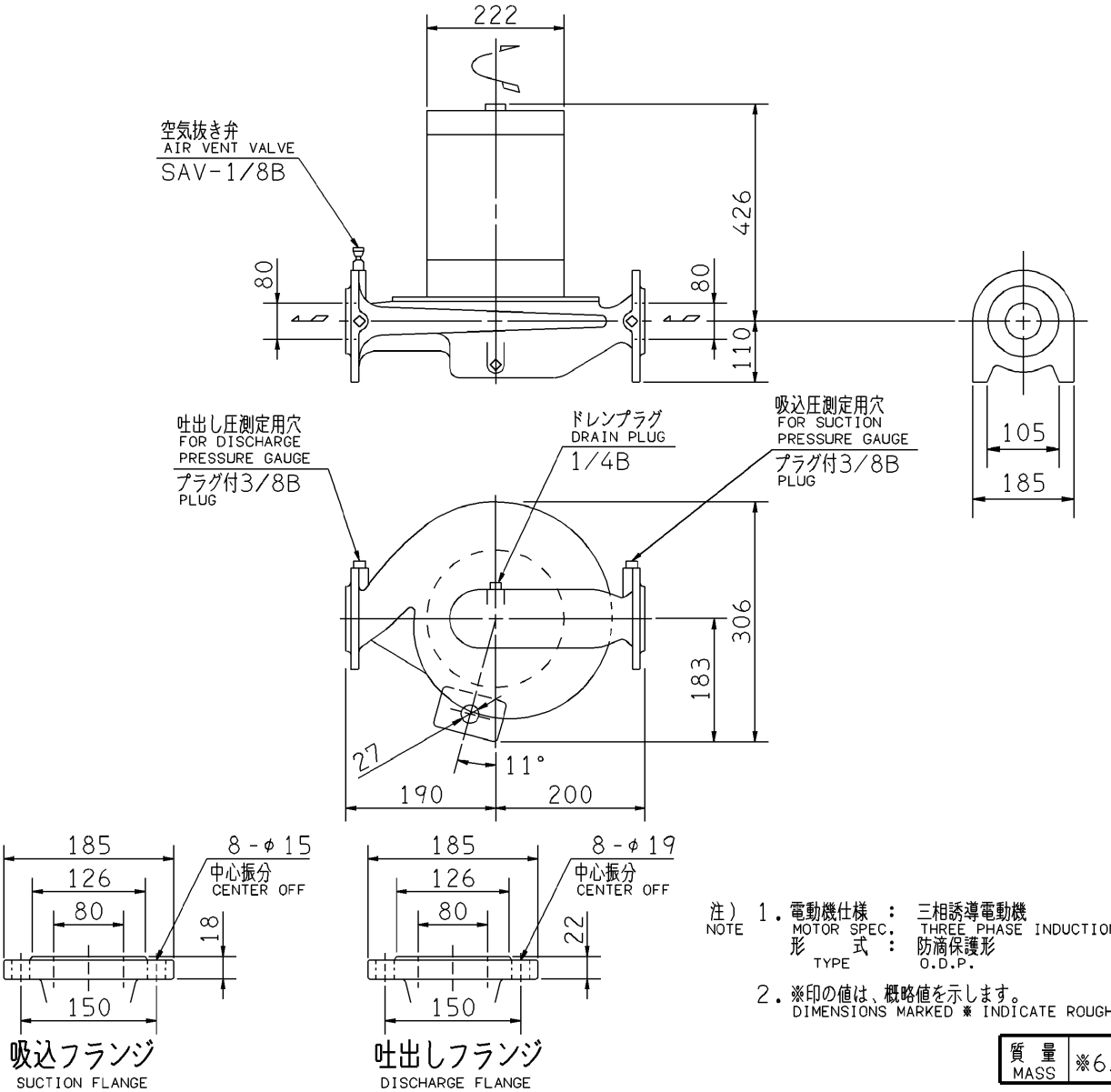

吸込フランジ
SUCTION FLANGE

吐出しフランジ
DISCHARGE FLANGE

注) NOTE
1. 電動機仕様 : 三相誘導電動機
MOTOR SPEC. THREE PHASE INDUCTION MOTOR.
形式 TYPE : 防滴保護形 O.D.P.
2. ※印の値は、概略値を示します。
DIMENSIONS MARKED ※ INDICATE ROUGH VALUE.

質量 MASS	※63 kg

標準附属品 STANDARD ACCESSORIES				特別附属品 SPECIAL ACCESSORIES		電動機 MOTOR		特殊仕様 SPECIAL SPEC.
1		8		1		周波数 Hz	Hz	
2		9		2		電圧 V	V	
3		10		3		出力 kW	kW	
4		11		4		形式 TYPE		
5		12		5		メーカ MAKER		
6		13		6				
7		14		7				

御注文主 CUSTOMER 御使用先 FINAL USER				機器番号 ITEM NO. 機器名称 ITEM NAME		
荏原製番 SER.NO.	機名 MODEL	吐出し量 CAPACITY	全揚程 TOTAL HEAD	同期速度 SPEED	出力 OUTPUT	数量 Q'TY
				min-1		

図番 DWG.NO.	D80LPD53.7	000

MLPD-D051

EBARA

EBARA CORPORATION

990114