エバラFSD型片吸込渦巻ポンプ
EBARA END SUCTION VOLUTE PUMPS

外形寸法図
DIMENSIONS

機名 MODEL 65X50FSGD53.7A　　周波数 FREQUENCY 50 Hz　　出力 OUTPUT 3.7 kW

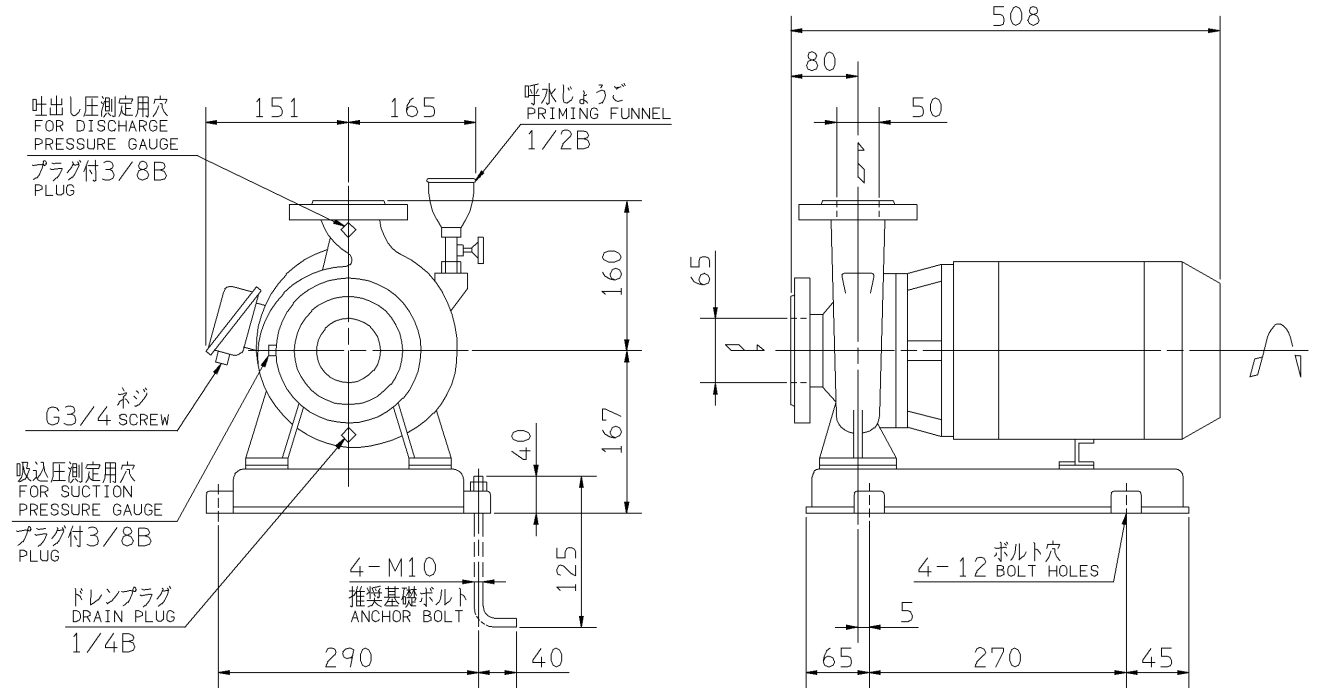

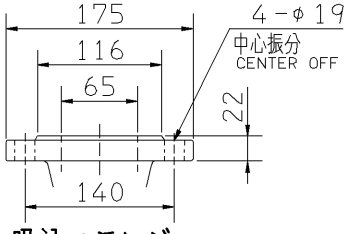

吸込フランジ
SUCTION FLANGE

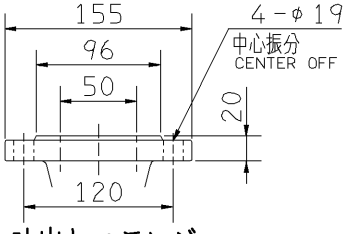

吐出しフランジ
DISCHARGE FLANGE

注) NOTE
1. 電動機仕様 MOTOR SPEC. ： 三相誘導電動機 THREE PHASE INDUCTION MOTOR.
形式 TYPE ： 全閉防まつ屋外形 T.E.F.C.
2. ※印の値は、概略値を示します。
DIMENSIONS MARKED ※ INDICATE ROUGH VALUE.

質量 MASS	※53 kg

標準附属品 STANDARD ACCESSORIES				特別附属品 SPECIAL ACCESSORIES		電動機 MOTOR		特殊仕様 SPECIAL SPEC.
1	単独ベース SINGLE BASE	8		1		周波数 Hz	Hz	
2	呼水じょうご PRIMING FUNNEL	9		2		電圧 V	V	
3	ガスケット GASKET	10		3		出力 kW	kW	
4		11		4		形式 TYPE		
5		12		5		メーカ MAKER		
6		13		6				
7		14		7				

御注文主 CUSTOMER	機器番号 ITEM NO.
御使用先 FINAL USER	機器名称 ITEM NAME

荏原製番 SER.NO.	機名 MODEL	吐出し量 CAPACITY	全揚程 TOTAL HEAD	同期速度 SPEED	出力 OUTPUT	数量 Q'TY
				min^{-1}		

図番 DWG.NO.	D65X50FSGD53.7A	002

EBARA

EBARA CORPORATION

MFSD-D041A

090702