エバラEVM型ステンレス製立形多段ポンプ

EBARA STAINLESS STEEL VERTICAL MULTI-STAGE PUMPS

トップランナーモータ搭載
with top runner motor

外形寸法図
DIMENSIONS

浸出性能基準適合品
（EVML型のみ）

機名 MODEL 65EVML7622E　周波数 FREQUENCY 60 Hz　出力 OUTPUT 22 kW

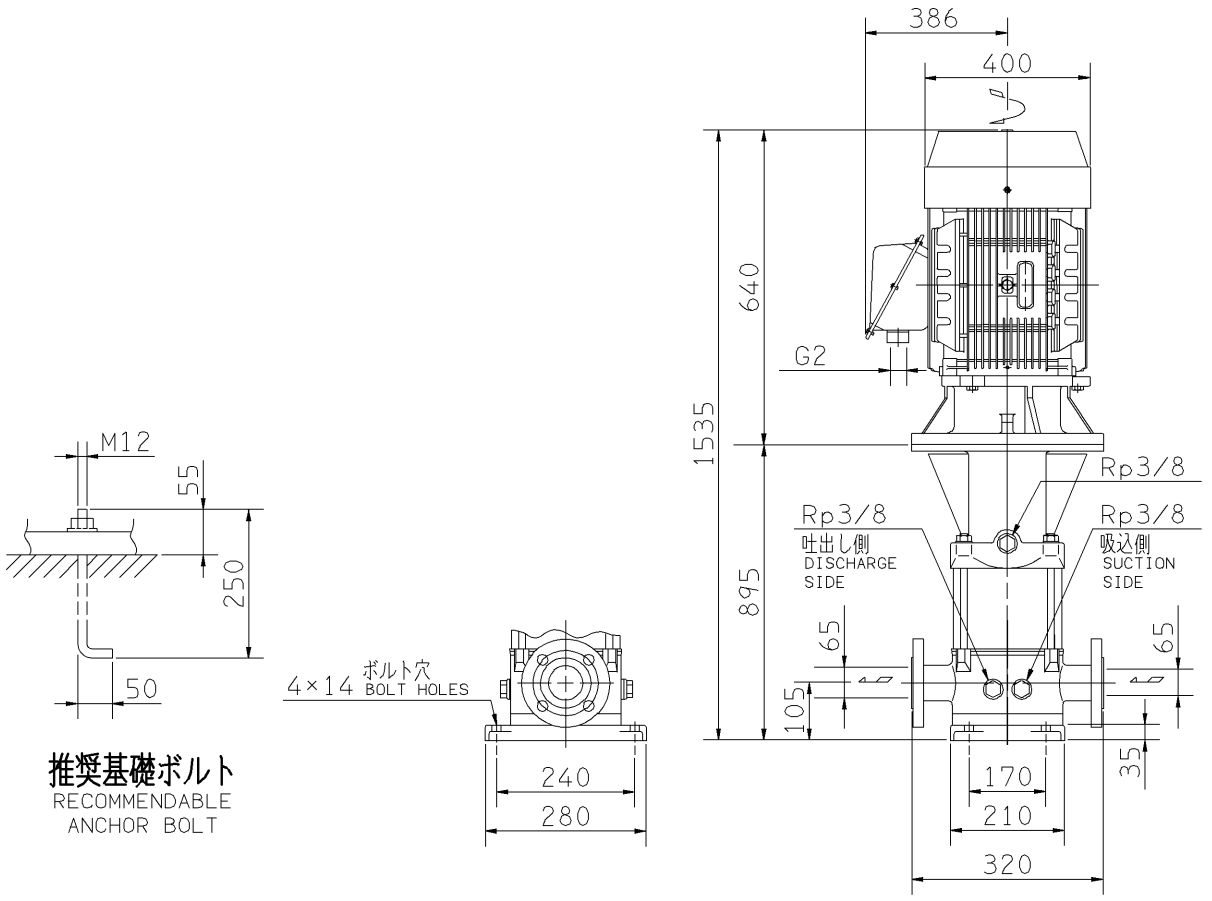

推奨基礎ボルト
RECOMMENDABLE ANCHOR BOLT

吸込フランジ
SUCTION FLANGE

吐出しフランジ
DISCHARGE FLANGE

注）NOTE
1. 電動機仕様 MOTOR SPEC. ： 三相誘導電動機 THREE PHASE INDUCTION MOTOR.
形式 TYPE ： 全閉外扇形 T.E.F.C.
保護方式 PROTECTION ： IP44 （屋外）
2. ※印の値は、概略値を示します。
DIMENSIONS MARKED ※ INDICATE ROUGH VALUE.

質量 MASS	※316 kg

標準附属品 STANDARD ACCESSORIES				特別附属品 SPECIAL ACCESSORIES		電動機 MOTOR		特殊仕様 SPECIAL SPEC.
1		8		1		周波数 Hz	Hz	
2		9		2		電圧 V	V	
3		10		3		出力 kW	kW	
4		11		4		形式 TYPE		
5		12		5		メーカ MAKER		
6		13		6				
7		14		7				

御注文主 CUSTOMER 御使用先 FINAL USER				機器番号 ITEM NO. 機器名称 ITEM NAME		
荏原製番 SER.NO.	機名 MODEL	吐出し量 CAPACITY	全揚程 TOTAL HEAD	同期速度 SPEED	出力 OUTPUT	数量 Q'TY
				min^{-1}		

図番 DWG.NO.	D65EVML7622E	001

EBARA

EBARA CORPORATION

MEVM-D061E

170220