エバラEVMS/EVMSL型ステンレス製立形多段ポンプ
EBARA STAINLESS STEEL VERTICAL MULTI-STAGE PUMPS

トップランナーモータ搭載
with top runner motor

外形寸法図
DIMENSIONS

浸出性能基準適合品

機名 MODEL 65EVMSL457.5　　周波数 FREQUENCY 50 Hz　　出力 OUTPUT 7.5 kW

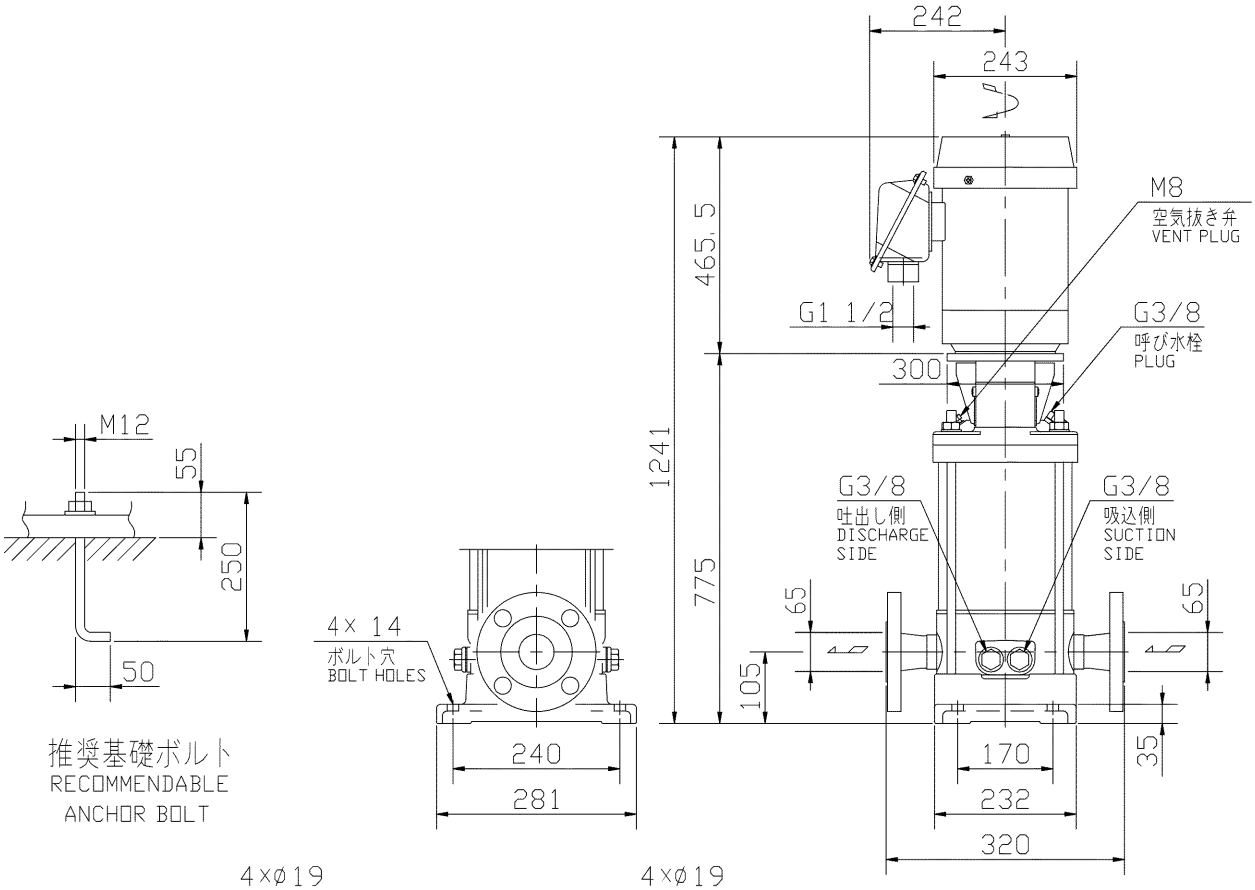

注) NOTE
1. 電動機仕様 MOTOR SPEC. ： 三相誘導電動機 THREE PHASE INDUCTION MOTOR.
形式 TYPE ： 全閉外扇形 T.E.F.C.
保護方式 PROTECTION ： IP55（屋外）
2. ※印の値は、概略値を示します。
DIMENSIONS MARKED ※ INDICATE ROUGH VALUE.

質量 MASS	※130 kg

標準附属品 STANDARD ACCESSORIES				特別附属品 SPECIAL ACCESSORIES		電動機 MOTOR		特殊仕様 SPECIAL SPEC.
1		8		1		周波数 Hz	Hz	
2		9		2		電圧 V	V	
3		10		3		出力 kW	kW	
4		11		4		形式 TYPE		
5		12		5		メーカ MAKER		
6		13		6				
7		14		7				

御注文主 CUSTOMER 御使用先 FINAL USER				機器番号 ITEM NO. 機器名称 ITEM NAME		
荏原製番 SER. NO.	機名 MODEL	吐出し量CAPACITY	全揚程TOTAL HEAD	同期速度SPEED	出力 OUTPUT	数量 Q'TY
				min⁻¹		

図番 DWG. NO. D65EVMSL457.5　000

EBARA

EBARA CORPORATION

MEVMS-D041

000
260423
A4-301