エバラLPS型ステンレス製ラインポンプ
EBARA STAINLESS IN LINE PUMPS

トップランナーモータ搭載
with top runner motor

外形寸法図
DIMENSIONS

浸出性能基準適合品

機名 MODEL 50LPS6.75E　周波数 FREQUENCY 60 Hz　出力 OUTPUT 0.75 kW

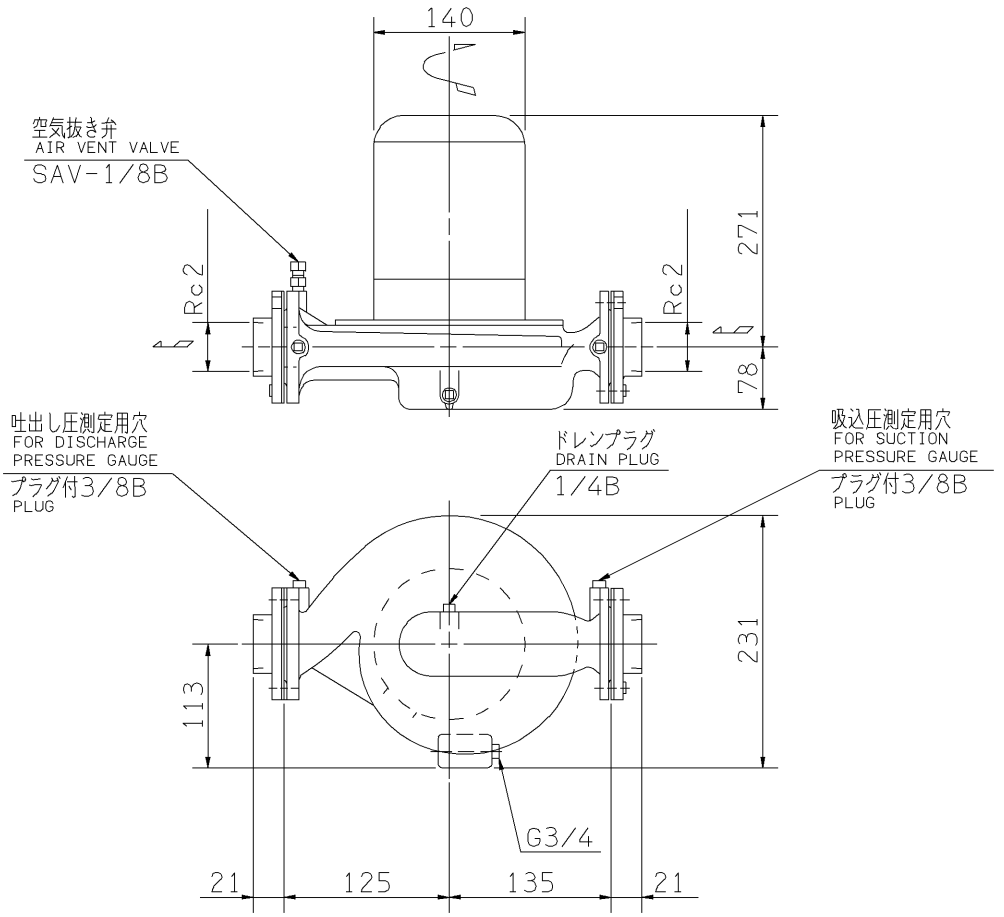

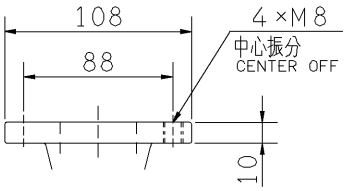

フランジ
FLANGE

注）NOTE
1. 電動機仕様 MOTOR SPEC. ： 三相誘導電動機 THREE PHASE INDUCTION MOTOR.
形式 TYPE ： 全閉外扇形 T.E.F.C.
保護方式 PROTECTION ： IP44（屋外）
2. フランジ：特殊フランジ FLANGE:SPECIAL
3. 相フランジ：ネジ込み形 COMPANION FLANGE:THREADED MODEL
4. ※印の値は、概略値を示します。 DIMENSIONS MARKED ※ INDICATE ROUGH VALUE.

質量 MASS	※20 kg

標準附属品 STANDARD ACCESSORIES				特別附属品 SPECIAL ACCESSORIES		電動機 MOTOR		特殊仕様 SPECIAL SPEC.
1	相フランジ COMPANION FLANGE	8		1		周波数 Hz	Hz	
2		9		2		電圧 V	V	
3		10		3		出力 kW	kW	
4		11		4		形式 TYPE		
5		12		5		メーカ MAKER		
6		13		6				
7		14		7				

御注文主 CUSTOMER			機器番号 ITEM NO.			
御使用先 FINAL USER			機器名称 ITEM NAME			
荏原製番 SER.NO.	機名 MODEL	吐出し量 CAPACITY	全揚程 TOTAL HEAD	同期速度 SPEED	出力 OUTPUT	数量 Q'TY
				min^{-1}		

図番 DWG.NO.	D50LPS6.75E2	002

MLPS-D021E2

EBARA

EBARA CORPORATION

170124