エバラＥＶＭＳＬ型ステンレス製立形多段ポンプ

EBARA STAINLESS STEEL VERTICAL MULTI-STAGE PUMPS

トップランナーモータ搭載
with top runner motor

外形寸法図
DIMENSIONS

浸出性能基準適合品

機名 MODEL 50EVMSL151.5　周波数 FREQUENCY 50 Hz　出力 OUTPUT 1.5 kW

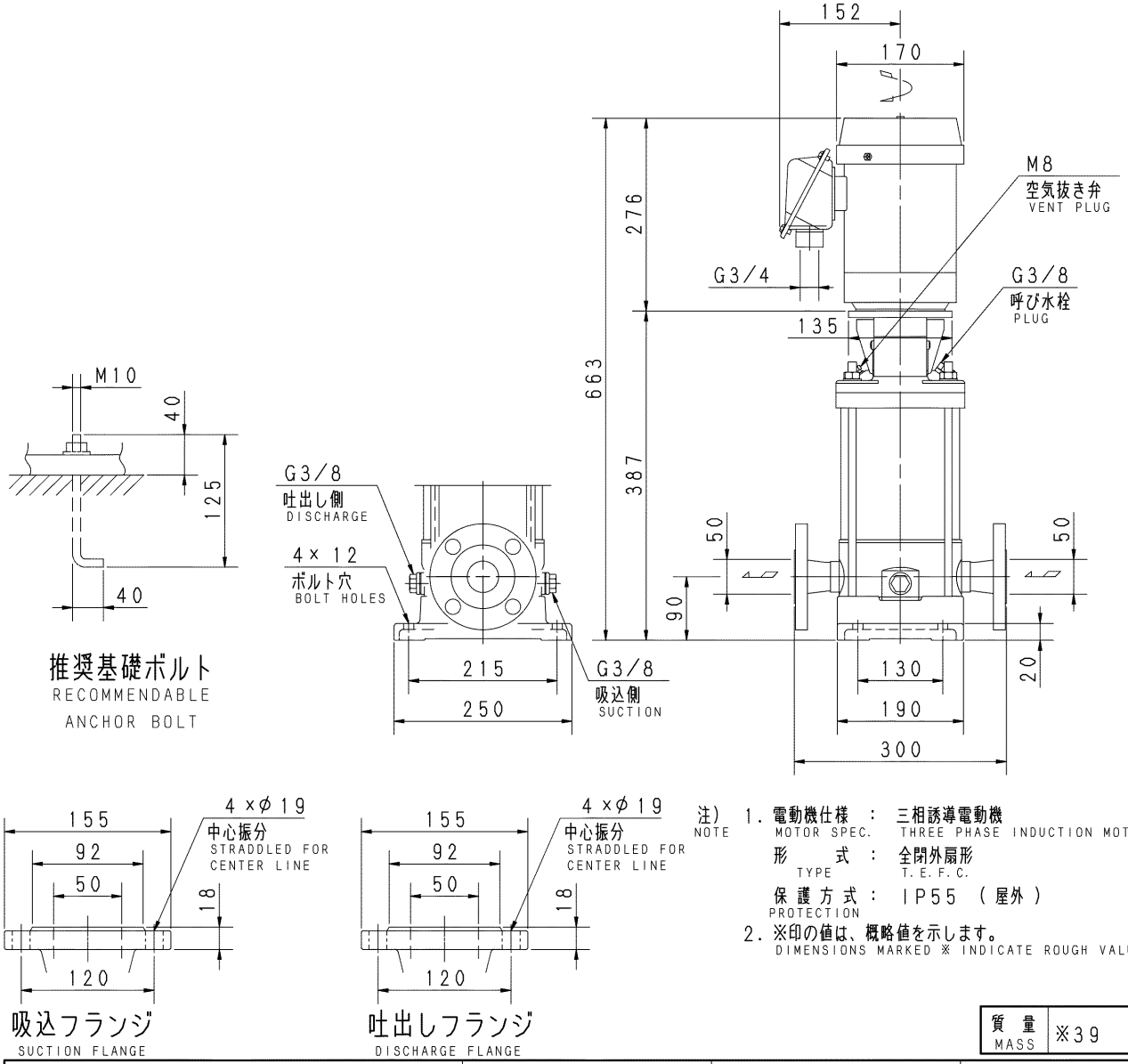

注) NOTE
1. 電動機仕様 MOTOR SPEC. ： 三相誘導電動機 THREE PHASE INDUCTION MOTOR.
形式 TYPE ： 全閉外扇形 T.E.F.C.
保護方式 PROTECTION ： IP55 （屋外）
2. ※印の値は、概略値を示します。
DIMENSIONS MARKED ※ INDICATE ROUGH VALUE.

質量 MASS	※39 kg

標準附属品 STANDARD ACCESSORIES				特別附属品 SPECIAL ACCESSORIES		電動機 MOTOR		特殊仕様 SPECIAL SPEC.
1		8		1		周波数 Hz	Hz	
2		9		2		電圧 V	V	
3		10		3		出力 kW	kW	
4		11		4		形式 TYPE		
5		12		5		メーカ MAKER		
6		13		6				
7		14		7				

御注文主 CUSTOMER	機器番号 ITEM NO.
御使用先 FINAL USER	機器名称 ITEM NAME

荏原製番 SER. NO.	機名 MODEL	吐出し量 CAPACITY	全揚程 TOTAL HEAD	同期速度 SPEED	出力 OUTPUT	数量 Q'TY
				min⁻¹		

図番 DWG. NO.	D50EVMSL151.5	002

EBARA

EBARA CORPORATION

MEVMSL-D012　000
230912