# エバラEVMSL型ステンレス製立形多段ポンプ

EBARA STAINLESS STEEL VERTICAL MULTI-STAGE PUMPS

**トップランナーモータ搭載**
with top runner motor

## 外形寸法図
## DIMENSIONS

浸出性能基準適合品

機名 MODEL 50EVMSL151.1　　周波数 FREQUENCY 50 Hz　　出力 OUTPUT 1.1 kW

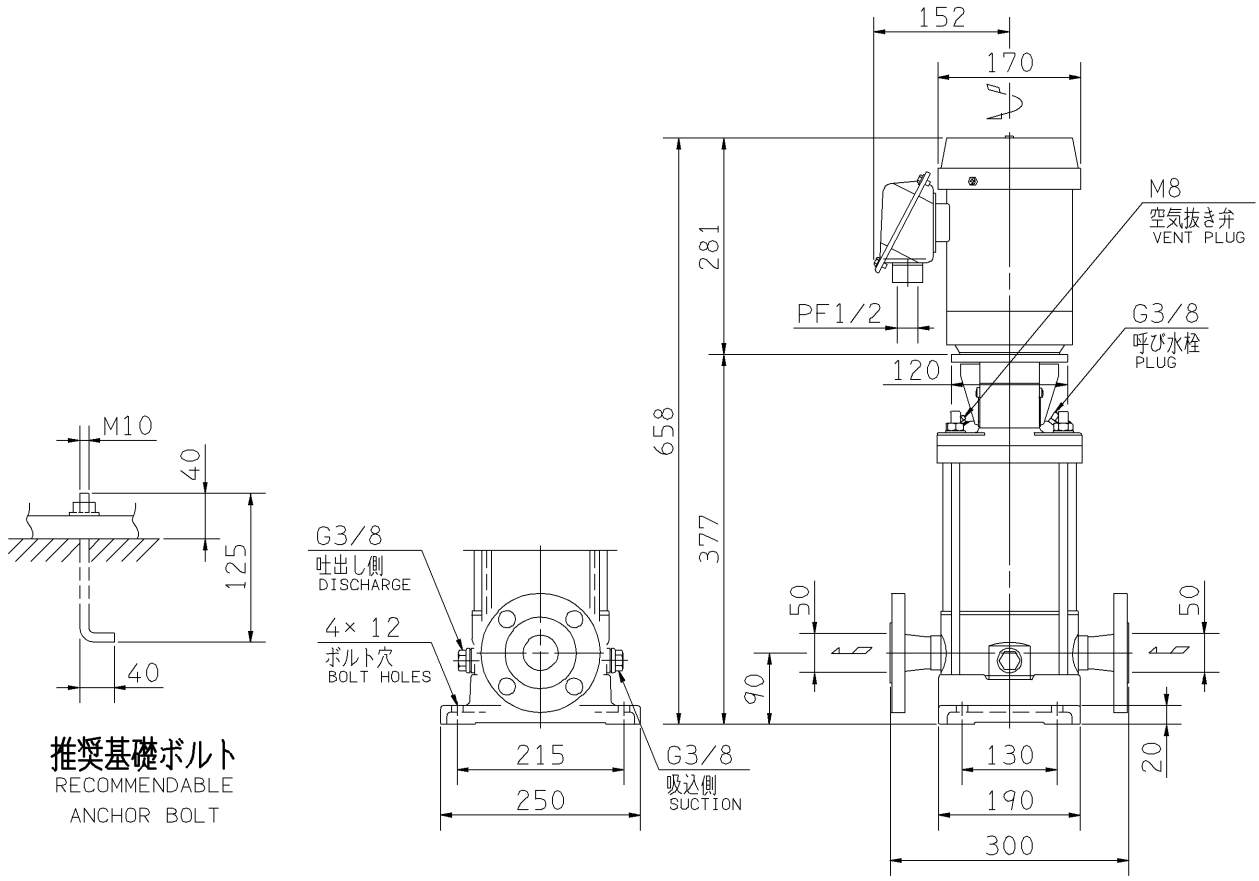


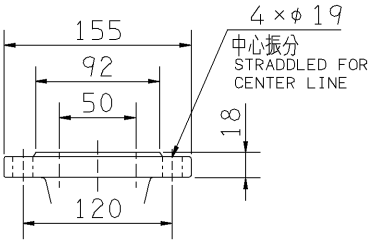


吸込フランジ
SUCTION FLANGE

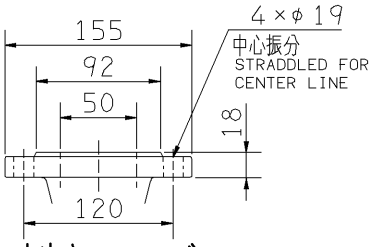


吐出しフランジ
DISCHARGE FLANGE

注）NOTE
1. 電動機仕様 MOTOR SPEC. ： 三相誘導電動機 THREE PHASE INDUCTION MOTOR.
形式 TYPE ： 全閉外扇形 T.E.F.C.
保護方式 PROTECTION ： IP55（屋外）
2. ※印の値は、概略値を示します。
DIMENSIONS MARKED ※ INDICATE ROUGH VALUE.

| 質量 MASS | ※36 kg |
|---|---|

| 標準附属品 STANDARD ACCESSORIES | | | | 特別附属品 SPECIAL ACCESSORIES | | 電動機 MOTOR | | 特殊仕様 SPECIAL SPEC. |
|---|---|---|---|---|---|---|---|---|
| 1 | | 8 | | 1 | | 周波数 Hz | Hz | |
| 2 | | 9 | | 2 | | 電圧 V | V | |
| 3 | | 10 | | 3 | | 出力 kW | kW | |
| 4 | | 11 | | 4 | | 形式 TYPE | | |
| 5 | | 12 | | 5 | | メーカ MAKER | | |
| 6 | | 13 | | 6 | | | | |
| 7 | | 14 | | 7 | | | | |

| 御注文主 CUSTOMER<br>御使用先 FINAL USER | | | | 機器番号 ITEM NO.<br>機器名称 ITEM NAME | | |
|---|---|---|---|---|---|---|
| 荏原製番 SER.NO. | 機名 MODEL | 吐出し量 CAPACITY | 全揚程 TOTAL HEAD | 同期速度 SPEED | 出力 OUTPUT | 数量 Q'TY |
| | | | | $min^{-1}$ | | |

図番 DWG.NO. D50EVMSL151.1　001

MEVMSL-D011

EBARA

EBARA CORPORATION

170220