エバラDS型汚水用水中ポンプ
EBARA SUBMERSIBLE SEWAGE PUMPS

外形寸法図
DIMENSIONS

電源容量は下記出力の
2倍が必要となります。

機名 MODEL 40DSJ5.25S　周波数 FREQUENCY 50 Hz　出力 OUTPUT 0.25 kW

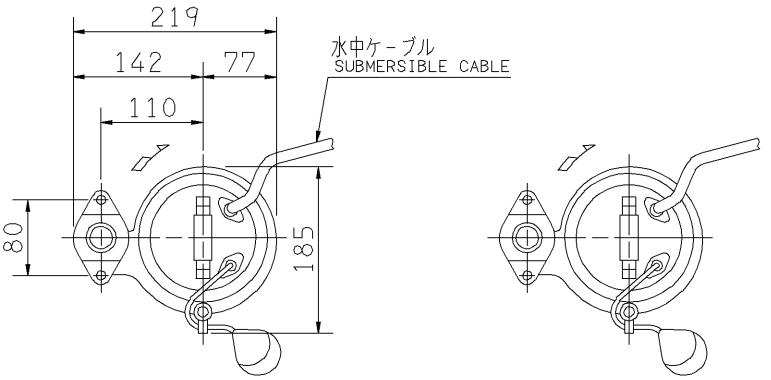

電動機仕様
MOTOR SPEC.

単相誘導電動機
SINGLE PHASE INDUCTION MOTOR.

形式 TYPE	乾式水中形 DRY TYPE
極数 POLE	2
電動機焼損防止装置内蔵 PROTECTOR INSTALLED INSIDE	
潤滑油 LUBRICATING OIL	タービン油 32 TURBINE OIL
容量(mL) CAPACITY	120

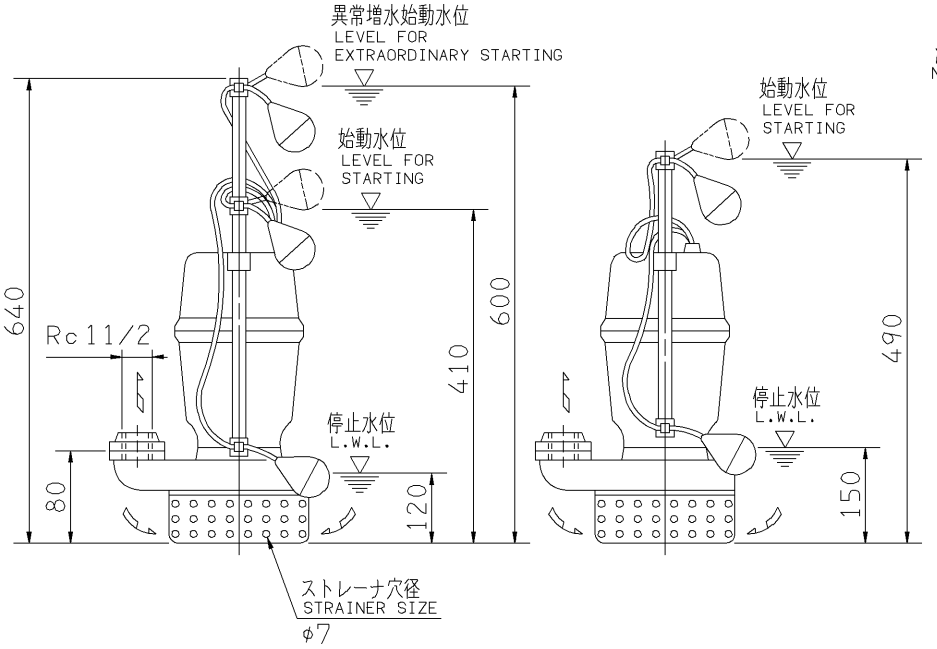

1号機(DSJ)
NO.1 PUMP

2号機(DSA)
NO.2 PUMP

注) NOTE
1. 停止水位での連続運転時間は、10分以内です。
IT IS LIMITED TO OPERATE AT STOP WATER LEVEL WITHIN 10 MINUTES.
2. 水位が始動水位から停止水位まで変動する場合の連続運転時間は、30分以内です。
IT IS LIMITED TO OPERATE BELOW START WATER LEVEL WITHIN 30 MINUTES.

質量 MASS	14 kg

標準附属品 STANDARD ACCESSORIES				特別附属品 SPECIAL ACCESSORIES		電動機 MOTOR		特殊仕様 SPECIAL SPEC.
1	地上銘板 NAME PLATE	8		1		周波数 Hz	Hz	
2	相フランジ COMPANION FLANGE	9		2		電圧 V	V	
3	水中ケーブル 6m SUBMERSIBLE CABLE	10		3		出力 kW	kW	
4		11		4		形式 TYPE		
5		12		5		メーカ MAKER		
6		13		6				
7		14		7				

御注文主 CUSTOMER	機器番号 ITEM NO.
御使用先 FINAL USER	機器名称 ITEM NAME

荏原製番 SER.NO.	機名 MODEL	吐出し量 CAPACITY	全揚程 TOTAL HEAD	同期速度 SPEED	出力 OUTPUT	数量 Q'TY
				min^{-1}		

図番 DWG.NO. D40DSJ5.25S 003

MDSJ-D021

EBARA

EBARA CORPORATION

170124