エバラSQD型自吸ポンプ
EBARA SELF PRIMING PUMPS

外形寸法図
DIMENSIONS

機名 MODEL 32SQFD5.25S　　周波数 FREQUENCY 50 Hz　　出力 OUTPUT 0.25 kW

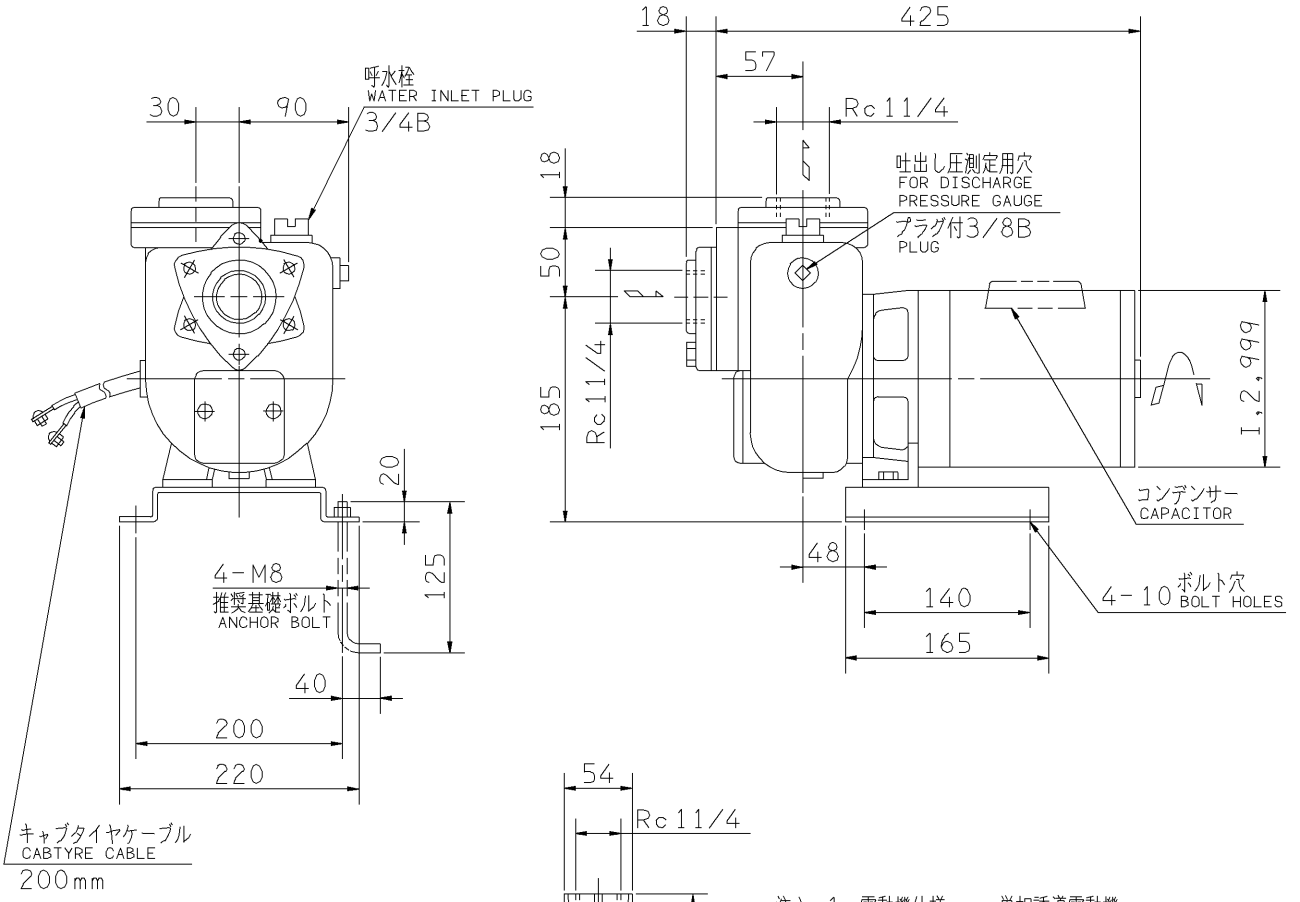

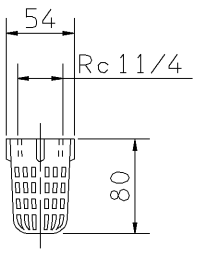

ストレーナ
STRAINER

注) NOTE
1. 電動機仕様 : 単相誘導電動機
MOTOR SPEC. : SINGLE PHASE INDUCTION MOTOR.
形式 TYPE : 防滴保護形 O.D.P.
2. ※印の値は、概略値を示します。
DIMENSIONS MARKED ※ INDICATE ROUGH VALUE.

質量 MASS	※23 kg

標準附属品 STANDARD ACCESSORIES				特別附属品 SPECIAL ACCESSORIES		電動機 MOTOR		特殊仕様 SPECIAL SPEC.
1	単独ベース SINGLE BASE	8		1		周波数 Hz	Hz	
2	呼水栓 WATER INLET PLUG	9		2		電圧 V	V	
3	相フランジ COMPANION FLANGE	10		3		出力 kW	kW	
4	ストレーナ STRAINER	11		4		形式 TYPE		
5		12		5		メーカ MAKER		
6		13		6				
7		14		7				

御注文主 CUSTOMER	機器番号 ITEM NO.
御使用先 FINAL USER	機器名称 ITEM NAME

荏原製番 SER.NO.	機名 MODEL	吐出し量 CAPACITY	全揚程 TOTAL HEAD	同期速度 SPEED	出力 OUTPUT	数量 Q'TY
				min⁻¹		

図番 DWG.NO.	D32SQFD5.25S	003

MSQD-D011

EBARA

EBARA CORPORATION

170220