エバラBMSP型ステンレス製水中渦巻ポンプ
EBARA STAINLESS SUBMERSIBLE PUMPS FOR WATER PIT

外形寸法図
DIMENSIONS

機名 MODEL 32BMSP6.4　　周波数 FREQUENCY 60 Hz　　出力 OUTPUT 0.4 kW

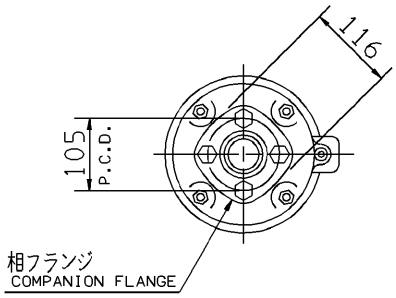

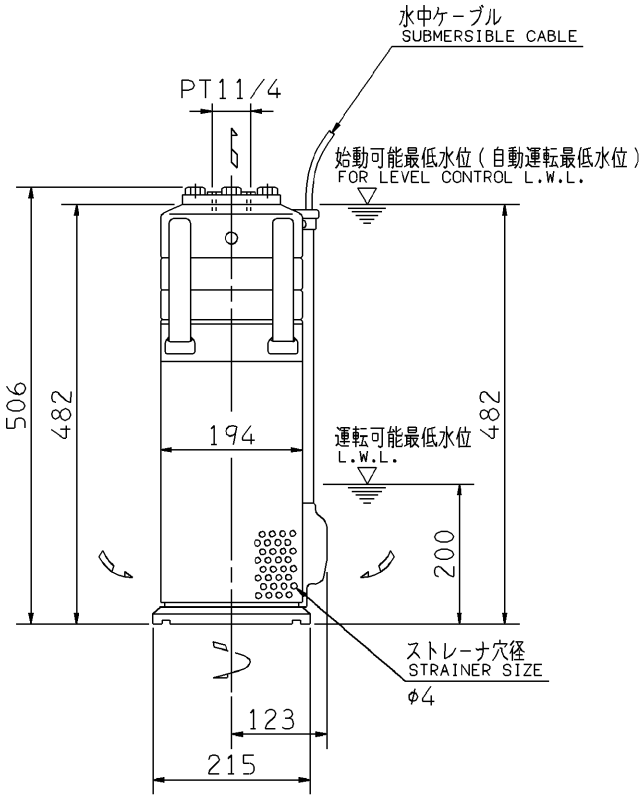

電動機仕様
MOTOR SPEC.

三相誘導電動機
THREE PHASE INDUCTION MOTOR.

形式 TYPE	キャンド CANNED
極数 POLE	2
始動方式 STARTING METHOD	直入 LINE START
封入液 ENCLOSURE LIQUID	プロピレングリコール水溶液 PROPYLENE GLYCOL
容量(cc) CAPACITY	1000

質量 MASS	※31 kg

標準附属品 STANDARD ACCESSORIES				特別附属品 SPECIAL ACCESSORIES		電動機 MOTOR		特殊仕様 SPECIAL SPEC.
1	地上銘板 NAME PLATE	8		1		周波数 Hz	Hz	
2	相フランジ COMPANION FLANGE	9		2		電圧 V	V	
3	ケーブルバンド CABLE BAND	10		3		出力 kW	kW	
4	水中ケーブル 10m SUBMERSIBLE CABLE	11		4		形式 TYPE		
5		12		5		メーカ MAKER		
6		13		6				
7		14		7				

御注文主 CUSTOMER	機器番号 ITEM NO.
御使用先 FINAL USER	機器名称 ITEM NAME

荏原製番 SER.NO.	機名 MODEL	吐出し量 CAPACITY	全揚程 TOTAL HEAD	同期速度 SPEED	出力 OUTPUT	数量 Q'TY
				min-1		

図番 DWG.NO. D32BMSP6.4 000

EBARA

EBARA CORPORATION

MBMSP-D011

990129