エバラLPD型ラインポンプ
EBARA IN LINE PUMPS

外形寸法図
DIMENSIONS

機名 MODEL 25LPD6.05S　　周波数 FREQUENCY 60 Hz　　出力 OUTPUT 0.05 kW

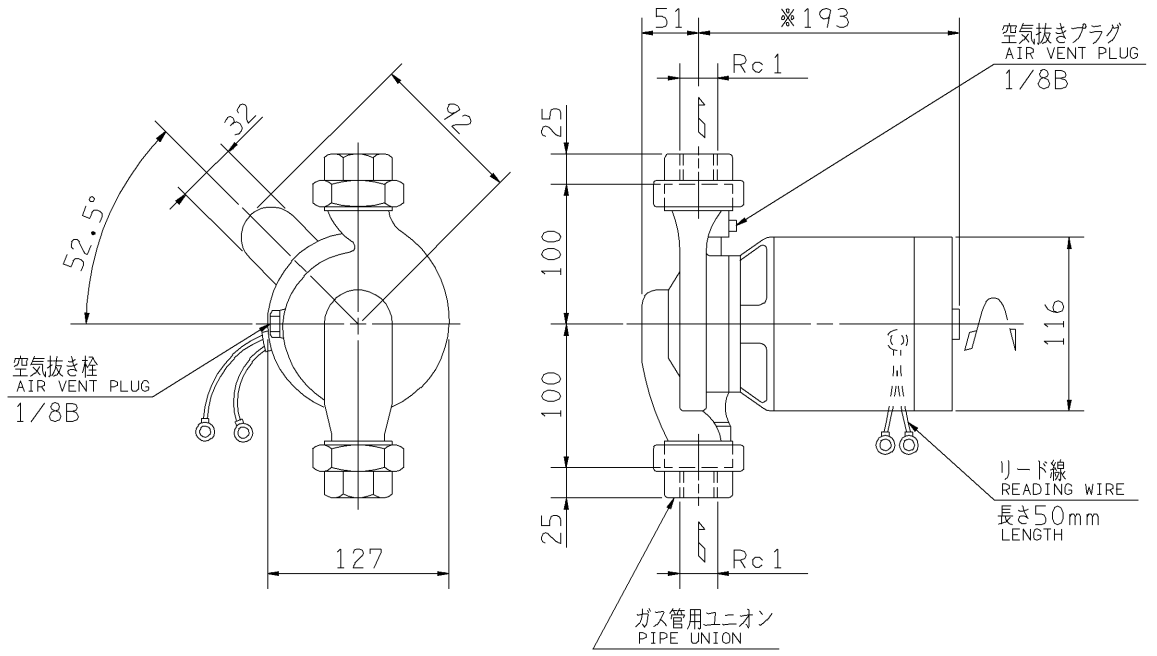

注) NOTE
1. 電動機仕様 : 単相誘導電動機
MOTOR SPEC. SINGLE PHASE INDUCTION MOTOR.
形式 TYPE : 保護形 OPEN
2. ※印の値は、概略値を示します。
DIMENSIONS MARKED ※ INDICATE ROUGH VALUE.

質量 MASS	※11 kg

標準附属品 STANDARD ACCESSORIES				特別附属品 SPECIAL ACCESSORIES		電動機 MOTOR		特殊仕様 SPECIAL SPEC.
1	ガス管用ユニオン PIPE UNION	8		1		周波数 Hz	Hz	
2		9		2		電圧 V	V	
3		10		3		出力 kW	kW	
4		11		4		形式 TYPE		
5		12		5		メーカ MAKER		
6		13		6				
7		14		7				

御注文主 CUSTOMER	機器番号 ITEM NO.
御使用先 FINAL USER	機器名称 ITEM NAME

荏原製番 SER.NO.	機名 MODEL	吐出し量 CAPACITY	全揚程 TOTAL HEAD	同期速度 SPEED	出力 OUTPUT	数量 Q'TY
				min^{-1}		

図番 DWG.NO.	D25LPD6.05SA	003

EBARA

EBARA CORPORATION

MLPD-D011A

170124