エバラＦＳ型片吸込渦巻ポンプ
EBARA END SUCTION VOLUTE PUMPS

トップランナーモータ搭載
with top runner motor

外形寸法図
DIMENSIONS

機名 MODEL 150X125FS4H511E　周波数 FREQUENCY 50 Hz　出力 OUTPUT 11 kW

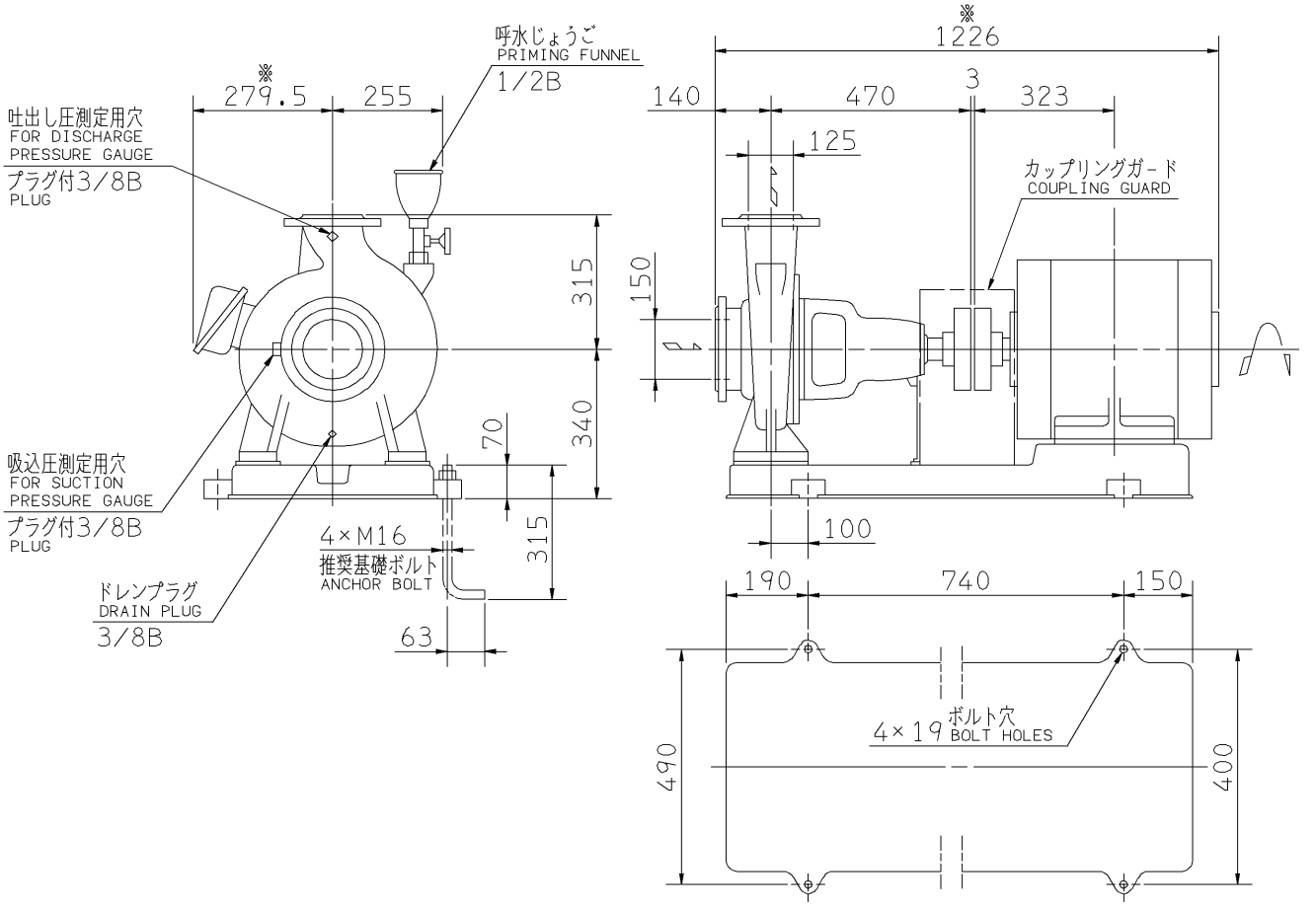

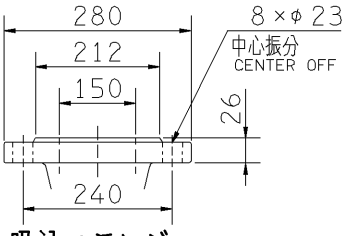

吸込フランジ
SUCTION FLANGE

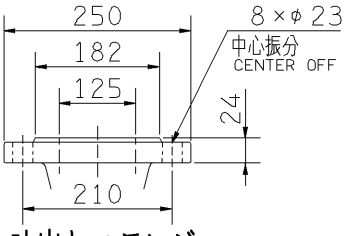

吐出しフランジ
DISCHARGE FLANGE

注）NOTE
1. 電動機仕様 MOTOR SPEC. ： 三相誘導電動機 THREE PHASE INDUCTION MOTOR.
   形式 TYPE ： 全閉外扇形 T.E.F.C.
   保護方式 PROTECTION ： IP44 （屋内）
2. ※印の値は、概略値を示します。
   DIMENSIONS MARKED ※ INDICATE ROUGH VALUE.

質量 MASS ※281 kg

標準附属品 STANDARD ACCESSORIES				特別附属品 SPECIAL ACCESSORIES		電動機 MOTOR		特殊仕様 SPECIAL SPEC.
1	共通ベース COMMON BASE	8		1		周波数 Hz	Hz	
2	呼水じょうご PRIMING FUNNEL	9		2		電圧 V	V	
3	カップリング SHAFT COUPLING	10		3		出力 kW	kW	
4	カップリングガード COUPLING GUARD	11		4		形式 TYPE		
5	ガスケット GASKET	12		5		メーカ MAKER		
6		13		6				
7		14		7				

御注文主 CUSTOMER	機器番号 ITEM NO.
御使用先 FINAL USER	機器名称 ITEM NAME

荏原製番 SER.NO.	機名 MODEL	吐出し量 CAPACITY	全揚程 TOTAL HEAD	同期速度 SPEED	出力 OUTPUT	数量 Q'TY
				min⁻¹		

図番 DWG.NO. D150X125FS4H511E 000

MFS-D044E

EBARA

EBARA CORPORATION

150211