エバラEVMS/EVMSL型ステンレス製立形多段ポンプ
EBARA STAINLESS STEEL VERTICAL MULTI-STAGE PUMPS

トップランナーモータ搭載
with top runner motor

外形寸法図
DIMENSIONS

浸出性能基準適合品

機名 MODEL 100EVMS155.5B　周波数 FREQUENCY 50 Hz　出力 OUTPUT 5.5 kW

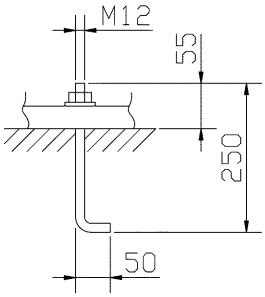

推奨基礎ボルト
RECOMMENDABLE ANCHOR BOLT

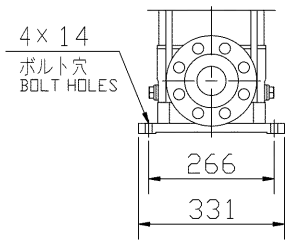

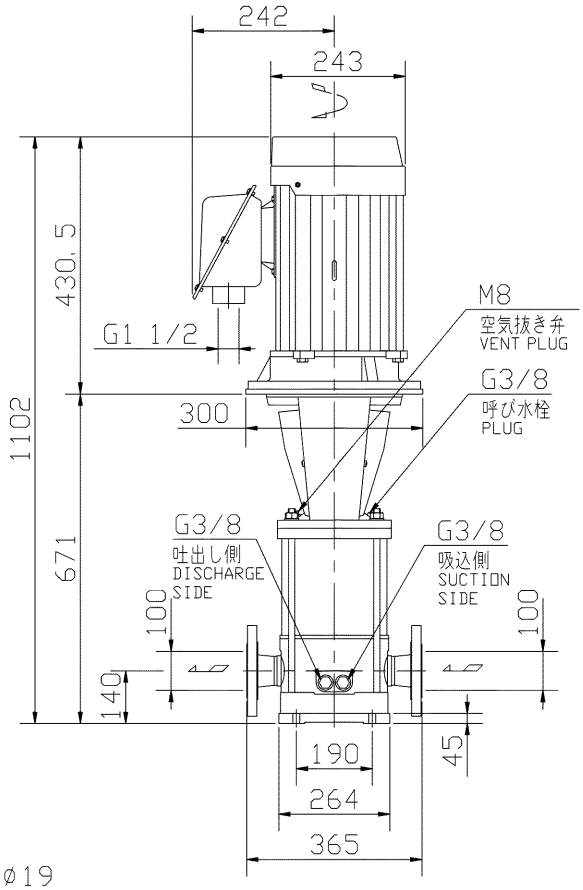

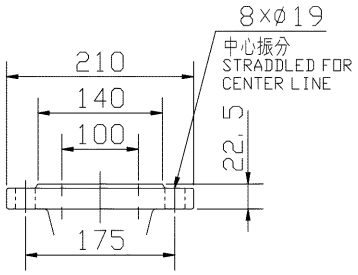

吸込フランジ
SUCTION FLANGE

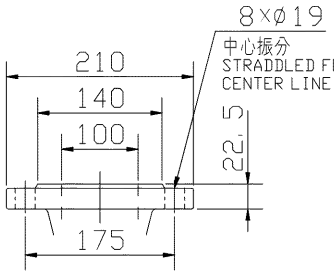

吐出しフランジ
DISCHARGE FLANGE

注) NOTE
1. 電動機仕様: 三相誘導電動機
MOTOR SPEC. THREE PHASE INDUCTION MOTOR.
形式: 全閉外扇形
TYPE T.E.F.C.
保護方式: IP55 (屋外)
PROTECTION
2. ※印の値は,概略値を示します。
DIMENSIONS MARKED ※ INDICATE ROUGH VALUE.

質量 MASS	※131 kg

標準附属品 STANDARD ACCESSORIES				特別附属品 SPECIAL ACCESSORIES		電動機 MOTOR		特殊仕様 SPECIAL SPEC.
1		8		1		周波数 Hz	Hz	
2		9		2		電圧 V	V	
3		10		3		出力 kW	kW	
4		11		4		形式 TYPE		
5		12		5		メーカ MAKER		
6		13		6				
7		14		7				

御注文主 CUSTOMER 御使用先 FINAL USER				機器番号 ITEM NO. 機器名称 ITEM NAME		
荏原製番 SER. NO.	機名 MODEL	吐出し量CAPACITY	全揚程TOTAL HEAD	同期速度SPEED	出力 OUTPUT	数量 Q'TY
				min⁻¹		

図番 DWG. NO.	D100EVMSL155.5B	000

EBARA

EBARA CORPORATION

MEVMS-D061

000
260423
A4-301