■用途

①海水の移送

②腐食性液の移送

■特長

①軸封部の無いマグネット駆動ですので液漏れの心配がありません。

②ケーシングには耐食性に優れたポリプロピレンを使用しています。

③どのような吐出し量でも安定した性能を持ち、過負荷にならないリミットロード特性になっています。

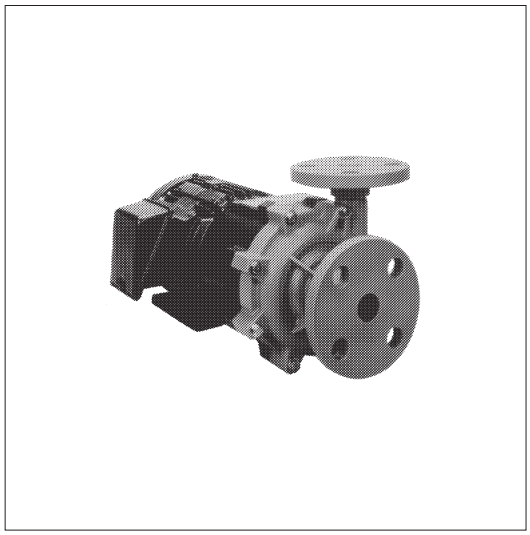

■標準仕様

型式		NLPA型	NLPB型
取扱液	液質	取扱液一覧表を参照のこと。※1	
	液温	0～60℃（清水）	
	密度	1.2kg/L以下	
	スラリ	混入不可	
標準許容押込圧力		0.05MPa{0.5kgf/㎠}	
許容吸込全揚程		ー2m以内（20℃）	
構造	羽根車	クローズド	
	ラジアル軸受	スリーブ	
	スラスト軸受	ディスク	
フランジ		JIS 10K形相当※2	
材料	ケーシング	PP（ポリプロピレン）	
	羽根車	PP（ポリプロピレン）	
	キャン	PP（ポリプロピレン）	
	ラジアル軸受	カーボン	
	マウスリング	PTFE	
	固定側スラスト軸受	SUS316	アルミナセラミックス
	主軸	SUS316	アルミナセラミックス
	磁石	フェライト	
	Oリング	EPDM	耐酸性ふっ素ゴム
電動機※3※4	相・極数	三相・2極	
	電圧	200/220V	
	形式・保護方式	全閉外扇形・IP44（屋内）	
	効率	標準効率：0.4kW	
		IE3(プレミアム効率)※5：0.75kW以上	
設置場所※6		屋内	

※1　取扱液一覧表は、NAF型の項を参照ください。
※2　取合い寸法はJIS規格品と同一ですが、一部形状・寸法が異なります。
※3　インバータ駆動の場合は、別項の『インバータ運転時の注意』をご参照ください。
※4　電圧変動：±5%以内・周波数変動：±2%以内・電圧、周波数の同時変動：双方絶対値の和が5%以内。
ただしいずれの場合も電動機の特性、温度上昇などは定格値に準じません。
※5　三相0.75kW以上はトップランナーモータです。
※6　周囲温度0～40℃、相対湿度85%以下（結露しないこと）、標高1000m以下、腐食性および爆発性ガス、蒸気がないこと。

■標準附属品

単独ベース ……1

■特殊仕様

電動機変更	異電圧 400/440V※1 全閉外扇形・IP44（屋外） 安全増防爆形（eG3）・IP44（屋外）※2

※1　全閉外扇形・IP44（屋外）になります。
※2　電動機は標準効率になります。

■機名説明

50 × 40　NLPB　6　1.5　B
①　②　③　④　⑤　⑥

①吸込口径(㎜)　②吐出し口径(㎜)※
③機種記号(型式)　④周波数(5：50Hz、6：60Hz)
⑤出力(kW)　⑥判別記号
※吸込と吐出しが同一時は吐出し省略

■選定図　60Hz〔同期速度：3600min⁻¹〕　密度：1.2kg/L以下

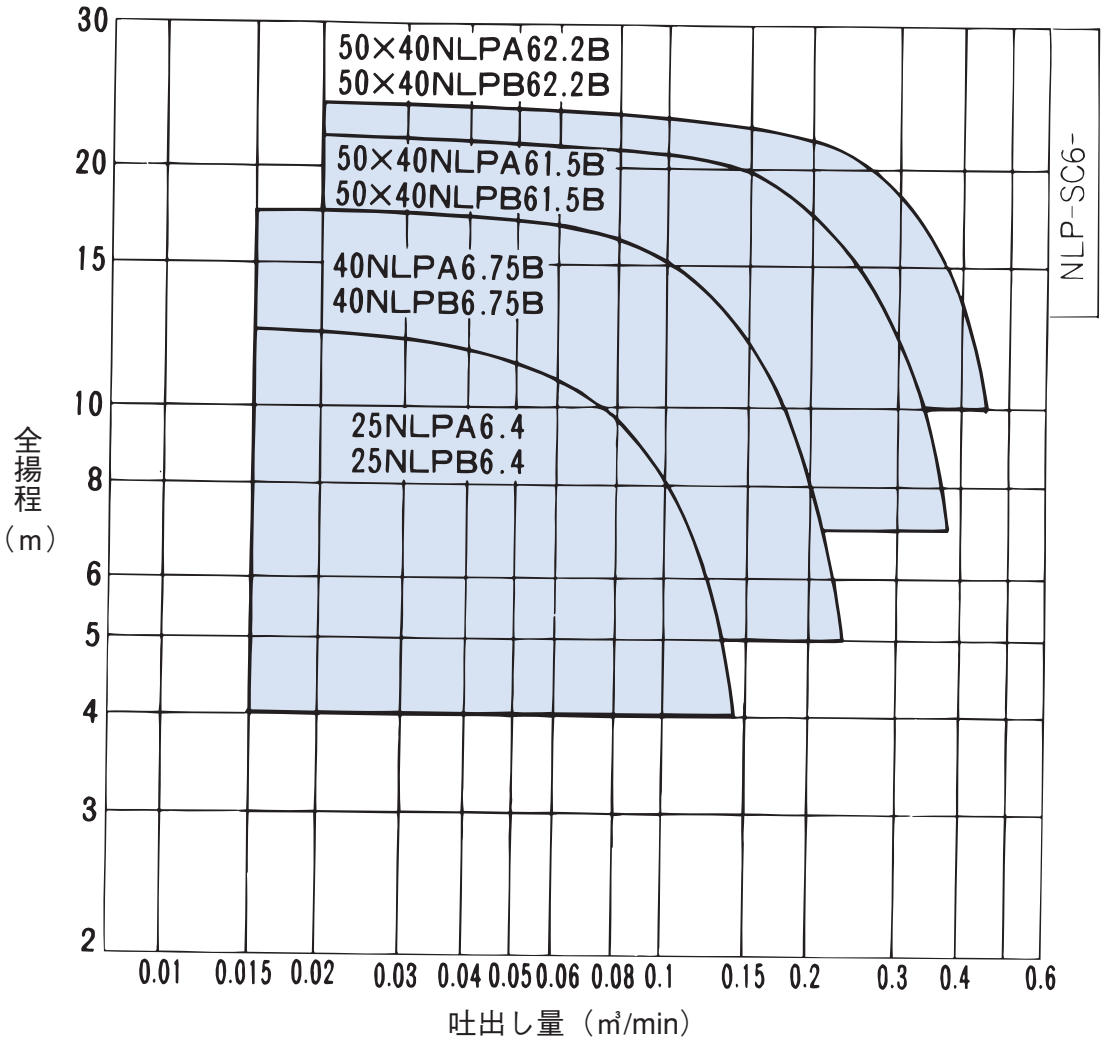

■要目表

機　　名	出　力 kW	吐出し量 m³/min	全揚程 m	吐出し量 m³/min	全揚程 m	許容押込圧力 MPa{kgf/cm²}
25NLPA6.4	0.4	0.015	12.2	0.14	4.0	0.05{0.5}
40NLPA6.75B	0.75	0.015	17.6	0.23	5.0	
50×40NLPA61.5B	1.5	0.02	22.0	0.38	7.0	
50×40NLPA62.2B	2.2	0.02	24.0	0.46	10.0	
25NLPB6.4	0.4	0.015	12.2	0.14	4.0	
40NLPB6.75B	0.75	0.015	17.6	0.23	5.0	
50×40NLPB61.5B	1.5	0.02	22.0	0.38	7.0	
50×40NLPB62.2B	2.2	0.02	24.0	0.46	10.0	

■構造断面図(例 NLPA型)

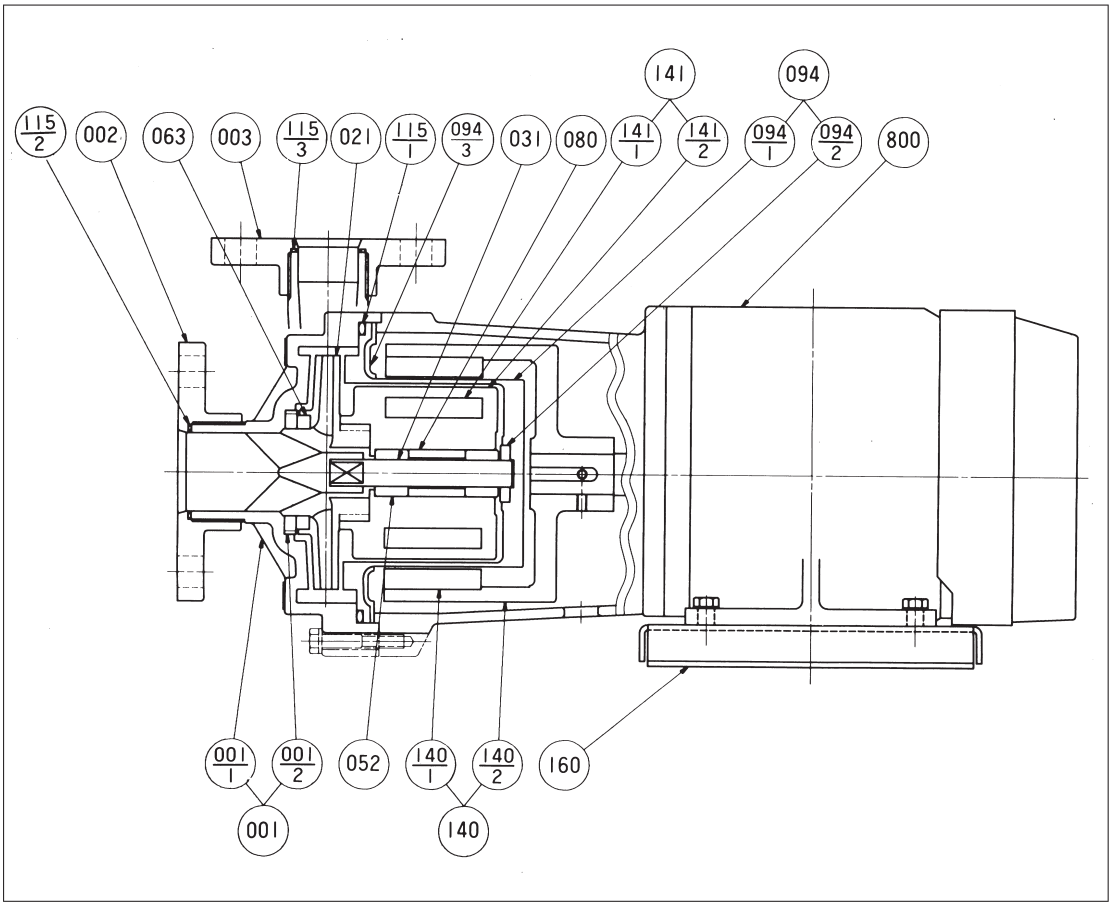

番号	部品名	材料	個数
001	ケーシングセット	ポリプロピレン・SUS316	1組
001-1	ケーシング	ポリプロピレン	ー
001-2	スラストメタル	SUS316	ー
002	吸込フランジ	ポリプロピレン	1
003	吐出しフランジ	ポリプロピレン	1
021	羽根車	ポリプロピレン	1
031	主軸	SUS316	1
052	軸受メタル	カーボン	2
063	マウスリング	PTFE	1
080	スペーサ	ポリプロピレン	1
094	キャンセット	ポリプロピレン・SUS316	1組
094-1	キャン	ポリプロピレン	ー
094-2	スラストメタル	SUS316	ー

番号	部品名	材料	個数
094-3	バックアップリング	SS	1
115-1	Oリング	ゴム/EPDM	1
115-2	Oリング	ゴム/EPDM	1
115-3	Oリング	ゴム/EPDM	1
140	駆動マグネットセット	フェライト・FC200	1組
140-1	駆動マグネット	フェライト	ー
140-2	ヨーク	FC200	ー
141	従動マグネットセット	フェライト・ポリプロピレン	1組
141-1	従動マグネット	フェライト	ー
141-2	マグネットキャン	ポリプロピレン	ー
160	単独ベース	SS	1
800	電動機	ー	1

■外形寸法図　計画・実施に際しては納入仕様書をご請求ください。

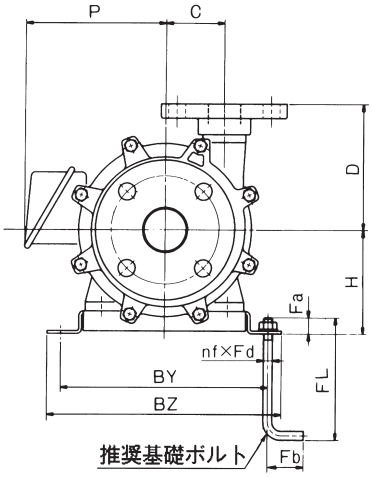

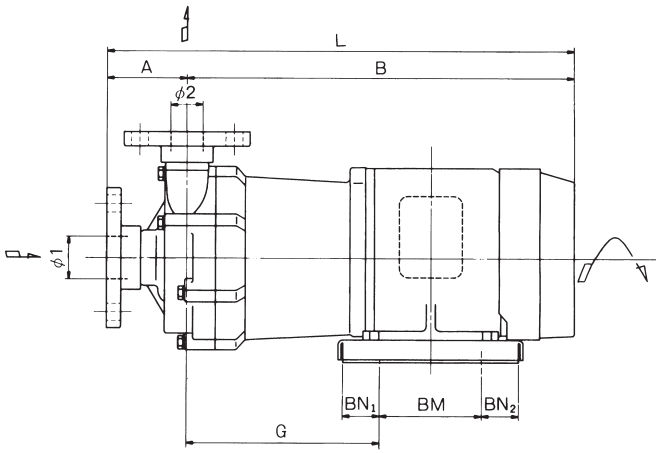

●フランジ寸法

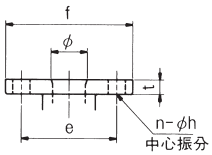

口径 φ	f	e	t	n	h
25	125	90	14	4	19
40	140	105	16	4	19
50	155	120	16	4	19

単位：mm

機　名	出力 kW	吸込口径 φ1	吐出し口径 φ2	ポンプ及び電動機													推奨基礎ボルト				質量 kg
				A	B	C	D	G	H	L	P	BN1	BN2	BM	BY	BZ	nf×Fd	FL	Fa	Fb	
25NLPA6.4	0.4	25	25	91	312	51	114	153	129	403	132	110	110	—	210	246	2×M10	125	20	40	20
40NLPA6.75B	0.75	40	40	104.5	373.5	57.5	140	59.5	148	478	146	40	40	230	230	270	4×M10	125	20	40	28
50×40NLPA61.5B	1.5	50	40	89	445	65	140	259.5	115	534	129	90	35	125	230	260	4×M12	160	20	50	39
50×40NLPA62.2B	2.2	50	40	89	445	65	140	259.5	115	534	156	90	35	125	230	260	4×M12	160	20	50	44
25NLPB6.4	0.4	25	25	91	312	51	114	153	129	403	132	110	110	—	210	246	2×M10	125	20	40	20
40NLPB6.75B	0.75	40	40	104.5	373.5	57.5	140	59.5	148	478	146	40	40	230	230	279	4×M10	125	20	40	28
50×40NLPB61.5B	1.5	50	40	89	445	65	140	259.5	115	534	129	90	35	125	230	260	4×M12	160	20	50	39
50×40NLPB62.2B	2.2	50	40	89	445	65	140	259.5	115	534	156	90	35	125	230	260	4×M12	160	20	50	44

■電動機特性　NLP型：2P-60Hz

分類 相	分類 式	出力 kW	定格 電圧 V	定格 電流 A	定格 回転速度 min⁻¹	定格 力率 %	定格 効率 %	始動 始動トルク %	始動 始動電流 A	始動 始動方式	耐熱クラス	軸受 負荷側	軸受 反負荷側
三相	全閉外扇形 IP44 (屋内)	0.4	200/220	2.0/2.0	3465/3490	81.4/76.3	83.0/83.1	479/580	15.5/17.1	じか入れ	F	6203ZZ	6203ZZ
			400/440	1.0/1.0		82.8/78.0	82.4/82.5	437/529	7.4/8.14				
		0.75	200/220	3.2/3.0	3445/3480	90.3/86.1	81.6/83.2	185/224	19.0/20.9		F	6204ZZC3	6204ZZC3
			400/440	1.6/1.5					9.5/10.5				
		1.5	200/220	6.2/5.8	3460/3485	89.2/86.7	85.5/86.4	224/271	46.0		F	6205ZZC3	6205ZZC3
			400/440	3.1/2.9					20.0/22.0				
		2.2	200/220	9.0/8.2	3445/3480	89.4/87.2	86.6/88.4	260/315	68.0/74.8		F	6205ZZC3	6205ZZC3
			400/440	4.5/4.1					34.0/37.4				