■用途
①融雪用
②散水用
■特長
①軽量
主要部品（羽根車・ディフューザ等）に樹脂を採用
②油封式電動機を採用

■標準仕様

適用井戸径(mm) （インチ）		100 4B	
ポンプ口径		32	50
取扱液	液質	清水※1	
	液温	0～35℃	
	許容砂含有量	50mg/L以下	
	許容塩素濃度	200mg/L以下	
ポンプ水没最大水深		150m	
ポンプ運転可能最低水位		1m以上	
ポンプ材料	吐出しケーシング	SCS13	
	羽根車	樹脂	
	主軸	SUS304	
電動機※2※3	相・電圧	三相・200/220V	
	出力	1.0～4.5kW	
	始動方式	じか入れ	
	形式・極数	油封式※4・２極	
	封入液	流動パラフィン※4	
ポンプ吐出し接続		ねじ込み	

※1　清水とは水道水、工業用水、井戸水、河川水でpH5.8～8.6、塩素イオン濃度200mg/L以下、遊離残留塩素濃度1mg/L以下、砂含有量50mg/L以下のものを意味します。油・海水・有機溶剤などには使用しないでください。ポンプが故障し、漏電や感電の原因となります。
※2　インバータ駆動の場合は、別項の『インバータ運転時の注意』をご参照ください。
※3　電圧変動：±10%以内・周波数変動：±1%以内・電圧、周波数の同時変動：双方絶対値の和が10%以内。ただしいずれの場合も電動機の特性、温度上昇などは定格値に準じません。
※4　電動機の封入液に油（流動パラフィン）を使用しています。ご使用中、封入液が漏れた場合、油（流動パラフィン）が流出することがありますが、使用している油（流動パラフィン）は人体に影響のないものです。

■標準附属品

井戸ふた（FC鋳物製）……1
吐出し曲管（FC鋳物製）……1
自動空気抜き弁※1（FC鋳物製／水道用エポキシ樹脂塗装）…1
ユニオン……1
ニップル……3
スルース弁※2・チェッキ弁※2（CAC406製）……各1
相フランジ※3（32BOY3164.5のみ）……1組
水中ケーブル……3m

※1　AVB1/2（32BOY3164.5：AVQ1/2）
※2　ねじ込み形（32BOY3164.5：20Kフランジ）
※3　20K溶接形

■特別附属品（オプション）

ステンレス製井戸ふた
水中ケーブル延長分
制御盤（EGBOY型）
制御盤用スタンド
深井戸用水位計（EBW型）※
低水位ケーブル（MA型）
電極棒（MB型）
連成計

※　ポンプ制御機器の項を参照ください。

■選定図

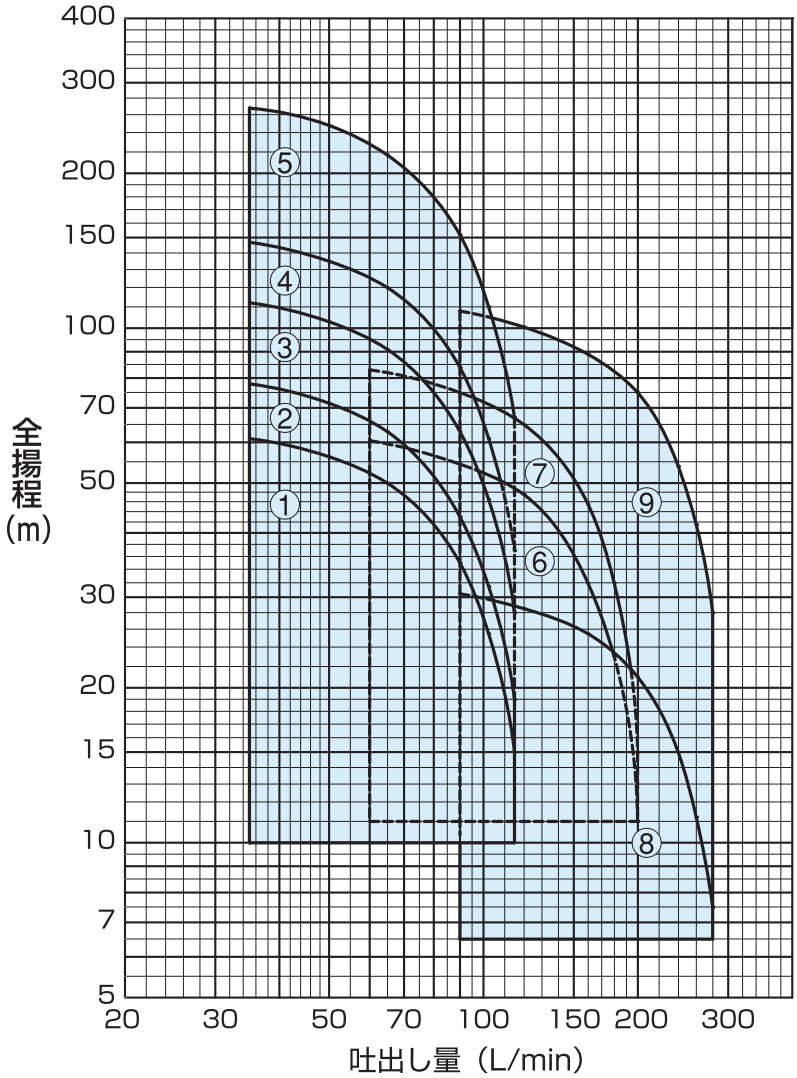

■要目表

井戸径 mm	ポンプ呼び径 mm	機　　名	段　数	出　力 kW	吐出し量 L/min	全揚程 m	吐出し量 L/min	全揚程 m
100	32	32BOY761.0	7	1.0	35	61	115	15
		32BOY961.3	9	1.3		78		19
		32BOY1361.9	13	1.9		112		28
		32BOY1762.5	17	2.5		147		37
		32BOY3164.5	31	4.5		268		67
	50	50BOY861.9	8	1.9	60	60.5	200	11
		50BOY1162.5	11	2.5		83		15
		50BOY461.3	4	1.3	90	30.5	280	7
		50BOY1464.5	14	4.5		108		28

■構造断面図（例）

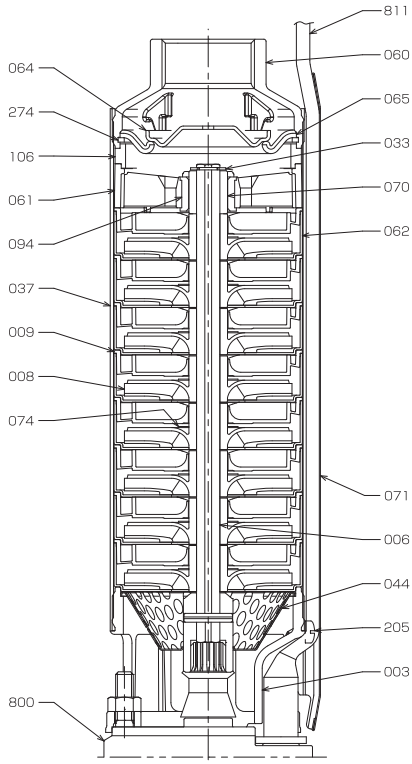

811	水中ケーブル	
800	水中電動機	
274	ストッパーリング	SUS302
205	十字穴付ナベ子ネジ	SUS304
106	スペーサ	合成樹脂
094	軸受	ゴム/EPDM
074	スラスト座金	SUS304
071	ケーブルカバー	SUS304
070	軸受スリーブ	セラミックス
065	バルブシート	SUS304 ゴム/EPDM
064	弁体	SUS304
062	ステージ　ハウジング	SUS304
061	ブラケット（上部/中間）	合成樹脂
060	吐出しケーシング	SCS13
044	ストレーナ	SUS304
037	外ケーシング	SUS304
033	C型止め輪	SUS304
009	ディフューザ	合成樹脂
008	羽根車	合成樹脂
006	主軸（カップリング付）	SUS304 SCS13
003	ブラケット	SCS13
番号	部品名	材料

清水

■外形寸法図　計画・実施に際しては納入仕様書をご請求ください。

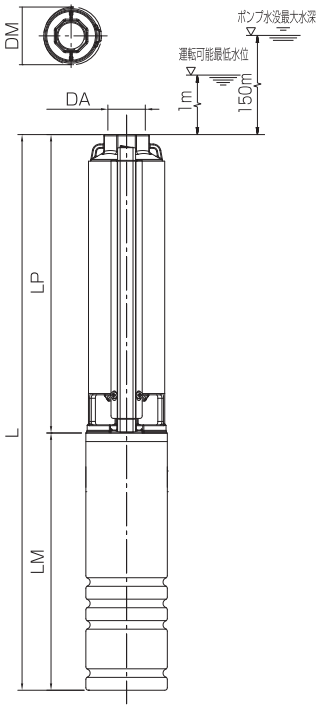

単位：mm

呼び径	機　名	吐出しサイズ DA	ポンプ及び電動機 LP	LM	L	DM	質量 kg
32	32BOY761.0	G1 1/4	293	325	618	98	12
	32BOY961.3		336	350	686		13
	32BOY1361.9		422	385	807		16
	32BOY1762.5		530	420	950		19
	32BOY3164.5		875	574	1449		28
50	50BOY861.9	G2	427	385	812	98	16
	50BOY1162.5		569	420	989		19
	50BOY461.3		285	350	635		13
	50BOY1464.5		675	574	1249		24

■据付図　計画・実施に際しては納入仕様書をご請求ください。

100㎜ 井戸用　A形（ねじ込み形）FC鋳物製

32～50BOY（32BOY3164.5を除く）

単位：㎜

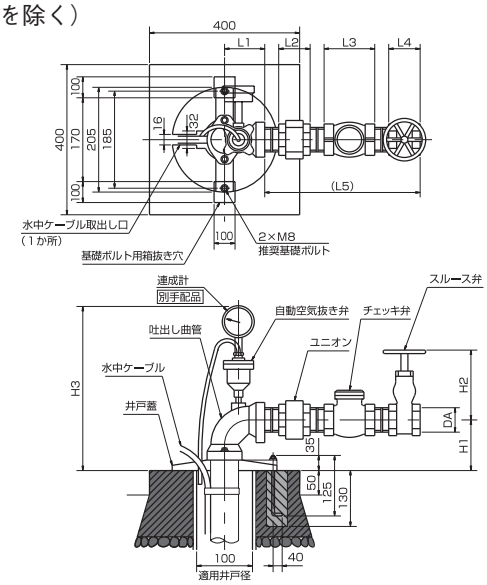

■据付図寸法表

単位：㎜

適用ポンプ呼び径	DA	据付け寸法								使用可能ケーブル平形3心(㎟)
		L1	L2	L3	L4	L5	H1	H2	H3	
32	Rc1 1/4	75	59	81	60	291	95	117	336	14
50	Rc2	90	72	109	71	354	110	154	354	14

100㎜ 井戸用　AH形（ねじ込み形）FC鋳物製

32BOY3164.5

単位：㎜

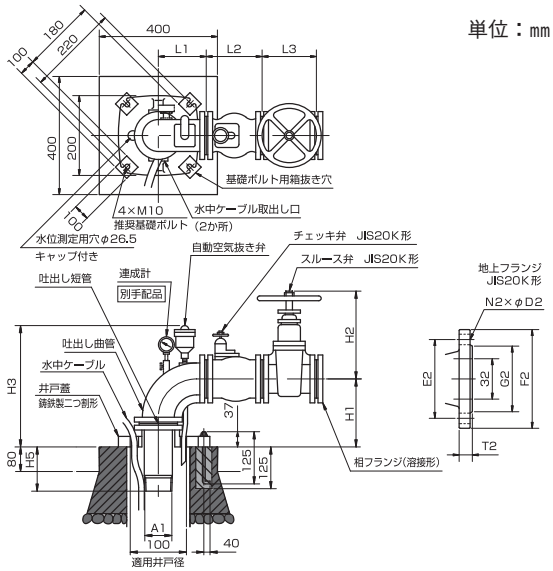

■据付図寸法表

単位：㎜

適用ポンプ呼び径	据付け寸法							使用可能ケーブル平形3心（㎟）
	L1	L2	L3	H1	H2	H3	H5	
32	90	160	140	140	241	317	70	14

単位：㎜

適用ポンプ呼び径	繰出し短管	地上フランジ					
	A1	F2	E2	G2	T2	N2	D2
32	R1 1/4	135	100	76	18	4	19

■電動機仕様一覧表

出力 kW	定格			始動		耐熱クラス	封入液	口出しケーブル			
	電圧 V	電流 A	回転数 min^{-1}	始動電流 A	始動方式			材料	心線数ーサイズ ㎟	仕上寸法 ㎜	本数
1.0	200/220	5.9/6.5	3350/3400	18/20	じか入れ	E	流動パラフィン	CVCTF	3-1.25	6.5×12.7	1
1.3		6.6/6.8	3305/3360	24/26							
1.9		9.0/9.1	3310/3355	32/34							
2.5		12.9/14.1	3350/3405	41/44							
4.5		20.4/19.6	3345/3395	78/80							

■延長ケーブル選定表（CVCTFケーブル）

単位：m

電圧 V	出力 kW	ケーブルサイズ（㎟） 周囲温度35℃以下					
		1.25	2	3.5	5.5	8	14
200/220	1.0	65	115	230	365		
	1.3	55	95	190	305	435	
	1.9	35	60	130	205	305	
	2.5		45	95	155	230	415
	4.5			35	65	100	190

■用途

樹脂製深井戸用水中モータポンプ

BOY型専用制御盤

■特長

①水位制御に液面リレーキットが不要です。

②過負荷・欠相・反相・始動頻度過多より、ポンプ・電動機を保護します。

③ポンプ運転状態（自動・手動）、警告の内容などLEDランプ・7セグにて表示します。

④ポンプ運転、ポンプ故障、井戸渇水、受水槽満水、受水槽減水を個別に外部出力できます。（外部出力用無電圧接点端子付）

EGBOY-B型

■制御盤仕様

適用ポンプ			エバラ樹脂製深井戸用水中モータポンプ（BOY型）	
設置場所			使用周囲温度ー5～40℃、相対湿度85%（結露しないこと）、標高1000m以下、腐食性ガス、可燃性ガス、爆発性ガスなきこと	
型式	屋外形	標準(漏電遮断器付)	EGBOY-kW BWL	EGBOY-kW CWL
		漏電遮断器＋進相コンデンサ付	EGBOY-kW BWLY(Z)	EGBOY-kW CWLY(Z)
電動機出力			0.75～3.0kW	4.0～4.5kW
始動方式			じか入れ始動	
相・定格電圧			三相200V50Hz・200/220V60Hz	
使用電源			電圧変動：±10%以内、周波数変動：±1%以内、 電圧・周波数の同時変動：双方絶対値の和が10%以内、相間アンバランス：2%以内	
主要機器	漏電遮断器		遮断容量2.5kA以上	
	操作・制御機器		操作部 切替スイッチ ……運転可ー運転不可 押しボタン方式 …自動(ENTER)、手動(BACK)、停止、表示切替(△)、リセット(▽) 表示部：LED ……電源(赤)、電圧(赤)、電流(赤)、自動(赤)、手動(赤)、受水槽満水(橙)、受水槽減水(橙)、故障(橙)、井戸渇水(橙) 7セグ：4桁 ……電流・電圧(表示切替)、故障コード、設定コード、設定値を表示 電動機保護 ……過負荷、欠相、反相、インチング、アンダーロード※1	操作部 切替スイッチ ……運転可ー運転不可 押しボタン方式 …運転選択、運転停止、警報解除/ブザー停止、設定、▲、▼ 表示部：LED ……電源(赤)、運転(赤)、停止(緑)、故障(橙)、自動(赤)、試験(赤)、運転停止(赤)、A(赤)[電流] 7セグ：4桁 ……電流、警報/故障コード、設定コード、設定値を表示 電動機保護 ……過負荷、欠相、反相、インチング
	外部出力端子		運転、故障、井戸渇水、受水槽満水、受水槽減水：無電圧a接点端子(AC250V　誘導負荷0.8A)	
盤ー電極間配線距離			架空配線：1000m 埋設配線：500m※2、※3	
構造	鋼板製閉鎖形		屋外壁掛形（IP33相当）　屋外スタンド形（IP33相当）	
塗装色			マンセル5Y7／1相当	マンセル5Y7／1相当　半ツヤ

※1　出荷時未設定：設定は取扱説明書に従って設定してください。

※2　ケーブルサイズを大きくすると、ケーブル間静電容量及び対地静電容量が大きくなり誤動作の原因になります。
推奨ケーブルサイズ：VCT-0.75㎟

※3　埋設の場合、周囲条件によって配線可能距離が短くなる場合があります。周囲条件が不明瞭な場合、安全率を見込んで上記距離の50%以内での使用を推奨いたします。

■制御方式

A方式　圧力スイッチ等による自動運転

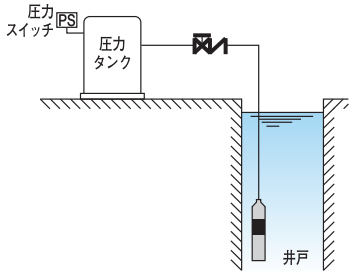

B方式　ポンプの空転防止を兼ねた圧力スイッチ等による自動運転

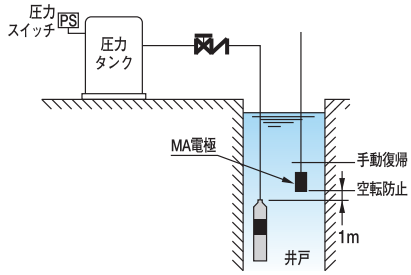

C方式　ポンプの空転防止を兼ねた圧力スイッチ等による自動運転

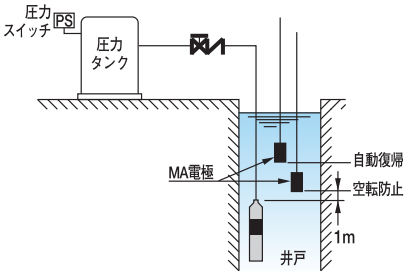

D方式　ポンプの空転防止を兼ねた井戸水位による自動運転

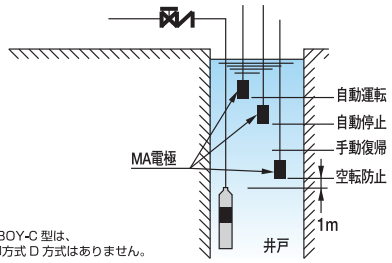

注：EGBOY-C 型は、
制御方式 D 方式はありません。

DC方式　井戸水位による自動運転

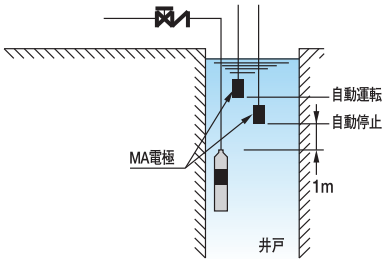

E方式　受水槽水位による自動運転

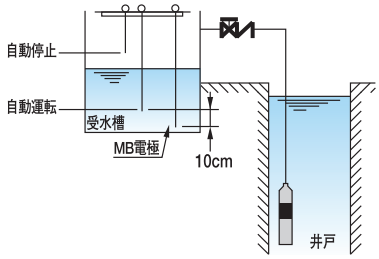

EA方式　受水槽水位による自動運転と異常増水警報
（受水槽減水警報なしの場合）

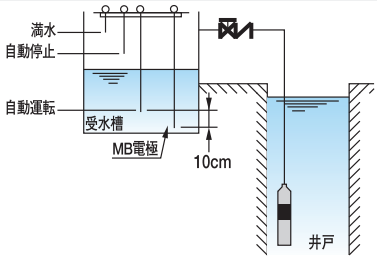

EA方式　受水槽水位による自動運転と異常増水警報
（受水槽減水警報ありの場合）

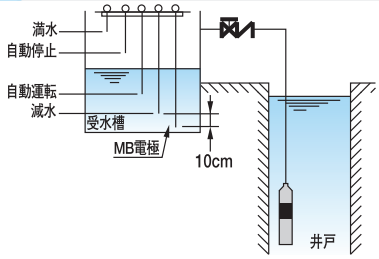

F方式　ポンプの空転防止を兼ねた受水槽水位による自動運転
（受水槽満水、減水警報なしの場合）

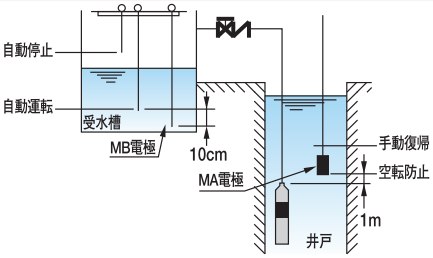

F方式　ポンプの空転防止を兼ねた受水槽水位による自動運転
（受水槽満水、減水警報ありの場合）

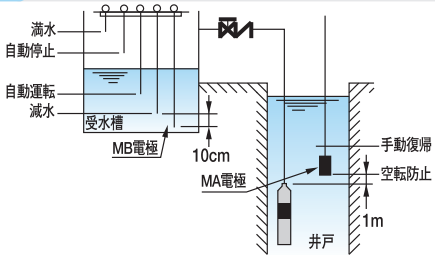

清水

G方式 ポンプの空転防止を兼ねた受水槽水位による自動運転
（受水槽満水、減水警報なしの場合）

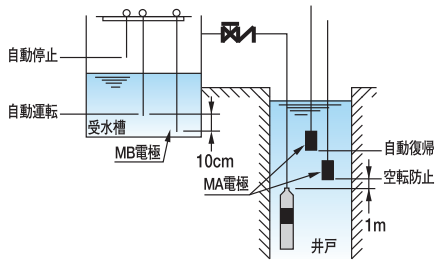

G方式 ポンプの空転防止を兼ねた受水槽水位による自動運転
（受水槽満水、減水警報ありの場合）

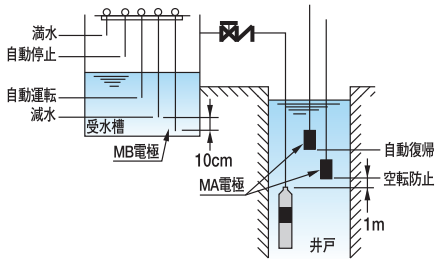

■制御方法（用途：融雪（例））

B方式

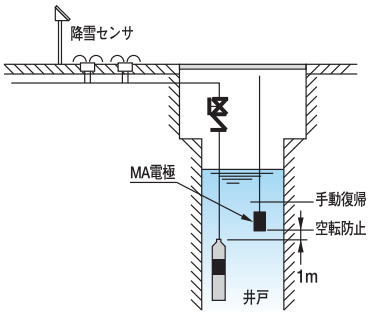

C方式

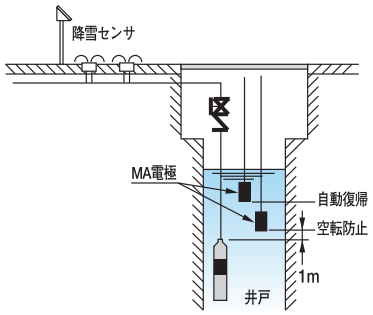

■外形寸法図　計画・実施に際しては納入仕様書をご請求ください。

EGBOY-B型

壁掛形の場合

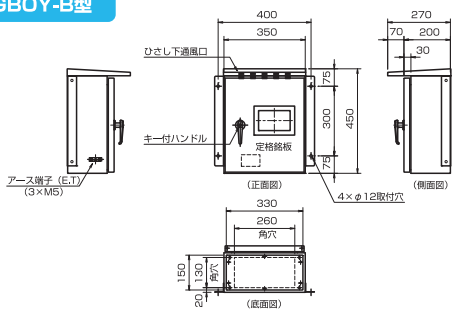

スタンド形の場合

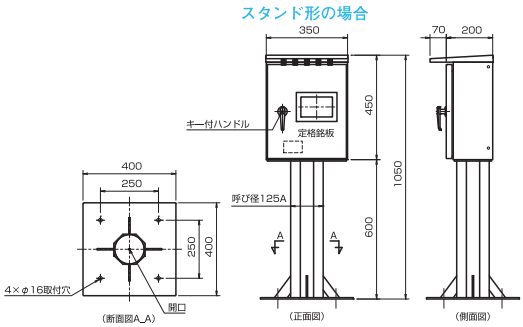

※制御盤概算質量：17kg（スタンド形：+22kg）

EGBOY-C型

壁掛形の場合

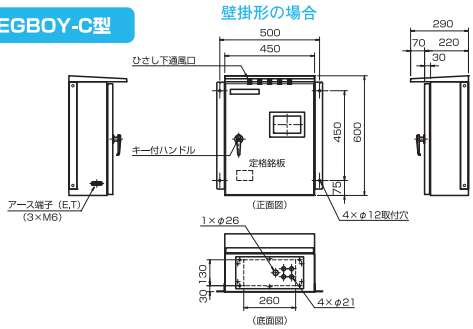

スタンド形の場合

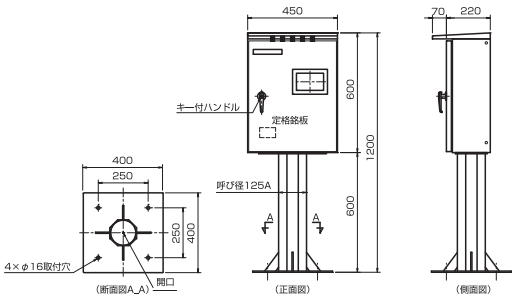

※制御盤概算質量：31kg（スタンド形：+22kg）

清水