# SCD型 トップランナーモータ搭載 浸出性能基準適合品 SCD型ステンレス製渦巻ポンプ

## ■用途

①クーリングタワー循環水
②各種機械セット用
③一般給水

## ■特長

①接液部はステンレス等を使用した浸出性能基準適合品です。
②ポンプ主要部品がステンレスプレス製なので、小形・軽量です。
③電動機直動形なので、直結不良による振動騒音がありません。
④軸封にメカニカルシールを採用しているので、保守が容易です。

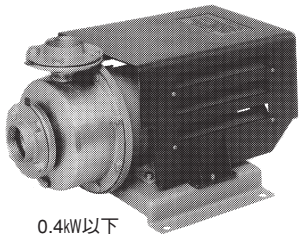
0.4kW以下

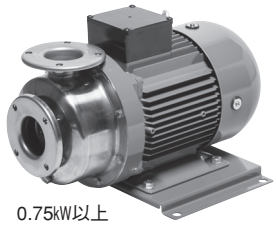
0.75kW以上

## ■標準仕様

| | | | |
|---|---|---|---|
| 取扱液 | | 清水※1　0～60℃<br>＊本ポンプは水道法による「給水装置の浸出性能基準」に適合します。 | |
| 吸込全揚程 | | ー4m（20℃）<br>（選定図吐出し量範囲内にて） | |
| 標準許容押込圧力 | | 0.2MPa｛2kgf/㎠｝ | |
| 構造 | 羽根車<br>軸封<br>軸受 | クローズド<br>メカニカルシール<br>密封玉軸受（電動機内） | |
| フランジ | | 特殊フランジ | |
| 材料 | ケーシング<br>羽根車<br>主軸 | SUS304<br>SUS304<br>SUS304（接液部） | |
| 電動機※2※3 | 相・極数<br>電圧<br>形式<br>保護方式<br>効率 | 単相・2極<br>100V<br>保護形（電動機カバー付）<br>—<br>標準効率 | 三相・2極<br>200/220V<br>全閉外扇形※4<br>IP44（屋外）※4<br>標準効率：0.4kW以下<br>IE3（プレミアム効率）※5：0.75kW以上 |
| 設置場所※6 | | 屋外・屋内 | 屋外・屋内 |

※1　清水とは水道水、工業用水、井戸水でpH5.8～8.6、塩素イオン濃度200mg/L以下、遊離残留塩素濃度1mg/L以下のものを意味します。
海水、特殊液には使用できません。
※2　インバータ駆動の場合は、別項の『インバータ運転時の注意』をご参照ください。（単相電動機のインバータ駆動はできません。）
※3　電圧変動：±5%以内・周波数変動：±2%以内・電圧、周波数の同時変動：双方絶対値の和が5%以内。
ただしいずれの場合も電動機の特性、温度上昇などは定格値に準じません。
※4　0.4kW以下は保護形（電動機カバー付）になります。
※5　三相0.75kW以上はトップランナーモータです。
※6　周囲温度0～40℃、相対湿度85%以下（結露しないこと）、標高1000m以下、腐食性および爆発性ガス、蒸気がないこと。
電動機カバー付であっても次のような場所では使用できません。
・蒸気などの吹き出し口のそば　・台風、強風などで横なぐりの雨水にさらされる場所　・潮風の影響が激しい場所

## ■標準附属品

電動機カバー※1 ……1
単独ベース ……1
相フランジ（吸込用・吐出し用）※2 ……各1組

※1　三相0.75kW以上には附属しません。
※2　ボルト、ガスケット付

## ■特殊仕様

| | |
|---|---|
| 電動機変更 | 異電圧　400/440V：三相のみ |
| その他 | 立会試験 |

## ■機名説明

| 40 | SCD | 6 | .75 | | B |
|---|---|---|---|---|---|
| ① | ② | ③ | ④ | ⑤ | ⑥ |

①口径(mm)　②機種記号(型式)
③周波数(5：50Hz、6：60Hz)　④出力(kW)
⑤相(S：単相、無し：三相)　⑥判別記号

## ■選定図　60Hz〔同期速度：3600min⁻¹〕

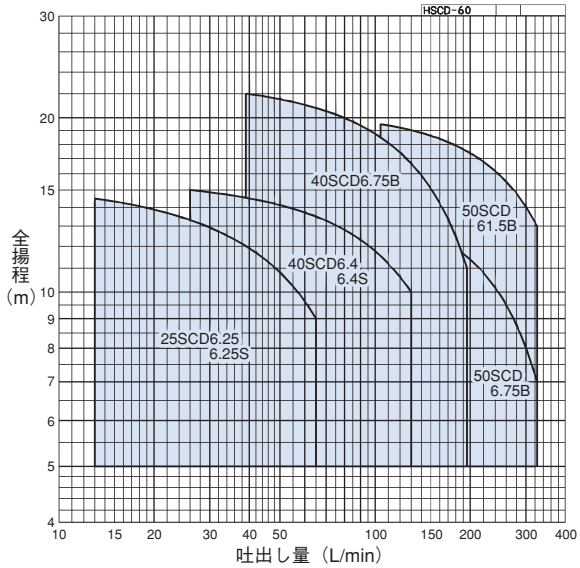


## ■要目表

1．単相

| 口径 mm | 機　　名 | 出力 kW | 吐出し量 L/min | 全揚程 m | 吐出し量 L/min | 全揚程 m |
|---|---|---|---|---|---|---|
| 25 | 25SCD6.25S | 0.25 | 13 | 14.5 | 65 | 9.0 |
| 40 | 40SCD6.4S | 0.4 | 26 | 15.0 | 130 | 10.0 |

2．三相

| 口径 mm | 機　　名 | 出力 kW | 吐出し量 L/min | 全揚程 m | 吐出し量 L/min | 全揚程 m |
|---|---|---|---|---|---|---|
| 25 | 25SCD6.25 | 0.25 | 13 | 14.5 | 65 | 9.0 |
| 40 | 40SCD6.4 | 0.4 | 26 | 15.0 | 130 | 10.0 |
| | 40SCD6.75B | 0.75 | 39 | 22.0 | 195 | 11.0 |
| 50 | 50SCD6.75B | 0.75 | 104 | 13.5 | 325 | 7.0 |
| | 50SCD61.5B | 1.5 | 104 | 19.5 | 325 | 13.0 |

## ■電動機特性　SCD型：2P-60Hz

| 分類 | | 出力 | 定格 | | | | | 始動 | | | 耐熱クラス | 軸受 | |
|---|---|---|---|---|---|---|---|---|---|---|---|---|---|
| 相 | 式 | kW | 電圧 V | 電流 A | 回転速度 min⁻¹ | 力率 % | 効率 % | 始動トルク % | 始動電流 A | 始動方式 | | 負荷側 | 反負荷側 |
| 単相 | 保護形 | 0.25 | 100 | 5.6 | 3420 | 74.6 | 67.0 | 160 | 36 | 分相始動 | E | 6202DDW | 6202DDW |
| | | 0.4 | 100 | 7.6 | 3410 | 87.5 | 63.5 | 140 | 29 | コンデンサ始動 | E | 6204DDW | 6202DDW |
| 三相 | 保護形 | 0.25 | 200/220 | 1.4/1.4 | 3420/3460 | 87.2/78.2 | 69.0/68.2 | 225/270 | 5.2/5.7 | じか入れ | E | 6202DDW | 6202DDW |
| | | | 400/440 | 0.7/0.7 | | | | | 2.6/2.9 | | | | |
| | | 0.4 | 200/220 | 2.0/2.0 | 3430/3470 | 83.3/74.9 | 77.0/77.0 | 300/365 | 9.0/10.0 | | E | 6204DDW | 6202DDW |
| | | | 400/440 | 1.0/1.0 | | | | | 4.5/5.0 | | | | |
| | 全閉外扇形 IP44（屋外） | 0.75 | 200/220 | 3.3/3.1 | 3385/3435 | 88.4/84.0 | 82.7/84.3 | 351/428 | 22/25 | | F | 6204VDWC3 | 6303VDWC3 |
| | | | 400/440 | 1.6/1.5 | | | | | 11/13 | | | | |
| | | 1.5 | 200/220 | 6.2/5.8 | 3455/3485 | 88.8/84.0 | 86.0/86.6 | 251/305 | 58/64 | | F | 6204VDWC3 | 6303VDWC3 |
| | | | 400/440 | 3.1/2.9 | | | | | 29/32 | | | | |

# SCD型 トップランナーモータ搭載 浸出性能基準適合品 SCD型ステンレス製渦巻ポンプ

■構造断面図（例：口径40、0.4kW機種）

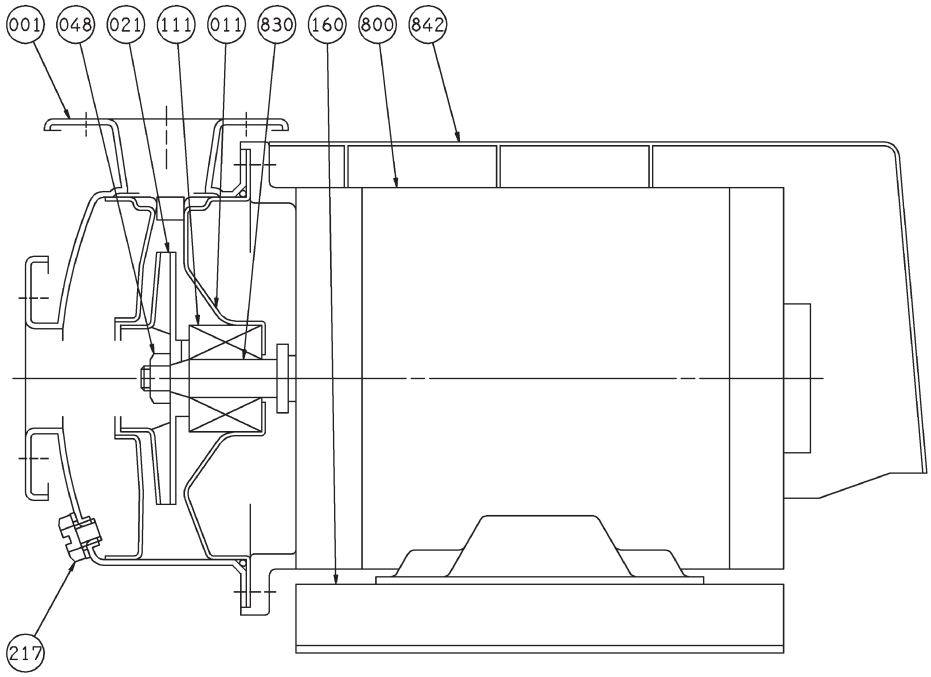


注）主軸材料はポンプ側を示します。

| 番号 | 部品名 | 材料 | 個数 |
|---|---|---|---|
| 111 | メカニカルシール | | 1 |
| 048 | 羽根車ナット | SUS304 | 1 |
| 021 | 羽根車 | SUS304 | 1 |
| 011 | ケーシングカバー | SUS304 | 1 |
| 001 | ケーシング | SUS304 | 1 |

| 番号 | 部品名 | 材料 | 個数 |
|---|---|---|---|
| 842 | 電動機カバー | 合成樹脂 | 1 |
| 830 | 主軸 | SUS304 | 1 |
| 800 | 電動機 | | 1 |
| 217 | ドレン栓 | SUS304 | 1 |
| 160 | 単独ベース | SPCC | 1 |

■外形寸法図　計画・実施に際しては納入仕様書をご請求ください。

図A

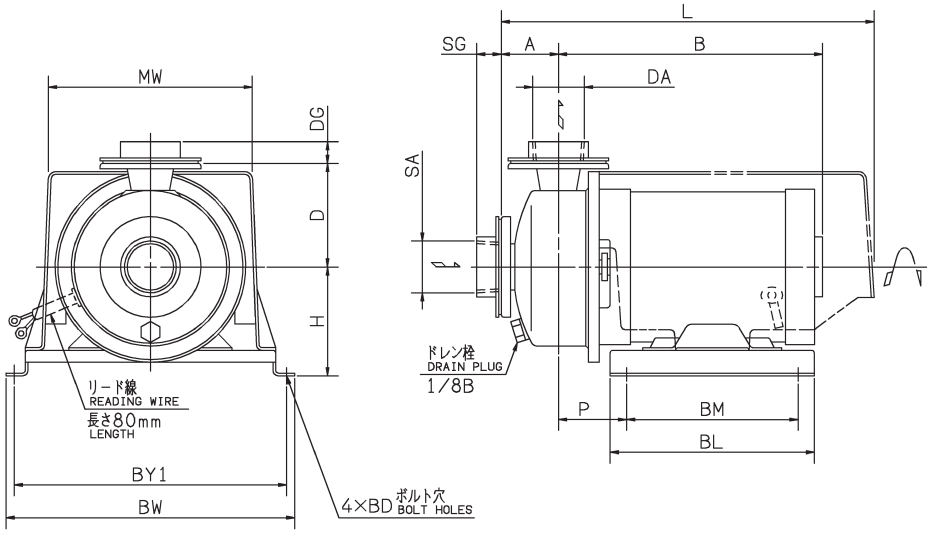


図B

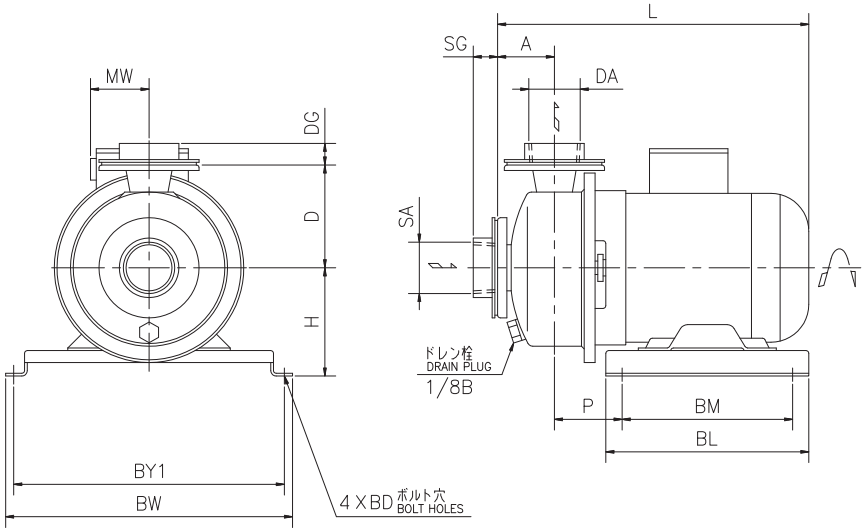


1. 単相　　単位：mm

| 口径 SA DA | 機名 | 出力 kW | 図 | ポンプ及び電動機 A | B | H | D | SG | DG | P | MW | L | BM | BY1 | BW | BL | BD | 質量 kg |
|---|---|---|---|---|---|---|---|---|---|---|---|---|---|---|---|---|---|---|
| Rc1 | 25SCD6.25S | 0.25 | A | 41 | 223 | 96 | 90 | 16 | 16 | 57 | 160 | 301 | 140 | 250 | 270 | 170 | 12 | 10 |
| Rc1½ | 40SCD6.4S | 0.4 | A | 55 | 242 | 105 | 100 | 18 | 18 | 65 | 193 | 378 | 160 | 260 | 280 | 190 | 12 | 15 |

2. 三相　　単位：mm

| 口径 SA DA | 機名 | 出力 kW | 図 | ポンプ及び電動機 A | B | H | D | SG | DG | P | MW | L | BM | BY1 | BW | BL | BD | 質量 kg |
|---|---|---|---|---|---|---|---|---|---|---|---|---|---|---|---|---|---|---|
| Rc1 | 25SCD6.25 | 0.25 | A | 41 | 211 | 96 | 90 | 16 | 16 | 57 | 160 | 301 | 140 | 250 | 270 | 170 | 12 | 9 |
| Rc1½ | 40SCD6.4 | 0.4 | A | 55 | 220 | 105 | 100 | 18 | 18 | 65 | 193 | 378 | 160 | 260 | 280 | 190 | 12 | 13 |
| | 40SCD6.75B | 0.75 | B | 55 | — | 105 | 100 | 18 | 18 | 65 | 50 | 341 | 160 | 260 | 280 | 190 | 12 | 17 |
| Rc2 | 50SCD6.75B | 0.75 | B | 57 | — | 105 | 100 | 21 | 21 | 65 | 50 | 343 | 160 | 260 | 280 | 190 | 12 | 17 |
| | 50SCD61.5B | 1.5 | B | 57 | — | 105 | 100 | 21 | 21 | 65 | 50 | 366 | 160 | 260 | 280 | 190 | 12 | 21 |