■用途

①腐食性化学液の移送

■特長

①軸封部の無いマグネット駆動ですので液漏れの心配がありません。

②四ふっ化樹脂製なので強酸等の高腐食液の移送・循環に最適です。

③軸受には硬度・耐食性に優れたSiCを採用。長寿命で軸受交換のメンテナンスがほとんど不要です。

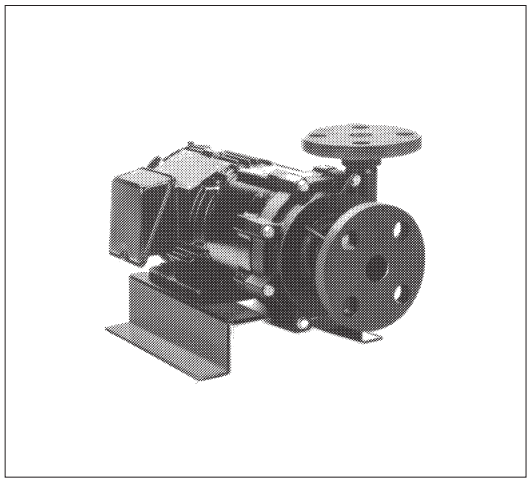

■標準仕様

取扱液	液名	取扱液一覧表を参照のこと※1
	液温	0～60℃（清水）
	密度	1.2kg/L以下、1.5kg/L以下、2.0kg/L以下
	スラリ	不可
吸込全揚程		ー2m（20℃）
標準許容押込圧力		0.05MPa {0.51kgf/㎠}
構造	羽根車	クローズド
	ラジアル軸受	スリーブ
	スラスト軸受	ディスク
フランジ		JIS 10K 相当※2
材料	ケーシング	ETFE（四ふっ化樹脂）
	羽根車	ETFE（四ふっ化樹脂）
	キャン	ETFE（四ふっ化樹脂）
	ラジアル軸受	SiC
	回転スラスト軸受	SiC
	固定スラスト軸受	SiC
	主軸	SiC
	磁石	フェライト
	Oリング	耐酸性ふっ素ゴム
電動機※3※4	相・極数	三相・2極
	電圧	200/220V
	形式・保護方式	全閉外扇形・IP44（屋内）
	効率	標準効率：0.4kW IE3（プレミアム効率）※5：0.75kW以上
設置場所※6		屋内

※1　取扱液一覧表は、NAF型の項を参照ください。
※2　取合い寸法はJIS規格品と同一ですが、一部形状・寸法が異なります。
※3　インバータ駆動の場合は、別項の『インバータ運転時の注意』をご参照ください。
※4　電圧変動：±5%以内・周波数変動：±2%以内・電圧、周波数の同時変動：双方絶対値の和が5%以内。
　　ただしいずれの場合も電動機の特性、温度上昇などは定格値に準じません。
※5　三相0.75kW以上はトップランナーモータです。
※6　周囲温度0～40℃、相対湿度85%以下（結露しないこと）、標高1000m以下、腐食性および爆発性ガス、蒸気がないこと。

■標準附属品

共通ベース ……1

■特殊仕様

電動機変更	異電圧 400/440V※1 全閉外扇形・IP44（屋外） 安全増防爆形（eG3）・IP44（屋外）※2

※1　全閉外扇形・IP44（屋外）になります。
※2　電動機は標準効率になります。

【リスト規制該当品】
本製品は仕様により「輸出貿易管理令に掲載の貨物」に該当します。
輸出する場合は経済産業大臣の許可が必要です。

■選定図

60Hz〔同期速度：3600min⁻¹〕
密度1.2kg/L 以下　インペラ記号：G

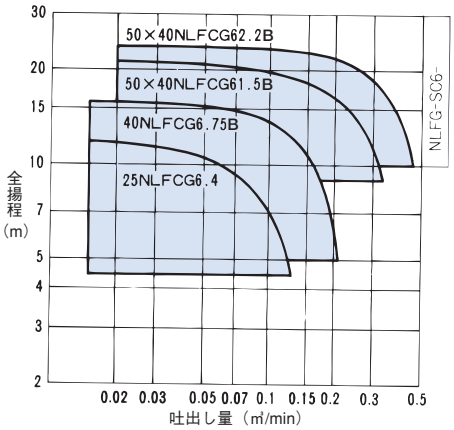

60Hz〔同期速度：3600min⁻¹〕
密度1.5kg/L 以下　インペラ記号：F

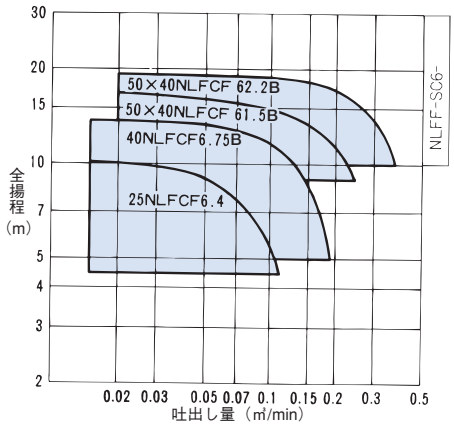

60Hz〔同期速度：3600min⁻¹〕
密度2.0kg/L 以下　インペラ記号：E

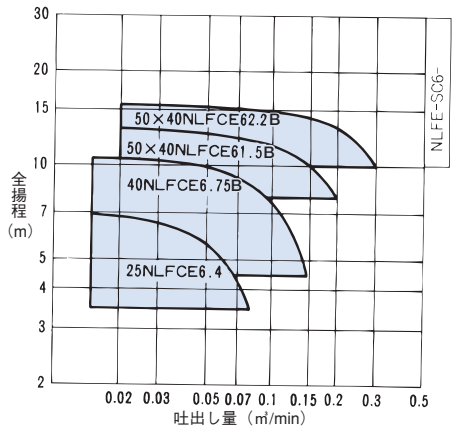

■機名説明

50 × 40 NLFCF 6 1.5 B
① ② ③ ④ ⑤ ⑥

①吸込口径(mm)　②吐出し口径(mm)※
③機種記号(型式)　④周波数(5：50Hz、6：60Hz)
⑤出力(kW)　⑥判別記号
※吸込と吐出しが同一時は吐出し省略

■要目表

取扱液密度	機名	吐出し量 m³/min	全揚程 m	吐出し量 m³/min	全揚程 m	吐出し量 m³/min	全揚程 m
1.2kg/L 以下	25NLFCG6.4	0.015	11.9	0.070	9.4	0.128	4.5
	40NLFCG6.75B	0.015	15.9	0.120	13.0	0.210	5.0
	50×40NLFCG61.5B	0.020	21.4	0.200	16.5	0.332	9.0
	50×40NLFCG62.2B	0.020	24.0	0.260	20.2	0.460	10.0
1.5kg/L 以下	25NLFCF6.4	0.015	10.2	0.060	8.5	0.112	4.5
	40NLFCF6.75B	0.015	13.8	0.110	11.2	0.190	5.0
	50×40NLFCF61.5B	0.020	16.7	0.170	12.8	0.245	9.0
	50×40NLFCF62.2B	0.020	19.2	0.240	16.0	0.375	10.0
2.0kg/L 以下	25NLFCE6.4	0.015	7.0	0.050	5.7	0.080	3.5
	40NLFCE6.75B	0.015	10.5	0.100	7.7	0.146	4.5
	50×40NLFCE61.5B	0.020	13.2	0.150	10.0	0.200	8.0
	50×40NLFCE62.2B	0.020	15.7	0.190	13.6	0.300	10.0

■構造断面図（例）

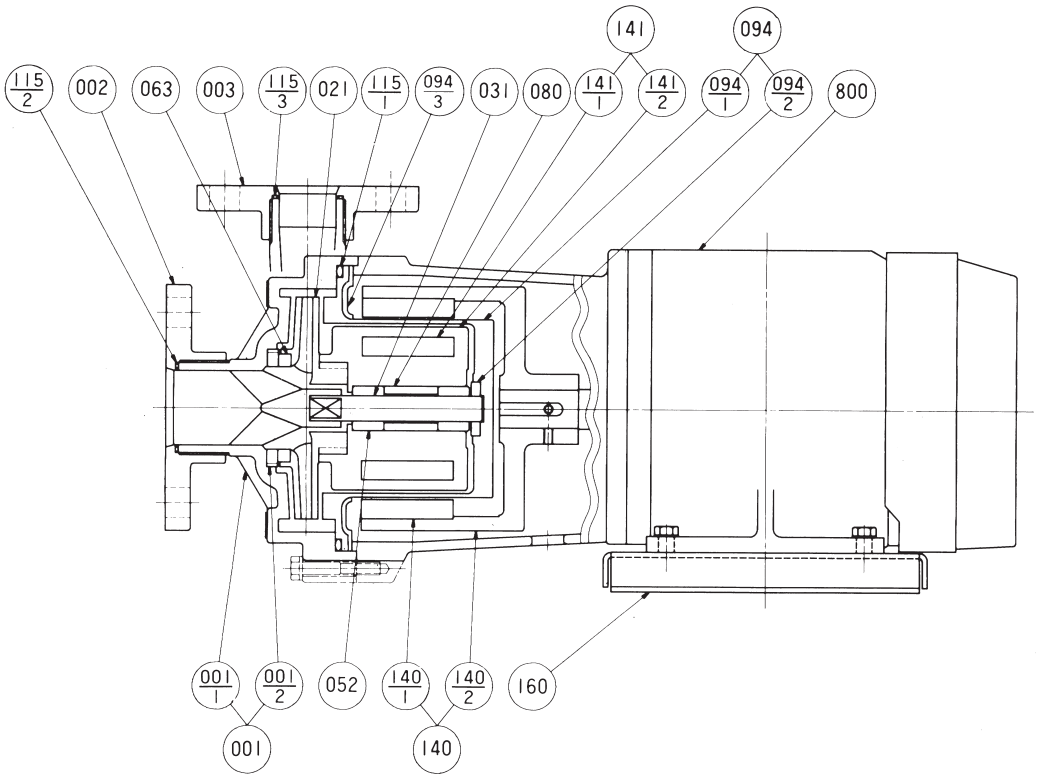

番号	部品名	材料	個数
001	ケーシングセット	ETFE/SiC	1組
001-1	ケーシング	ETFE	—
001-2	スラストメタル	SiC	—
002	吸込フランジ	ETFE	1
003	吐出しフランジ	ETFE	1
021	羽根車	ETFE	1
031	主軸	SiC	1
052	軸受メタル	SiC	2
063	マウスリング	SiC	1
080	スペーサ	ETFE	1
094	キャンセット	ETFE/SiC	1組
094-1	キャン	ETFE	—
094-2	スラストメタル	SiC	—

番号	部品名	材料	個数
094-3	バックアップリング	SS	1
115-1	Oリング	耐酸性ふっ素ゴム	1
115-2	Oリング	耐酸性ふっ素ゴム	1
115-3	Oリング	耐酸性ふっ素ゴム	1
140	駆動マグネットセット	フェライト/FC200	1組
140-1	駆動マグネット	フェライト	—
140-2	ヨーク	FC200	—
141	従動マグネットセット	フェライト/ETFE	1組
141-1	従動マグネット	フェライト	—
141-2	マグネットキャン	ETFE	—
160	単独ベース	SS	1
800	電動機	—	1

■外形寸法図　計画・実施に際しては納入仕様書をご請求ください。

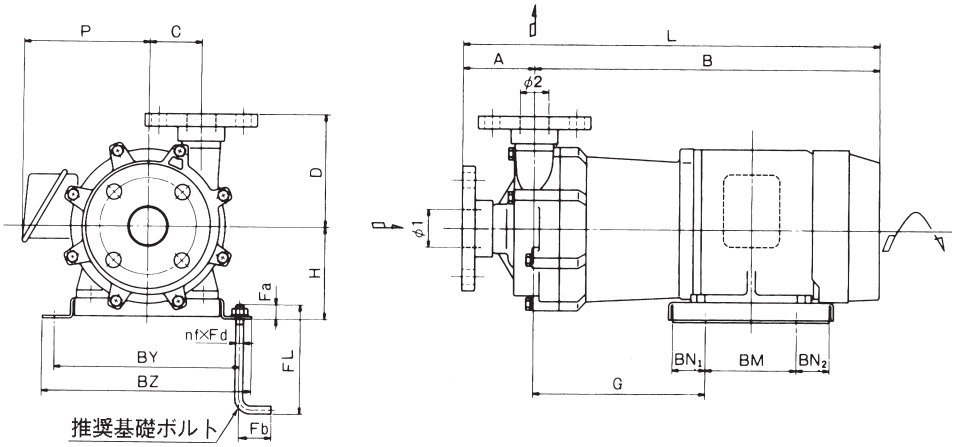

単位：mm

吸込口径 φ1	吐出し口径 φ2	機　名	出力 kW	ポンプ及び電動機													推奨基礎ボルト				質量 kg
				A	B	C	D	G	H	L	P	BN1	BN2	BM	BY	BZ	nf×Fd	FL	Fa	Fb	
25	25	25NLFC6.4	0.4	91	312	51	114	153	129	403	132	110	110	—	210	246	2×M10	125	20	40	20
40	40	40NLFC6.75B	0.75	104.5	373.5	57.5	140	59.5	148	478	146	40	40	230	230	270	4×M10	125	20	40	28
50	40	50×40NLFC61.5B	1.5	89	445	65	140	259.5	115	534	129	90	35	125	230	260	4×M12	160	20	50	39
50	40	50×40NLFC62.2B	2.2	89	445	65	140	259.5	115	534	156	90	35	125	230	260	4×M12	160	20	50	44

■電動機特性　NLF型：2P-60Hz

分類		出力 kW	定格					始動			耐熱クラス	軸受	
相	式		電圧 V	電流 A	回転速度 min^{-1}	力率 %	効率 %	始動トルク %	始動電流 A	始動方式		負荷側	反負荷側
三相	全閉外扇形 IP44(屋内)	0.4	200/220	2.0/2.0	3465/3490	81.4/76.3	83.0/83.1	479/580	15.5/17.1	じか入れ	F	6203ZZ	6203ZZ
			400/440	1.0/1.0		82.8/78.0	82.4/82.5	437/529	7.4/8.14				
		0.75	200/220	3.2/3.0	3445/3480	90.3/86.1	81.6/83.2	185/224	19.0/20.9		F	6204ZZC3	6204ZZC3
			400/440	1.6/1.5					9.5/10.5				
		1.5	200/220	6.2/5.8	3460/3485	89.2/86.7	85.5/86.4	224/271	46.0		F	6205ZZC3	6205ZZC3
			400/440	3.1/2.9					20.0/22.0				
		2.2	200/220	9.0/8.2	3445/3480	89.4/87.2	86.6/88.4	260/315	68.0/74.8		F	6205ZZC3	6205ZZC3
			400/440	4.5/4.1					34.0/37.4				