BHS型　浸出性能基準適合品　イドボーイ　BHS型深井戸水中モータポンプ

■用途

①一般給水
②かんがい
③融雪用

■特長

①高効率なので、少ない電力で十分な水量を揚水できます。
②輪切形ケーシングの採用（10B以下の井戸用）により、小形・軽量になっています。
③単純な構造なので保守・点検が容易です。
④摺動部分が少ないので、砂によるかじりつきに強い構造です。
⑤3Bから16Bの井戸用までの標準化により、豊富な機種の中から選定が可能です。
⑥制御盤も豊富な品揃えで、各種要望に対応できます。

■総合選定図

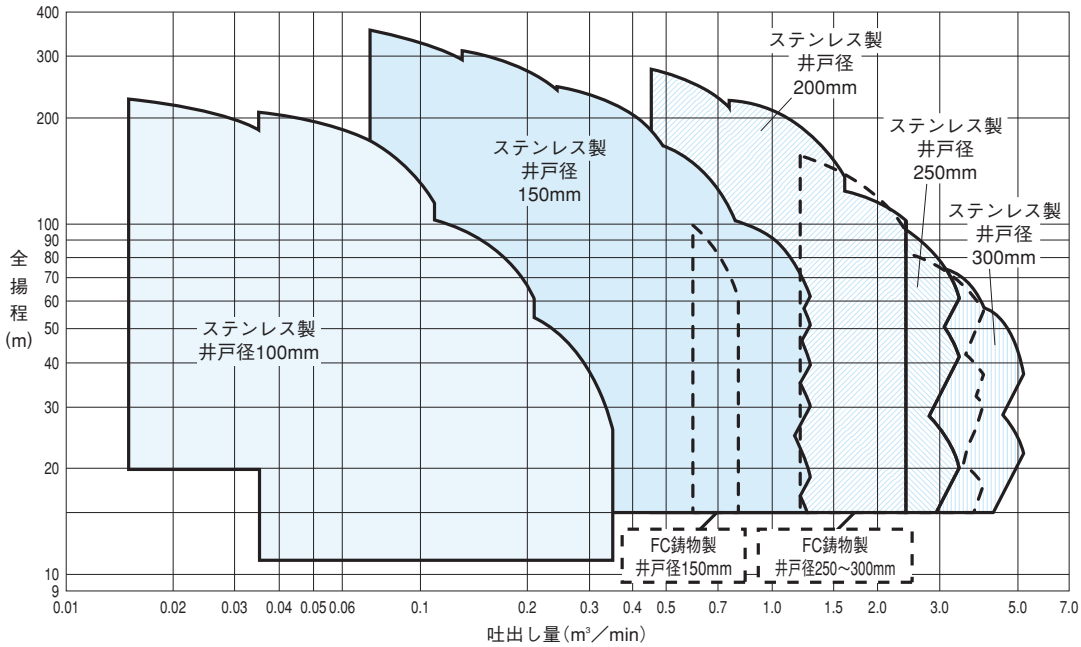

■機名説明

40	BHS	9	6	2.2	B
①	②	③	④	⑤	⑥

①口径(mm)　②機種記号(型式)　③段数
④周波数(5：50Hz、6：60Hz)　⑤出力(kW)
⑥判別記号

イドボーイ　BHS型深井戸水中モータポンプ　浸出性能基準適合品　BHS型

■標準仕様（ステンレス製）

		ステンレス製（浸出性能基準適合品）※※								
適用井戸径（mm）注）		75	100			150				
（インチ）		3B	4B			6B				
ポンプ口径		25	25～50		25,32	40～65			80	
ポンプ種類		ー	低揚程		高揚程	低揚程		高揚程	BHSS	BHSJ
取扱液	液質※2	清水※1								
	液温（℃）	0～25	0～40							
	許容砂含有量	50mg/L以下								
	許容塩素含有量	200mg/L以下								
ポンプ水没最大水深		50m	100m（0.6～3.7kW）				150m（5.5kW以上）		150m	
ポンプ運転可能最低水位		1m以上								
井戸材の可否	鋼管（SGP）	可								
	塩ビ管（VP）	可				可：7.5kW以下			可：15kW以下	
ポンプ	材料 ケーシング	SUS304							SCS13	
	材料 羽根車	SUS304							SCS13	
	材料 主軸	SUS304	SUS316						SUS431	
電動機※3※4	相・電圧	単相・100V		三相・200/220V						
	出力（kW）	0.4	0.6	0.75～3.7	※	1.5～3.7	5.5～15	7.5～22	3.7～22	5.5～22
	形式・極数	水封式・2極								
	構造	キャンド								
	始動方式	コンデンサ始動・運転 始動装置は制御盤に内蔵		じか入れ		じか入れ：7.5kW以下 スターデルタ始動：11kW以上				
	材料 フレーム	SUS304								
	材料 主軸	SUS420J2	SUS431							
	材料 ケーブル	平形3心　CVCTF　1本：7.5kW以下　2本：11kW以上								
接続	ポンプ本体吐出し口	Rcねじ				深井戸用フランジ※5			Rcねじ	
	吐出し曲管（地上側）	Rcねじ			JIS20K形	JIS10K形（並）		JIS20K形	ー	
	バルブ	Rcねじ			JIS20K形	JIS10K形（並）		JIS20K形	ー	

※　φ25：1.5～2.2kW　φ32：2.7～3.7kW　　※※　適用井戸径75mmを除く。

		ステンレス製（浸出性能基準適合品）				
適用井戸径（mm）注）		200				
（インチ）		8B				
ポンプ口径		80		100		
ポンプ種類		低揚程	高揚程	低揚程	高揚程	BHSJ
取扱液	液質※2	清水※1				
	液温（℃）	0～40（22kW以下） 0～30（26kW以上）				
	許容砂含有量	50mg/L以下				
	許容塩素含有量	200mg/L以下				
ポンプ水没最大水深		150m				
ポンプ運転可能最低水位		1m以上				
井戸材の可否	鋼管（SGP）	可				
	塩ビ管（VP）	可：22kW以下				可
ポンプ	材料 ケーシング	SUS304				SCS13
	材料 羽根車	SUS304				SCS13
	材料 主軸	SUS316				SUS431
電動機※3※4	相・電圧	三相・200/220V：45kW以下、400/440V：55kW以上				
	出力（kW）	5.5～22	30,37	7.5～37	45, 55	7.5～55
	形式・極数	水封式・2極				
	構造	キャンド				
	始動方式	じか入れ：7.5kW以下 スターデルタ始動：11kW以上				
	材料 フレーム	SUS304				
	材料 主軸	SUS431				
	材料 ケーブル	平形3心　CVCTF　1本：7.5kW以下　2本：11kW以上				
接続	ポンプ本体吐出し口	深井戸用フランジ※5				深井戸用フランジ14K形
	吐出し曲管（地上側）	JIS10K形（並）	JIS20K形	JIS10K形（並）	JIS20K形	ー
	バルブ	JIS10K形（並）	JIS20K形	JIS10K形（並）	JIS20K形	ー

※1　清水とは水道水、工業用水、井戸水、河川水でpH5.8～8.6、塩素イオン濃度200mg/L以下、遊離残留塩素濃度1mg/L以下、砂含有量50mg/L以下のものを意味します。
※2　油・海水・有機溶剤などには使用しないでください。ポンプが故障し、漏電や感電の原因となります。
※3　インバータ駆動の場合は、別項の『インバータ運転時の注意』をご参照ください。
※4　電圧変動：±10%以内、周波数変動：±1%以内、電圧・周波数の同時変動：双方絶対値の和が10%以内。ただしいずれの場合も電動機の特性、温度上昇などは定格値に準じません。
※5　低揚程形：14K形、高揚程形：40K形
注）適用井戸径についてはポンプ据付要領（P.365）を参照ください。

BHS型 浸出性能基準適合品 EBARA イドボーイ　BHS型深井戸水中モータポンプ

		ステンレス製（浸出性能基準適合品）			
適用井戸径（mm）注）		250		300	
（インチ）		10B		12B	
ポンプ口径		125		150	
ポンプ種類		BHSS	BHSJ	BHSS	BHSJ
取扱液	液質※2	清水※1			
	液温（℃）	0～40（22kW以下） 0～30（26kW以上）			
	許容砂含有量	50mg/L以下			
	許容塩素含有量	200mg/L以下			
ポンプ水没最大水深		150m			
ポンプ運転可能最低水位		1m以上			4m以上
井戸材の可否	鋼管（SGP）	可			
	塩ビ管（VP）	可			
ポンプ	材料 ケーシング	SCS13			
	材料 羽根車	SCS13			
	材料 主軸	SUS431			
電動機※3※4	相・電圧	三相・200/220V：45kW以下、400/440V：55kW以上			
	出力（kW）	7.5～55	11～55	15～55	26～55
	形式・極数	水封式・2極			
	構造	キャンド			
	始動方式	じか入れ：7.5kW以下 スターデルタ始動：11kW以上			
	材料 フレーム	SUS304			
	材料 主軸	SUS431			
	材料 ケーブル	平形3心　CVCTF　1本：7.5kW以下　2本：11kW以上			
接続	ポンプ本体吐出し口	深井戸用フランジ14K形			
	吐出し曲管（地上側）	ー			
	バルブ	ー			

※1　清水とは水道水、工業用水、井戸水、河川水でpH5.8～8.6、塩素イオン濃度200mg/L以下、遊離残留塩素濃度1mg/L以下、砂含有量50mg/L以下のものを意味します。
※2　油・海水・有機溶剤などには使用しないでください。ポンプが故障し、漏電や感電の原因となります。
※3　インバータ駆動の場合は、別項の『インバータ運転時の注意』をご参照ください。
※4　電圧変動：±10%以内、周波数変動：±1%以内、電圧・周波数の同時変動：双方絶対値の和が10%以内。ただしいずれの場合も電動機の特性、温度上昇などは定格値に準じません。
注）適用井戸径についてはポンプ据付要領（P.365）を参照ください。

■標準附属品

（BHSS,BHSJ型の標準附属品はケーブル5mのみです。）

井戸ふた（FC鋳物製）……1
吐出し曲管（FC鋳物製）……1
自動空気抜き弁※1（FC鋳物製／水道用エポキシ樹脂塗装）…1
ユニオン（4B以下）……1
ニップル（4B以下）……3
制御盤（単相機種のみ）……1
スルース弁※2・チェッキ弁※2（FC鋳物製）※3……各1
相フランジ※4※6（高揚程を除く4B以下には附属しません）…1組
井戸フランジ※5※6（14Kねじ込み機種のみ：6B低揚程形、8Bの口径80低揚程形）……2組
水中ケーブル（6B以上の5.5kW以上は5m）……3m

※1　4B以下はAVB1/2、6B以上はAVQ1/2、4Bの高揚程形はAVQ1/2、6B以上の高揚程形（選定図参照）はBAV1/2を使用します。
※2　4B以下はねじ込み形、6B以上は10Kフランジ、4Bの高揚程形は20Kフランジ、6Bの高揚程形は20Kフランジ
※3　4B以下：CAC406
※4　4Bの高揚程形は20K溶接形、6B以上の低揚程形は10Kねじ込み形、高揚程形は20K溶接形
※5　4B以下および6B・8B高揚程形、8Bの口径100には附属しません。
※6　ガスケット・ボルト・ナット含

■特別附属品（オプション）

ステンレス製井戸ふた
水中ケーブル延長分・高温用水中ケーブル延長分
繰出し管（フランジ形）
繰出し短管（フランジ形）
井戸フランジ
制御盤（EG2LS型・EG2SD型）※
深井戸用水位計（EBW型）※
液面リレー（単相機種のみ）
低水位ケーブル（MA型）・高温用低水位ケーブル（MAH型）
電極棒（MB型）
異径管
ソールプレート
連成計
圧力タンク
特殊繰出し管
吐出し短管

※　ポンプ制御機器の項を参照ください。

■特殊仕様

構造変更	吐出し口径25に変更（4Bの口径32～50）
電動機変更	異電圧　400/440V：45kW以下
	標準電圧：高温（80℃以下）・高耐圧（2.94MPa〔30kgf/cm²〕）※
	異電圧400/440V：高温（80℃以下）・高耐圧（2.94MPa〔30kgf/cm²〕）
その他	立会試験

注）高温（80℃以下）、高耐圧（2.94MPa）電動機付ポンプの製作可能範囲は、P354～357を参照ください。
※7.5kWおよび15kW以上は温度条件により異電圧400/440Vに変更する必要がありますので、P379電動機定格電圧の決定の項を参照ください。

イドボーイ　BHS型深井戸水中モータポンプ　BHS型

■標準仕様（FC製）

		FC鋳物製				
適用井戸径(mm)注)（インチ）		150	250	300	350	400
		6B	10B	12B	14B	16B
ポンプ口径		80	125	150	200	250
取扱液	液質※2	清水※1				
	液温(℃)	0～40	0～40（22kW以下） 0～30（26kW以上）			
	許容砂含有量	50mg/L以下				
	許容塩素含有量	200mg/L以下				
ポンプ水没最大水深		150m				
ポンプ運転可能最低水位		1m以上			7m以上	9m以上
井戸材の可否	鋼管(SGP)	可				
	塩ビ管(VP)	不可	可：15kW以下	不可		
ポンプ	材料 ケーシング	FC250				
	材料 羽根車	CAC406				
	材料 主軸	SUS431	SUS403		SUS420J1	
電動機※3※4	相・電圧	三相・200/220V：45kW以下　400/440V：55kW以上				
	出力(kW)	3.7～15	11～55	18.5～55	30～90	45～90
	形式・極数	水封式・2極				
	構造	55kW以下：キャンド 75,90kW：耐水絶縁				
	始動方式	じか入れ：7.5kW以下 スターデルタ始動：11kW以上				
	材料 フレーム	55kW以下：SUS304、75,90kW：STKM13				
	材料 主軸	55kW以下：SUS431、75,90kW：SUS420J2				
	材料 ケーブル	平形3心　CVCTF　1本：7.5kW以下　2本：11kW以上				
接続	ポンプ本体吐出し口	Rcねじ	深井戸用フランジ14K形			
	吐出し曲管（地上側）	JIS10K形（並）				
	バルブ	JIS10K形（並）				

※1　清水とは水道水、工業用水、井戸水、河川水でpH5.8～8.6、塩素イオン濃度200mg/L以下、遊離残留塩素濃度1mg/L以下、砂含有量50mg/L以下のものを意味します。
※2　油・海水・有機溶剤などには使用しないでください。ポンプが故障し、漏電や感電の原因となります。
※3　インバータ駆動の場合は、別項の『インバータ運転時の注意』をご参照ください。
※4　電圧変動：±10%以内、周波数変動：±1%以内、電圧・周波数の同時変動：双方絶対値の和が10%以内。ただしいずれの場合も電動機の特性、温度上昇などは定格値に準じません。
注）適用井戸径についてはポンプ据付要領（P.365）を参照ください。

■特殊仕様

電動機変更	異電圧　400/440V：45kW以下
その他	立会試験

■標準附属品

井戸ふた（FC鋳物製）……1
吐出し曲管（FC鋳物製）……1
自動空気抜き弁※1（FC鋳物製／水道用エポキシ樹脂塗装）…1
スルース弁※2・チェッキ弁※2（FC鋳物製）……各1
相フランジ※3（ガスケット・ボルト・ナット含）…1組
井戸フランジ※4（ガスケット・ボルト・ナット含）…2組※5
水中ケーブル……5m

※1　AVQ1/2
※2　10Kフランジ
※3　10Kねじ込み形
※4　口径125、150には附属しません。
※5　口径80は1組附属します。

■特別附属品（オプション）

ステンレス製井戸ふた
水中ケーブル延長分
繰出し管（フランジ形）
繰出し短管（フランジ形）
井戸フランジ
制御盤（EG2LS型・EG2SD型）※
深井戸用水位計（EBW型）※
低水位ケーブル（MA型）
電極棒（MB型）
異径管
ソールプレート
連成計
圧力タンク
吐出し短管

※　ポンプ制御機器の項を参照ください。

■標準附属品（口径200・250用）

水中ケーブル……5m
井戸ふた（SS製）……1
吐出し曲管（FC鋳物製）……1
自動空気抜き弁（FC鋳物製/水道用エポキシ樹脂塗装）…1
基礎ボルト……1組
井戸フランジ（ガスケット・ボルト・ナット含）……2組
相フランジ（ガスケット・ボルト・ナット含）…1組

BHS型　浸出性能基準適合品　イドボーイ　BHS型深井戸水中モータポンプ

■選定図（ステンレス製）

● 75㎜井戸用（3B）

60Hz〔同期速度：3600min⁻¹〕

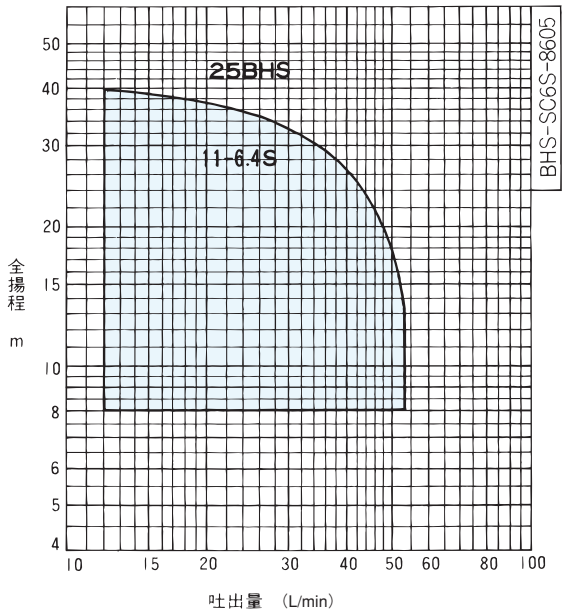

● 100㎜井戸用（4B）

60Hz〔同期速度：3600min⁻¹〕

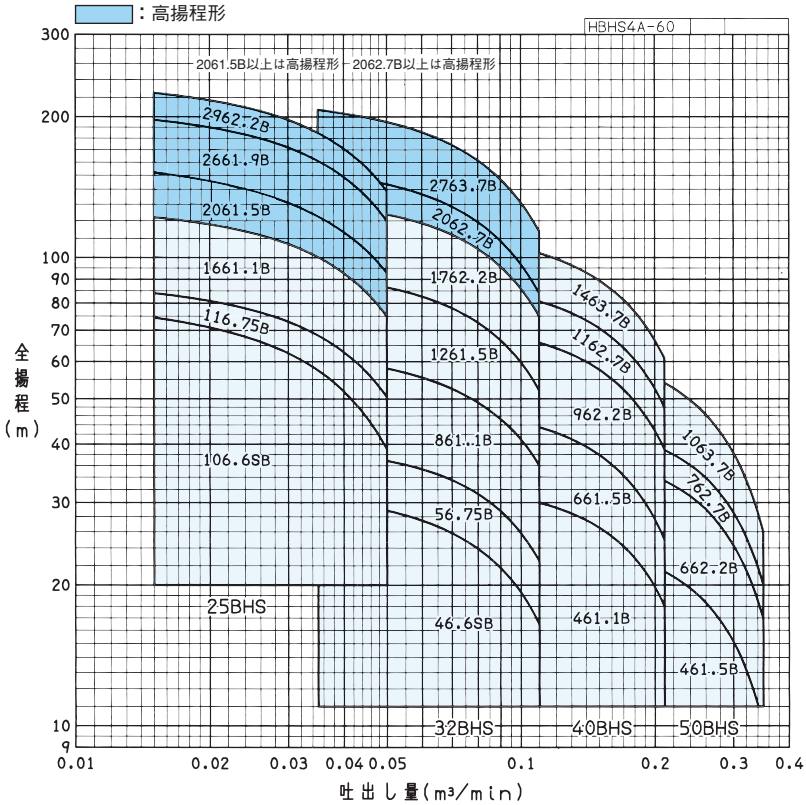

清水

イドボーイ　BHS型深井戸水中モータポンプ　浸出性能基準適合品 EBARA　BHS型

■選定図（ステンレス製）

● 150㎜井戸用（6B）

60Hz〔同期速度：3600min⁻¹〕

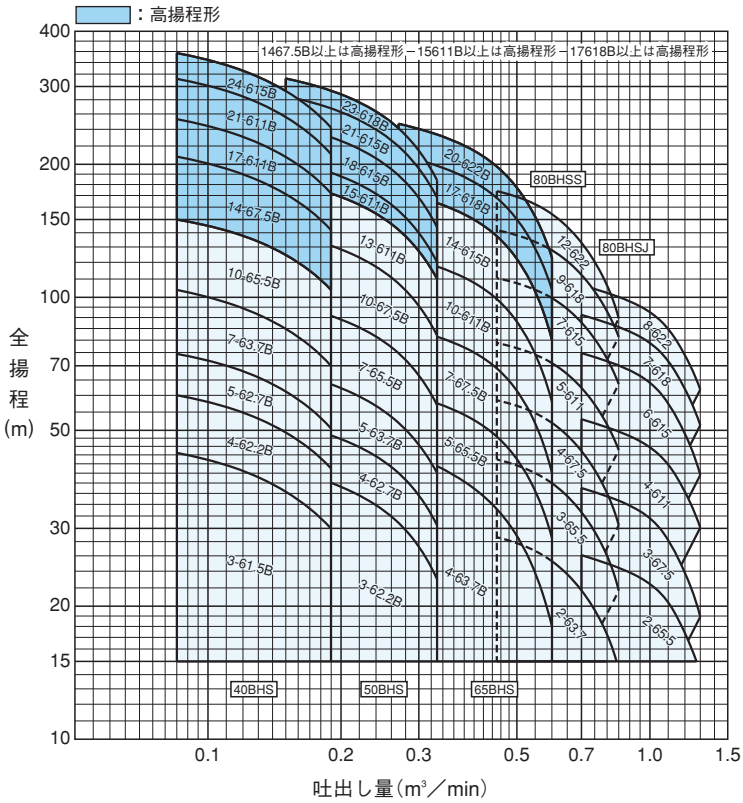

清水

BHS型 浸出性能基準適合品 EBARA イドボーイ　BHS型深井戸水中モータポンプ

■選定図（ステンレス製）

● 200㎜井戸用（8B）

60Hz〔同期速度：3600min⁻¹〕

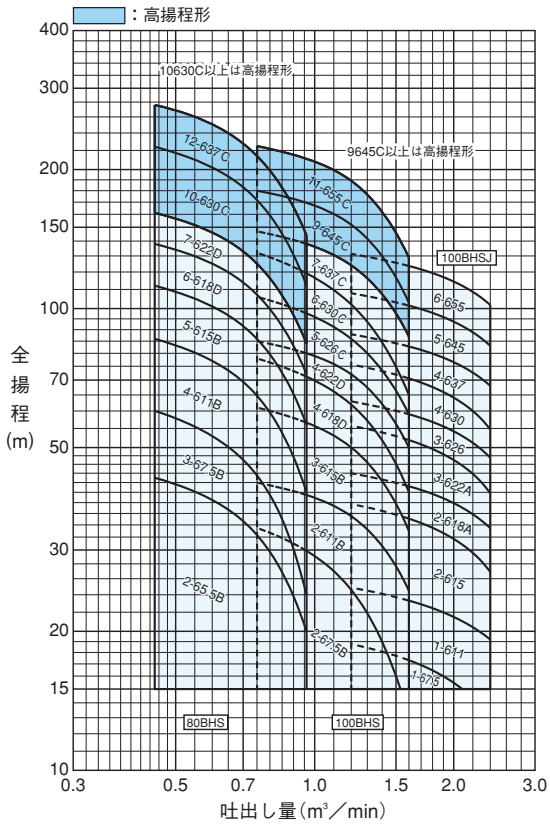

● 250㎜井戸用（10B）

60Hz〔同期速度：3600min⁻¹〕

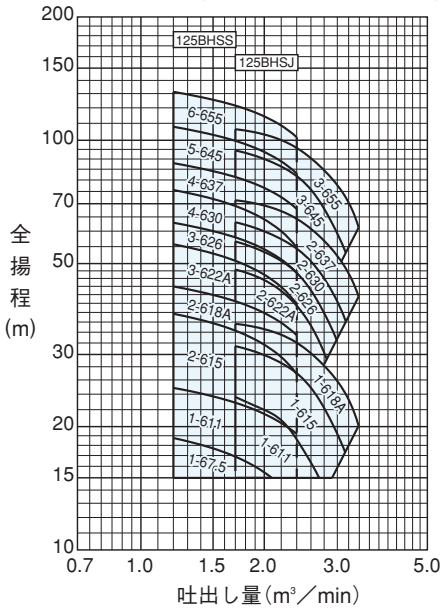

● 300㎜井戸用（12B）

60Hz〔同期速度：3600min⁻¹〕

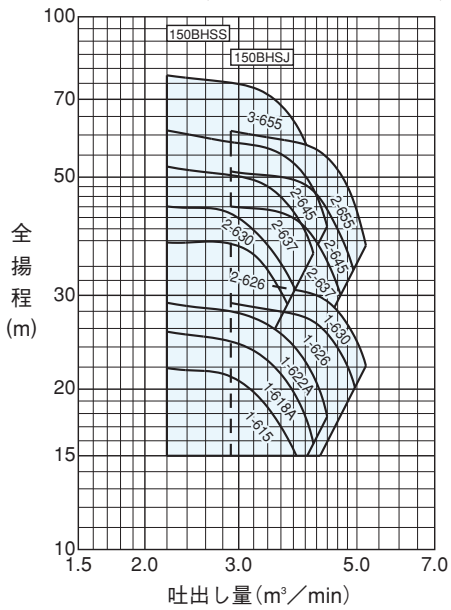

清水

イドボーイ　BHS型深井戸水中モータポンプ　BHS型

■選定図（FC鋳物製）

● 150㎜井戸用（6B）

60Hz〔同期速度：3600min⁻¹〕

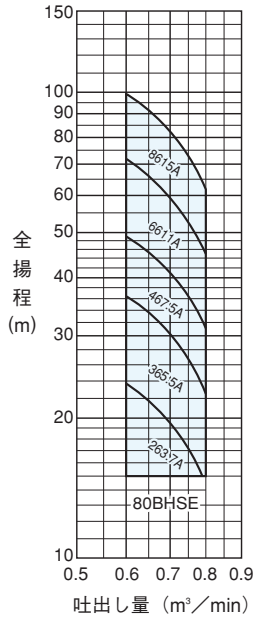

● 250～300㎜井戸用（10B～12B）

60Hz〔同期速度：3600min⁻¹〕

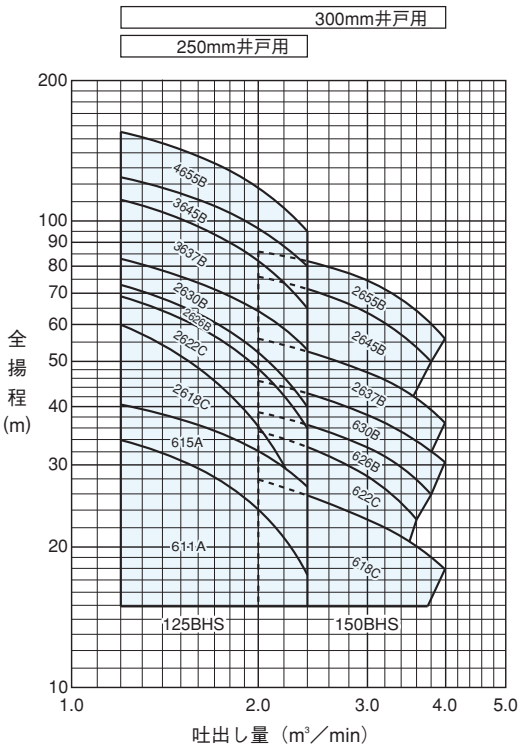

● 350～400㎜井戸用（14B～16B）

60Hz〔同期速度：3600min⁻¹〕

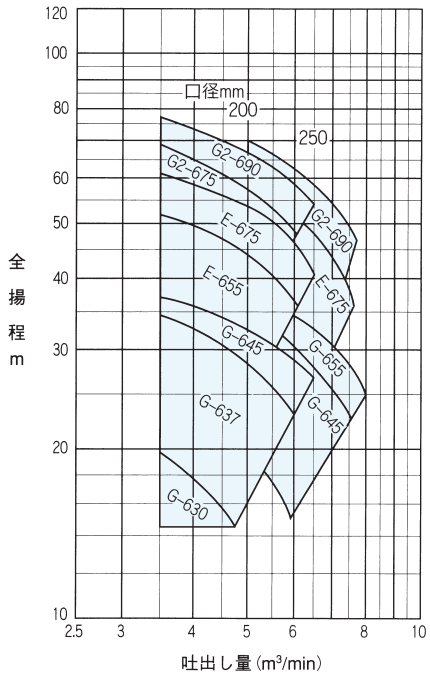

清水

BHS型 浸出性能基準適合品 EBARA イドボーイ　BHS型深井戸水中モータポンプ

■要目表（ステンレス製）

井戸径 mm	ポンプ呼び径 mm	機　名	段数	出力 kW	相	吐出し量 m³/min	全揚程 m	吐出し量 m³/min	全揚程 m	(特殊仕様)高温、高耐圧電動機付製作範囲(○印)	据付図
75	25	25BHS116.4S	11	0.4	単相	0.012	39.5	0.053	13.5		A形(ねじ込み形)
100	25	25BHS106.6SB	10	0.6	単相	0.015	74.5	0.050	39.0		A形(ねじ込み形)
		25BHS116.75B	11	0.75	三相	0.015	84.0	0.050	50.5		
		25BHS1661.1B	16	1.1	三相	0.015	122.0	0.050	75.0		
		25BHS2061.5B	20	1.5	三相	0.015	152.0	0.050	93.0	○	AH形(ねじ込み形)
		25BHS2661.9B	26	1.9	三相	0.015	197.0	0.050	120.0	○	
		25BHS2962.2B	29	2.2	三相	0.015	225.0	0.050	139.0	○	
	32	32BHS46.6SB	4	0.6	単相	0.035	30.5	0.110	16.5		A形(ねじ込み形)
		32BHS56.75B	5	0.75	三相	0.035	38.5	0.110	22.5		
		32BHS861.1B	8	1.1	三相	0.035	61.0	0.110	36.0		
		32BHS1261.5B	12	1.5	三相	0.035	91.0	0.110	52.0	○	
		32BHS1762.2B	17	2.2	三相	0.035	130.0	0.110	75.0	○	
		32BHS2062.7B	20	2.7	三相	0.035	152.0	0.110	84.0	○	AH形(ねじ込み形)
		32BHS2763.7B	27	3.7	三相	0.035	207.0	0.110	114.0	○	
	40	40BHS461.1B	4	1.1	三相	0.070	32.0	0.210	18.0		A形(ねじ込み形)
		40BHS661.5B	6	1.5	三相	0.070	47.0	0.210	25.0	○	
		40BHS962.2B	9	2.2	三相	0.070	71.0	0.210	39.0	○	
		40BHS1162.7B	11	2.7	三相	0.070	87.0	0.210	48.0	○	
		40BHS1463.7B	14	3.7	三相	0.070	111.0	0.210	61.0	○	
	50	50BHS461.5B	4	1.5	三相	0.150	24.0	0.340	11.1	○	
		50BHS662.2B	6	2.2	三相	0.150	37.0	0.350	17.0	○	
		50BHS762.7B	7	2.7	三相	0.150	43.0	0.350	20.0	○	
		50BHS1063.7B	10	3.7	三相	0.150	61.0	0.350	26.0	○	
150	40	40BHS361.5B	3	1.5	三相	0.085	44.5	0.190	30.0	○	B形(14K形)
		40BHS462.2B	4	2.2	三相	0.085	60.0	0.190	41.0	○	
		40BHS562.7B	5	2.7	三相	0.085	74.5	0.190	50.5	○	
		40BHS763.7B	7	3.7	三相	0.085	104.0	0.190	70.0	○	
		40BHS1065.5B	10	5.5	三相	0.085	150.0	0.190	104.0	○	
		40BHS1467.5B	14	7.5	三相	0.085	208.0	0.190	142.0	○	D形(40K形)
		40BHS17611B	17	11	三相	0.085	253.0	0.190	172.0	○	
		40BHS21611B	21	11	三相	0.085	312.0	0.190	211.0	○	
		40BHS24615B	24	15	三相	0.085	357.0	0.190	242.0	○	
	50	50BHS362.2B	3	2.2	三相	0.150	41.0	0.330	23.0	○	B形(14K形)
		50BHS462.7B	4	2.7	三相	0.150	52.0	0.330	30.5	○	
		50BHS563.7B	5	3.7	三相	0.150	68.0	0.330	40.0	○	
		50BHS765.5B	7	5.5	三相	0.150	97.0	0.330	57.0	○	
		50BHS1067.5B	10	7.5	三相	0.150	140.0	0.330	82.0	○	
		50BHS13611B	13	11	三相	0.150	183.0	0.330	110.0	○	
		50BHS15611B	15	11	三相	0.150	204.0	0.330	120.0	○	D形(40K形)
		50BHS18615B	18	15	三相	0.150	245.0	0.330	144.0	○	
		50BHS21615B	21	15	三相	0.150	285.0	0.330	168.0	○	
		50BHS23618B	23	18.5	三相	0.150	313.0	0.330	184.0	○	

次ページに続く

イドボーイ　BHS型深井戸水中モータポンプ　浸出性能基準適合品 EBARA　BHS型

■要目表（ステンレス製）

井戸径 mm	ポンプ呼び径 mm	機　　名	段数	出力 kW	相	吐出し量 m³/min	全揚程 m	吐出し量 m³/min	全揚程 m	(特殊仕様)高温、高耐圧電動機付製作範囲(○印)	据付図
150	65	65BHS463.7B	4	3.7	三相	0.270	45.0	0.600	18.0	○	B形（14K形）
		65BHS565.5B	5	5.5	三相	0.270	61.0	0.600	28.5	○	
		65BHS767.5B	7	7.5	三相	0.270	86.0	0.600	40.0	○	
		65BHS10611B	10	11	三相	0.270	124.0	0.600	58.0	○	
		65BHS14615B	14	15	三相	0.270	173.0	0.600	80.0	○	
		65BHS17618B	17	18.5	三相	0.270	210.0	0.600	104.0	○	D形（40K形）
		65BHS20622B	20	22	三相	0.270	247.0	0.600	123.0	○	
	80	80BHSS263.7	2	3.7	三相	0.450	28.7	0.840	15.0		—
		80BHSS365.5	3	5.5	三相	0.450	43.0	0.850	21.7		
		80BHSS467.5	4	7.5	三相	0.450	58.5	0.850	30.5		
		80BHSS5611	5	11	三相	0.450	78.8	0.850	45.1		
		80BHSS7615	7	15	三相	0.450	110	0.850	63.6		
		80BHSS9618	9	18.5	三相	0.450	141	0.850	81.4		
		80BHSS12622	12	22	三相	0.450	174	0.850	89.5		
		80BHSJ265.5	2	5.5	三相	0.700	26.1	1.280	15.0		—
		80BHSJ367.5	3	7.5	三相	0.700	37.0	1.300	18.9		
		80BHSJ4611	4	11	三相	0.700	53.0	1.300	30.1		
		80BHSJ6615	6	15	三相	0.700	74.8	1.300	39.6		
		80BHSJ7618	7	18.5	三相	0.700	91.3	1.300	51.4		
		80BHSJ8622	8	22	三相	0.700	106	1.300	61.9		
200	80	80BHS265.5B	2	5.5	三相	0.450	43.0	0.960	20.0	○	B形（14K形）
		80BHS367.5B	3	7.5	三相	0.450	60.0	0.960	24.0	○	
		80BHS4611B	4	11	三相	0.450	86.0	0.960	40.0	○	
		80BHS5615B	5	15	三相	0.450	112.0	0.960	56.0	○	
		80BHS6618D	6	18.5	三相	0.450	138.0	0.960	72.0	○	
		80BHS7622D	7	22	三相	0.450	161.0	0.960	84.0	○	
		80BHS10630C	10	30	三相	0.450	224.0	0.960	112.0		D形（40K形）
		80BHS12637C	12	37	三相	0.450	276.0	0.960	144.0		
	100	100BHS267.5B	2	7.5	三相	0.750	33.5	1.500	16.0		B形（14K形）
		100BHS2611B	2	11	三相	0.750	42.0	1.600	24.5		
		100BHS3615B	3	15	三相	0.750	61.0	1.600	33.0		
		100BHS4618D	4	18.5	三相	0.750	78.0	1.600	40.0		
		100BHS4622D	4	22	三相	0.750	84.8	1.600	50.0		
		100BHS5626C	5	26	三相	0.750	106.0	1.600	59.0		
		100BHS6630C	6	30	三相	0.750	125.0	1.600	69.0		
		100BHS7637C	7	37	三相	0.750	147.0	1.600	87.0		
		100BHS9645C	9	45	三相	0.750	180.0	1.600	103.0		D形（40K形）
		100BHS11655C	11	55	三相	0.750	225.0	1.600	129.0		
		100BHSJ67.5	1	7.5	三相	1.200	18.8	2.090	15.0		—
		100BHSJ611	1	11	三相	1.200	24.9	2.400	19.2		
		100BHSJ2615	2	15	三相	1.200	37.7	2.400	26.9		
		100BHSJ2618A	2	18.5	三相	1.200	44.0	2.400	33.4		
		100BHSJ3622A	3	22	三相	1.200	55.8	2.400	39.8		
		100BHSJ3626	3	26	三相	1.200	62.9	2.400	47.5		
		100BHSJ4630	4	30	三相	1.200	75.7	2.400	54.7		
		100BHSJ4637	4	37	三相	1.200	88.0	2.400	68.0		
		100BHSJ5645	5	45	三相	1.200	107	2.400	83.0		
		100BHSJ6655	6	55	三相	1.200	131	2.400	101.0		

次ページに続く

BHS型 浸出性能基準適合品 EBARA イドボーイ　BHS型深井戸水中モータポンプ

■要目表（ステンレス製）

井戸径 mm	ポンプ呼び径 mm	機　　名	段数	出力 kW	相	吐出し量 m³/min	全揚程 m	吐出し量 m³/min	全揚程 m	(特殊仕様)高温、高耐圧電動機付製作範囲(○印)	据付図
250	125	125BHSS67.5	1	7.5	三相	1.200	18.8	2.090	15.0		—
		125BHSS611	1	11	三相	1.200	24.9	2.400	19.2		
		125BHSS2615	2	15	三相	1.200	37.7	2.400	26.9		
		125BHSS2618A	2	18.5	三相	1.200	44.0	2.400	33.4		
		125BHSS3622A	3	22	三相	1.200	55.8	2.400	39.8		
		125BHSS3626	3	26	三相	1.200	62.9	2.400	47.5		
		125BHSS4630	4	30	三相	1.200	75.7	2.400	54.7		
		125BHSS4637	4	37	三相	1.200	88.0	2.400	68.0		
		125BHSS5645	5	45	三相	1.200	107	2.400	83.0		
		125BHSS6655	6	55	三相	1.200	131	2.400	101		
		125BHSJ611	1	11	三相	1.700	23.6	2.720	15.0		—
		125BHSJ615	1	15	三相	1.700	31.5	3.150	17.3		
		125BHSJ618A	1	18.5	三相	1.700	35.7	3.400	20.1		
		125BHSJ2622A	2	22	三相	1.700	48.4	2.840	29.2		
		125BHSJ2626	2	26	三相	1.700	56.7	3.000	32.5		
		125BHSJ2630	2	30	三相	1.700	63.1	3.160	36.0		
		125BHSJ2637	2	37	三相	1.700	71.4	3.400	41.5		
		125BHSJ3645	3	45	三相	1.700	94.5	3.160	53.1		
		125BHSJ3655	3	55	三相	1.700	106	3.400	61.1		
300	150	150BHSS615	1	15	三相	2.200	21.9	3.850	15.0		—
		150BHSS618A	1	18.5	三相	2.200	25.7	4.140	15.8		
		150BHSS622A	1	22	三相	2.200	29.1	4.400	17.8		
		150BHSS2626	2	26	三相	2.200	37.7	3.700	28.9		
		150BHSS2630	2	30	三相	2.200	44.1	3.830	30.8		
		150BHSS2637	2	37	三相	2.200	52.4	4.140	36.0		
		150BHSS2645	2	45	三相	2.200	61.2	4.400	40.4		
		150BHSS3655	3	55	三相	2.200	77.7	4.200	50.0		
		150BHSJ626	1	26	三相	2.900	29.0	4.960	20.1		—
		150BHSJ630	1	30	三相	2.900	32.3	5.200	22.1		
		150BHSJ2637	2	37	三相	2.900	44.1	4.660	30.0		
		150BHSJ2645	2	45	三相	2.900	51.3	4.920	33.5		
		150BHSJ2655	2	55	三相	2.900	61.1	5.200	37.2		

イドボーイ　BHS型深井戸水中モータポンプ　BHS型

■要目表（FC鋳物製）

井戸径 mm	ポンプ呼び径 mm	機　名	段数	出力 kW	相	吐出し量 m³/min	全揚程 m	吐出し量 m³/min	全揚程 m	(特殊仕様)高温、高耐圧電動機付製作範囲(○印)	据付図
150	80	80BHSE263.7A	2	3.7	三相	0.450	28.5	0.790	15.0		B形（14K形）
		80BHSE365.5A	3	5.5	三相	0.450	43.0	0.800	22.5		
		80BHSE467.5A	4	7.5	三相	0.450	58.0	0.800	31.0		
		80BHSE6611A	6	11	三相	0.450	87.0	0.800	45.0		
		80BHSE8615A	8	15	三相	0.450	116.0	0.800	62.0		
250	125	125BHS611A	1	11	三相	1.200	34.0	2.400	17.5		B形（14K形）
		125BHS615A	1	15	三相	1.200	40.5	2.400	27.0		
		125BHS2618C	2	18.5	三相	1.200	60.0	2.230	29.0		
		125BHS2622C	2	22	三相	1.200	69.0	2.400	36.0		
		125BHS2626B	2	26	三相	1.200	73.0	2.400	40.0		
		125BHS2630B	2	30	三相	1.200	83.0	2.400	53.0		
		125BHS3637B	3	37	三相	1.200	111.0	2.400	65.0		
		125BHS3645B	3	45	三相	1.200	124.0	2.400	80.0		
		125BHS4655B	4	55	三相	1.200	155.0	2.400	95.0		
300	150	150BHS618C	1	18.5	三相	2.000	28.0	4.000	18.0		B形（14K形）
		150BHS622C	1	22	三相	2.000	35.5	3.600	23.0		
		150BHS626B	1	26	三相	2.000	39.0	3.800	26.0		
		150BHS630B	1	30	三相	2.000	45.5	4.000	30.5		
		150BHS2637B	2	37	三相	2.000	56.0	4.000	37.0		
		150BHS2645B	2	45	三相	2.000	76.0	3.800	50.0		
		150BHS2655B	2	55	三相	2.000	86.0	4.000	56.0		

BHS型 浸出性能基準適合品 EBARA イドボーイ　BHS型深井戸水中モータポンプ

■構造断面図（例）

井戸径100㎜
ステンレス製（BHS型）
（Rcねじ形）

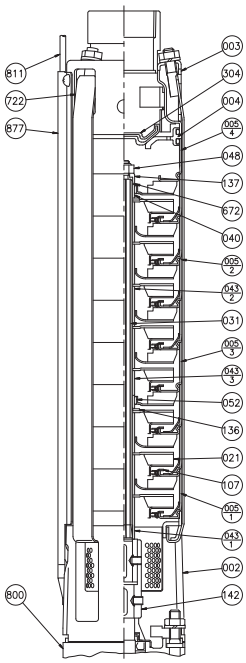

番号	部品名	材料
002	吸込ケーシング	SUS304
003	吐出しケーシング	SUS304
004	上部ケーシング	SCS13
005-1	中間ケーシング	SUS304
005-2	中間ケーシング	SUS304
005-3	中間ケーシング	SUS304
005-4	中間ケーシング	SUS304
021	羽根車	SUS304
031	主軸	SUS316
040	軸受スリーブ	WC
043-1	軸スリーブ	SUS304
043-2	軸スリーブ	SUS304
043-3	軸スリーブ	SUS304
048	羽根車ナット	SUS304
052	軸受	WC
107	ライナリング	SUS304・ゴム/EPDM
136	軸受用座金	SUS304
137	スペーサ	SUS304
142	ソケットカップリング	SUS304
304	弁体	SUS304・ゴム/EPDM
672	シム（25/32BHSのみ）	SUS304
722	締付バンド	SUS304
800	水中モータ	—
811	水中ケーブル	—
877	ケーブルカバー	SUS304

井戸径150～200㎜
ステンレス製（BHS型）
（フランジ形）

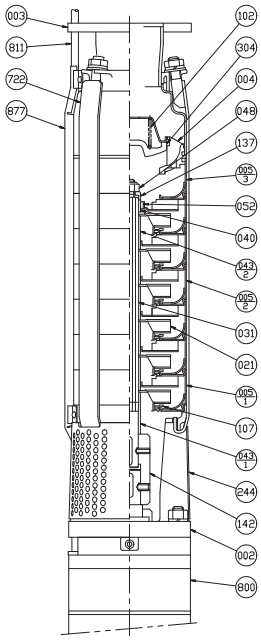

番号	部品名	材料
002	吸込ケーシング	SCS13
003	吐出しケーシング	SCS13・SUS304
004	上部ケーシング	SCS13
005-1	中間ケーシング	SUS304
005-2	中間ケーシング	SUS304
005-3	中間ケーシング	SUS304
021	羽根車	SUS304
031	主軸	SUS316
040	軸受スリーブ	WC
043-1	中間スリーブ	SUS304
043-2	中間スリーブ	SUS304
048	羽根車ナット	SUS304
052	軸受	WC
102	スプリング	SUS304
107	ライナリング	SUS304・ゴム/EPDM
137	スペーサ	SUS304
142	ソケットカップリング	SUS304
244	ストレーナ	SUS304
304	弁体	SUS304・ゴム/EPDM
722	締付バンド	SUS304N2
800	水中モータ	—
811	水中ケーブル	—
877	ケーブルカバー	SUS304

井戸径150～400㎜
FC鋳物製（BHS型）
（フランジ形）

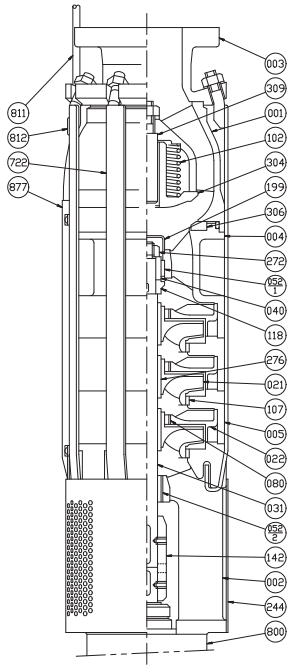

番号	部品名	材料
001	弁ケーシング	FC250
002	吸込ケーシング	FC200
003	吐出しケーシング	FC250
004	上部ケーシング	FC250
005	中間ケーシング	FC250
021	羽根車	CAC406
022	ガイドベーン	FC100
031	主軸	SUS403
040	軸受スリーブ	SiC
052-1	上部軸受	SiC
052-2	中間軸受	ゴム/NBR・SUS304
080	ブシュ	ゴム/NBR・SUS304
102	スプリング	SUS304
107	ライナリング	CAC406
118	サンドカラー	CAC406
142	ソケットカップリング	SUS420J1
199	キャップ	SUS304
244	ストレーナ	SUS304
272	スリーブナット	CAC406
276	テーパーコレット	SUS420J1
304	弁体	FC200
306	バルブシート	ゴム/NR
309	弁棒	SUS420J1
722	締付バンド	SUS304
800	水中モータ	—
811	水中ケーブル	—
812	ケーブルクリップ	ビニル・SUS304
877	ケーブルカバー	SUS304

イドボーイ　BHS型深井戸水中モータポンプ　浸出性能基準適合品 EBARA　BHS型

■構造断面図（例）

井戸径150㎜
ステンレス製（80BHSS、80BHSJ型）
（Rcねじ形）

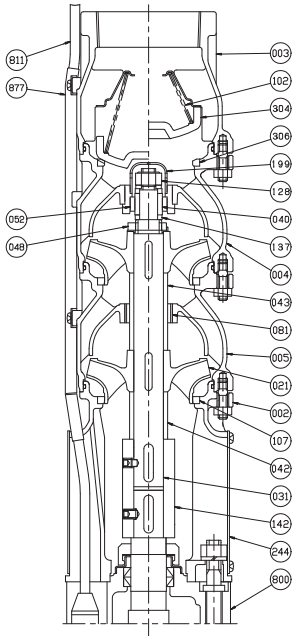

番号	部品名	材料
002	吸込ケーシング	SCS13
003	吐出しケーシング	SCS13
004	上部ケーシング	SCS13
005	中間ケーシング	SCS13
021	羽根車	SCS13
031	主軸	SUS431
040	軸受スリーブ	SiC
042	下部スリーブ	SUS304
043	中間スリーブ	SUS304
048	羽根車ナット	SUS304
052	軸受	SiC
081	中間ブッシュ	ゴム/NBR・SUS304
102	スプリング	SUS304
107	ライナリング	ゴム/HNBR・SUS304
128	スリーブナット	SUS304
137	スペーサ	SUS304
142	ソケットカップリング	SUS304
199	キャップ	SUS304
244	ストレーナ	SUS304
304	弁体	ゴム/EPDM・SUS304
306	バルブシート	SUS304
800	水中モータ	—
811	水中ケーブル	—
877	ケーブルカバー	SUS304

井戸径200～300㎜
ステンレス製（100BHSJ、125BHSS、125BHSJ、150BHSS、150BHSJ型）
（フランジ形）

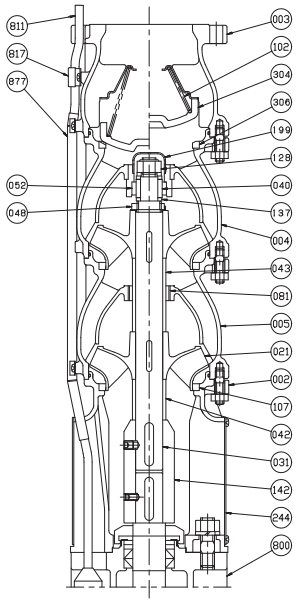

番号	部品名	材料
002	吸込ケーシング	SCS13
003	吐出しケーシング	SCS13
004	上部ケーシング	SCS13
005	中間ケーシング	SCS13
021	羽根車	SCS13
031	主軸	SUS431
040	軸受スリーブ	SiC
042	下部スリーブ	SUS304
043	中間スリーブ	SUS304
048	羽根車ナット	SUS304
052	軸受	SiC
081	中間ブッシュ	ゴム/NBR・SUS304
102	スプリング	SUS304
107	ライナリング	ゴム/HNBR・SUS304
128	スリーブナット	SUS304
137	スペーサ	SUS304
142	ソケットカップリング	SUS304
199	キャップ	SUS304
244	ストレーナ	SUS304
304	弁体	ゴム/EPDM・SUS304
306	バルブシート	SUS304
800	水中モータ	—
811	水中ケーブル	—
812	ケーブルクリップ	ビニル・SUS304
877	ケーブルカバー	SUS304

BHS型　浸出性能基準適合品　イドボーイ　BHS型深井戸水中モータポンプ

■外形寸法図（ステンレス製）　計画・実施に際しては納入仕様書をご請求ください。

75mm井戸用
呼び径　25

100mm井戸用
呼び径　25~50

75mm井戸用

単位：mm

呼び径	機　名	吐出しサイズ	ポンプ及び電動機				質　量
			LP	LM	L	DM	kg
25	25BHS 11 6.4S	Rc1	431	540	971	73.5	13

75mm井戸用
25BHS

100mm井戸用
25～50BHS

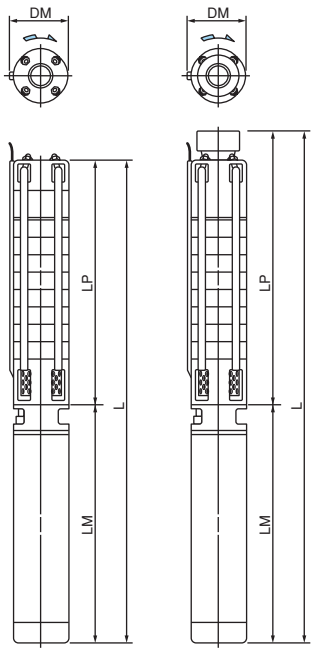

100mm井戸用

単位：mm

呼び径	機　名	吐出しサイズ	ポンプ及び電動機				質量
			LP	LM	L	DM	kg
25	25BHS 10 6.6SB	Rc1	427	378	805	95	18
	25BHS 11 6.75B	Rc1	448	348	796	95	17
	25BHS 16 61.1B	Rc1	553	378	931	95	20
	25BHS 20 61.5B	Rc1	637	417	1054	95	23
	25BHS 26 61.9B	Rc1	763	477	1240	95	29
	25BHS 29 62.2B	Rc1	826	477	1303	95	31
32	32BHS　4 6.6SB	Rc1 1/4	301	378	679	95	16
	32BHS　5 6.75B	Rc1 1/4	322	348	670	95	15
	32BHS　8 61.1B	Rc1 1/4	385	378	763	95	17
	32BHS 12 61.5B	Rc1 1/4	469	417	886	95	20
	32BHS 17 62.2B	Rc1 1/4	574	477	1051	95	26
	32BHS 20 62.7B	Rc1 1/4	637	557	1194	95	31
	32BHS 27 63.7B	Rc1 1/4	784	557	1341	95	33
40	40BHS　4 61.1B	Rc1 1/2	353	378	731	95	16
	40BHS　6 61.5B	Rc1 1/2	416	417	833	95	19
	40BHS　9 62.2B	Rc1 1/2	511	477	988	95	24
	40BHS 11 62.7B	Rc1 1/2	574	557	1131	95	29
	40BHS 14 63.7B	Rc1 1/2	668	557	1225	95	30
50	50BHS　4 61.5B	Rc2	430	417	847	95	19
	50BHS　6 62.2B	Rc2	514	477	991	95	24
	50BHS　7 62.7B	Rc2	556	557	1113	95	28
	50BHS 10 63.7B	Rc2	682	557	1239	95	30

イドボーイ　BHS型深井戸水中モータポンプ　浸出性能基準適合品　BHS型

■外形寸法図（ステンレス製）　計画・実施に際しては納入仕様書をご請求ください。

150mm井戸用（低揚程形）

呼び径　40~80

吐出し
フランジ

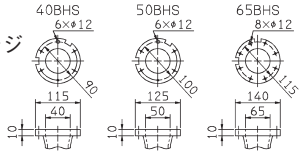

40～65BHS

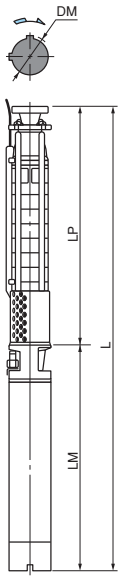

80BHSS
80BHSJ

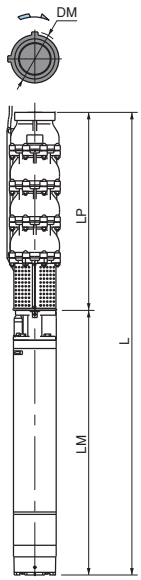

単位：mm

呼び径	機　　名	吐出しサイズ	ポンプ及び電動機				質量 kg
			LP	LM	L	DM	
40	40BHS　3 61.5B	40	386	417	803	139	23
	40BHS　4 62.2B	40	416	477	893	139	28
	40BHS　5 62.7B	40	446	557	1003	139	33
	40BHS　7 63.7B	40	506	557	1063	139	35
	40BHS 10 65.5B	40	633	543	1176	142	54
50	50BHS　3 62.2B	50	386	477	863	139	27
	50BHS　4 62.7B	50	416	557	973	139	32
	50BHS　5 63.7B	50	446	557	1003	139	33
	50BHS　7 65.5B	50	543	543	1086	142	52
	50BHS 10 67.5B	50	633	603	1236	142	60
	50BHS 13 611B	50	723	733	1456	144	79
65	65BHS　4 63.7B	65	466	557	1023	139	33
	65BHS　5 65.5B	65	543	543	1086	142	49
	65BHS　7 67.5B	65	623	603	1226	142	58
	65BHS 10 611B	65	743	733	1476	144	78
	65BHS 14 615B	65	903	818	1721	144	90
80	80BHSS　2 63.7	Rc3	480	543	1023	142	53
	80BHSS　3 65.5	Rc3	580	543	1123	142	57
	80BHSS　4 67.5	Rc3	680	603	1283	142	66
	80BHSS　5 611	Rc3	780	733	1513	142	85
	80BHSS　7 615	Rc3	980	818	1798	142	97
	80BHSS　9 618	Rc3	1180	890	2070	143	115
	80BHSS 12 622	Rc3	1480	970	2450	143	138
	80BHSJ 2 65.5	Rc3	500	543	1043	142	54
	80BHSJ 3 67.5	Rc3	610	603	1213	142	62
	80BHSJ 4 611	Rc3	720	733	1453	142	81
	80BHSJ 6 615	Rc3	940	818	1758	142	94
	80BHSJ 7 618	Rc3	1050	890	1940	143	108
	80BHSJ 8 622	Rc3	1160	970	2130	143	124

150mm井戸用（高揚程形）

呼び径　40~65

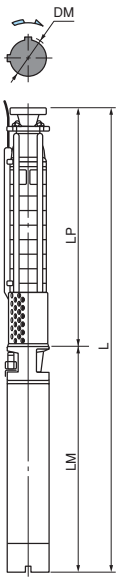

吐出し
フランジ

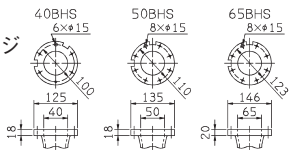

単位：mm

呼び径	機　　名	吐出しサイズ	ポンプ及び電動機				質量 kg
			LP	LM	L	DM	
40	40BHS 14 67.5B	40	753	603	1356	142	65
	40BHS 17 611B	40	843	733	1576	144	83
	40BHS 21 611B	40	963	733	1696	144	87
	40BHS 24 615B	40	1053	818	1871	144	99
50	50BHS 15 611B	50	783	733	1516	144	81
	50BHS 18 615B	50	873	818	1691	144	92
	50BHS 21 615B	50	963	818	1781	144	95
	50BHS 23 618B	50	1023	890	1913	145	104
65	65BHS 17 618B	65	1023	890	1913	145	100
	65BHS 20 622B	65	1143	970	2113	145	119

BHS型　浸出性能基準適合品　イドボーイ　BHS型深井戸水中モータポンプ

■外形寸法図（ステンレス製）　計画・実施に際しては納入仕様書をご請求ください。

200mm井戸用

呼び径　80，100

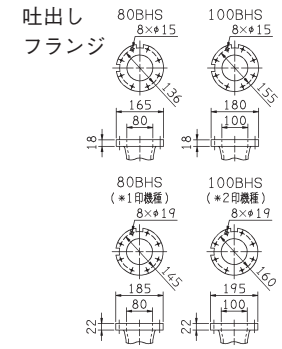

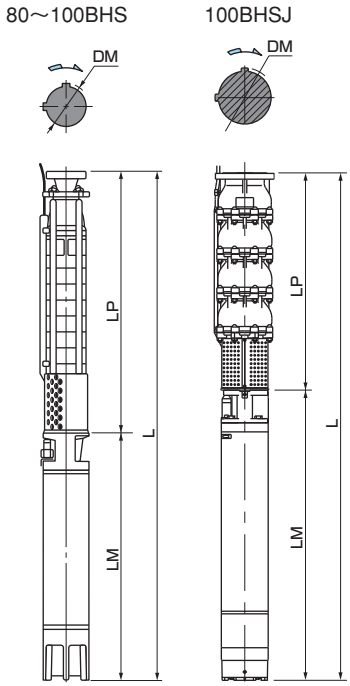

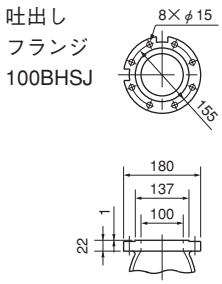

単位：mm

呼び径	機　　名	吐出しサイズ	ポンプ及び電動機 LP	LM	L	DM	質量 kg
80	80BHS　2 65.5B	80	508	543	1051	187	57
	80BHS　3 67.5B	80	556	603	1159	187	66
	80BHS　4 611B	80	604	733	1337	188	83
	80BHS　5 615B	80	652	818	1470	188	94
	80BHS　6 618D	80	700	890	1590	190	105
	80BHS　7 622D	80	748	970	1718	190	120
	＊1　80BHS 10 630C	80	907	1109	2016	192	189
	＊1　80BHS 12 637C	80	1003	1174	2177	193	214
100	100BHS　2 67.5B	100	600	603	1203	187	66
	100BHS　2 611B	100	600	733	1333	188	82
	100BHS　3 615B	100	672	818	1490	188	93
	100BHS　4 618D	100	744	890	1634	190	103
	100BHS　4 622D	100	744	970	1714	192	115
	100BHS　5 626C	100	831	1109	1940	192	177
	100BHS　6 630C	100	903	1109	2012	192	180
	100BHS　7 637C	100	1047	1174	2221	193	205
	＊2 100BHS　9 645C	100	1191	1264	2455	193	226
	＊2 100BHS 11 655C	100	1335	1264	2599	193	232
	100BHSJ　67.5	100	470	603	1073	185	65
	100BHSJ　611	100	470	733	1203	186	80
	100BHSJ 2 615	100	610	818	1428	186	93
	100BHSJ 2 618A	100	610	890	1500	187	103
	100BHSJ 3 622A	100	750	970	1720	187	122
	100BHSJ 3 626	100	750	1109	1859	188	183
	100BHSJ 4 630	100	890	1109	1999	188	190
	100BHSJ 4 637	100	890	1174	2064	190	210
	100BHSJ 5 645	100	1030	1264	2294	190	233
	100BHSJ 6 655	100	1170	1264	2434	190	240

イドボーイ　BHS型深井戸水中モータポンプ　浸出性能基準適合品 EBARA　BHS型

■外形寸法図（ステンレス製）　計画・実施に際しては納入仕様書をご請求ください。

250mm井戸用
呼び径　125

125BHSS
125BHSJ

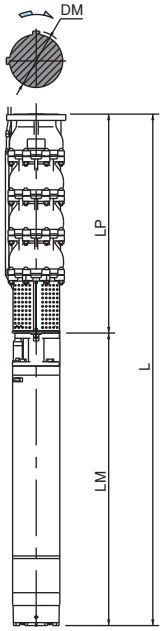

吐出しフランジ
125BHSS
125BHSJ

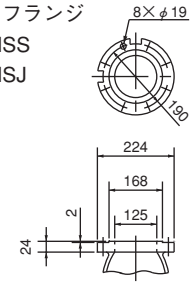

単位：mm

呼び径	機　名	吐出しサイズ	ポンプ及び電動機				質量 kg
			LP	LM	L	DM	
125	125BHSS　67.5	125	480	603	1083	224	67
	125BHSS　611	125	480	733	1213	224	82
	125BHSS 2 615	125	620	818	1438	224	95
	125BHSS 2 618A	125	620	890	1510	224	105
	125BHSS 3 622A	125	760	970	1730	224	124
	125BHSS 3 626	125	760	1109	1869	224	185
	125BHSS 4 630	125	900	1109	2009	224	192
	125BHSS 4 637	125	900	1174	2074	224	212
	125BHSS 5 645	125	1040	1264	2304	224	235
	125BHSS 6 655	125	1180	1264	2444	224	242
	125BHSJ　611	125	530	733	1263	229	96
	125BHSJ　615	125	530	818	1348	229	101
	125BHSJ　618A	125	530	890	1420	229	111
	125BHSJ 2 622A	125	680	970	1650	229	138
	125BHSJ 2 626	125	680	1109	1789	230	198
	125BHSJ 2 630	125	680	1109	1789	230	198
	125BHSJ 2 637	125	680	1174	1854	232	218
	125BHSJ 3 645	125	830	1264	2094	232	248
	125BHSJ 3 655	125	830	1264	2094	232	248

300mm井戸用
呼び径　150

150BHSS
150BHSJ

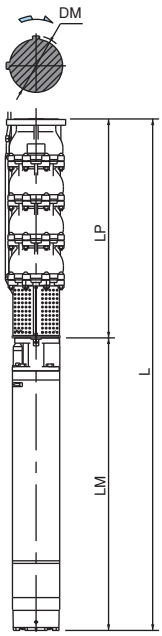

吐出しフランジ
150BHSS
150BHSJ

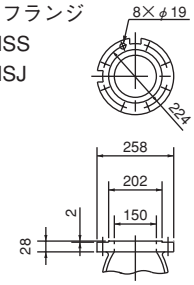

単位：mm

呼び径	機　名	吐出しサイズ	ポンプ及び電動機				質量 kg
			LP	LM	L	DM	
150	150BHSS　615	150	545	818	1363	258	104
	150BHSS　618A	150	545	890	1435	258	113
	150BHSS　622A	150	545	970	1515	258	125
	150BHSS 2 626	150	710	1109	1819	258	202
	150BHSS 2 630	150	710	1109	1819	258	202
	150BHSS 2 637	150	710	1174	1884	258	222
	150BHSS 2 645	150	710	1264	1974	258	237
	150BHSS 3 655	150	875	1264	2139	258	252
	150BHSJ　626	150	560	1109	1669	258	187
	150BHSJ　630	150	560	1109	1669	258	187
	150BHSJ 2 637	150	740	1174	1914	258	223
	150BHSJ 2 645	150	740	1264	2004	258	238
	150BHSJ 2 655	150	740	1264	2004	258	238

BHS型　　イドボーイ　BHS型深井戸水中モータポンプ

■外形寸法図（FC鋳物製）　計画・実施に際しては納入仕様書をご請求ください。

150mm井戸用
呼び径　80

80BHSE

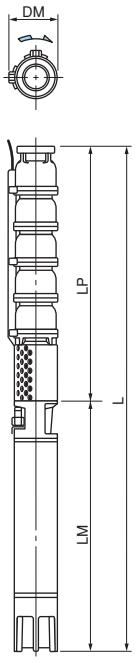

250mm井戸用
呼び径　125

125BHS

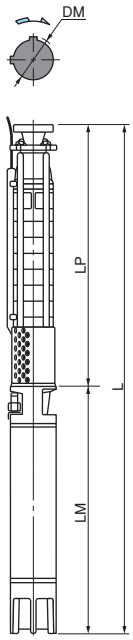

吐出しフランジ
125BHS

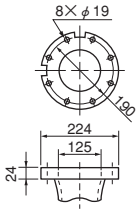

単位：mm

呼び径	機　　名	吐出しサイズ	ポンプ及び電動機				質量 kg
			LP	LM	L	DM	
80	80BHSE 2 63.7A	Rc3	563	543	1106	142	61
	80BHSE 3 65.5A	Rc3	673	543	1216	143	66
	80BHSE 4 67.5A	Rc3	783	603	1386	143	77
	80BHSE 6 611A	Rc3	1003	733	1736	143	103
	80BHSE 8 615A	Rc3	1223	818	2041	143	121
125	125BHS　611A	125	657	733	1390	234	132
	125BHS　615A	125	657	818	1475	234	140
	125BHS 2 618C	125	752	890	1642	238	167
	125BHS 2 622C	125	752	970	1722	238	175
	125BHS 2 626B	125	752	1109	1861	238	234
	125BHS 2 630B	125	752	1109	1861	238	234
	125BHS 3 637B	125	847	1174	2021	239	268
	125BHS 3 645B	125	847	1264	2111	244	283
	125BHS 4 655B	125	942	1264	2206	244	298
150	150BHS　618C	150	610	890	1500	258	137
	150BHS　622C	150	610	970	1580	258	147
	150BHS　626B	150	610	1109	1719	258	206
	150BHS　630B	150	610	1109	1719	258	206
	150BHS 2 637B	150	790	1174	1964	258	242
	150BHS 2 645B	150	790	1264	2054	258	260
	150BHS 2 655B	150	790	1264	2054	258	260

300mm井戸用
呼び径　150

150BHS

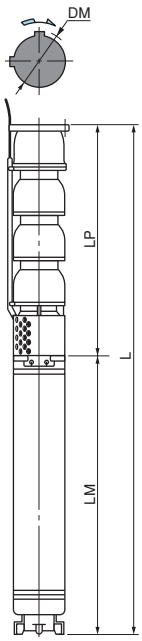

吐出しフランジ
150BHS

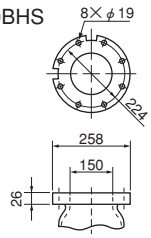

清水

■ポンプ据付要領

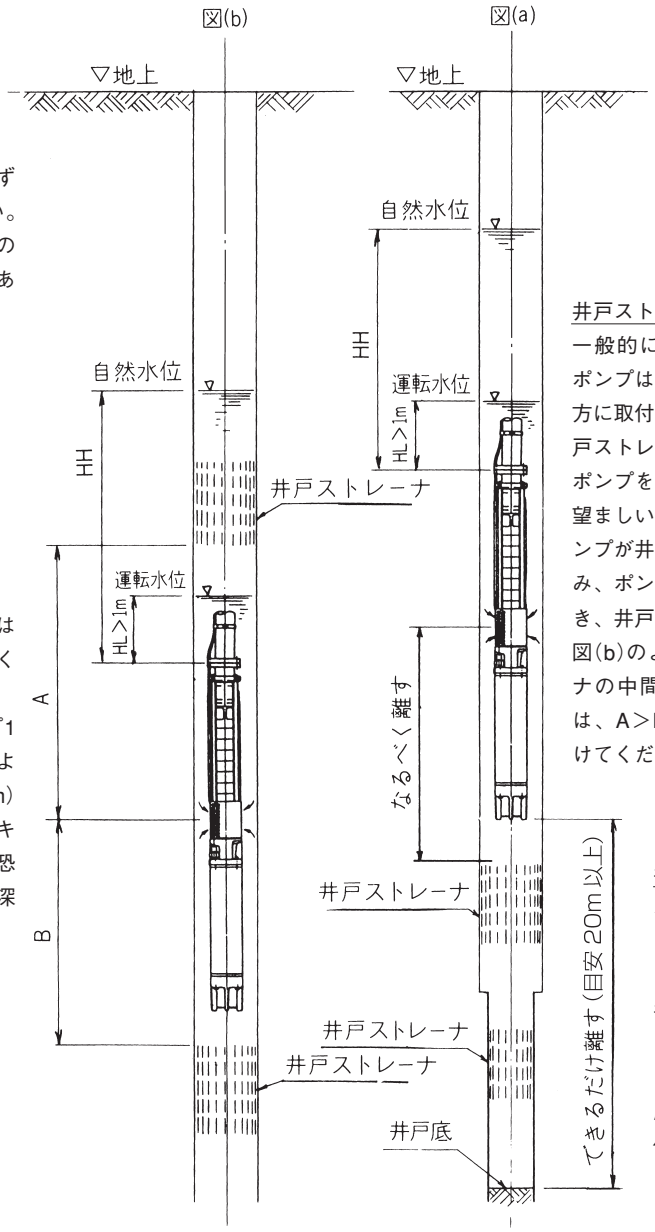

H.W.L（HH）
ポンプの許容水没深さは必ず許容値以内としてください。それ以上になると電動機内のダイヤフラムが傷む恐れがあります。

L.W.L（HL）
ポンプの運転可能最低水位は運転水位を基準に決定してください。
ポンプ口径150迄はパイプ1本程度(2.75m)以上はとるようにしてください。(最低1m)
口径が200以上になると、キャビテーションを発生する恐れがあるので、水没深さを深くとらねばなりません。

井戸ストレーナとの関係
一般的には図(a)のように、ポンプは井戸ストレーナの上方に取付けます。この際、井戸ストレーナからできるだけポンプを離して据付けるのが望ましい。合致しているとポンプが井戸外壁の砂を吸い込み、ポンプの摩耗、かじり付き、井戸の崩壊を招きます。
図(b)のように井戸ストレーナの中間に据付ける場合には、A＞Bとなるように据付けてください。

井戸底
ポンプは井戸底からなるべく離して据付けてください。
井戸底に砂が溜ってくると、ポンプが砂を吸い上げ、故障の原因となります。最低20m以上は離してください。

清水

●井戸径が大きい場合の電動機冷却対策

ポンプの外径に対し据え付け井戸径が大きい場合は、電動機の周囲を流れる流速が低下し冷却不足となり電動機の過熱損傷につながりますのでご注意ください。電動機が下表に示す許容流速の確保ができない場合は、電動機スリーブなどの取付が必要となりますので当社にご相談ください。

電動機呼びサイズ	出力（kW）	許容流速（m/sec）
M4	0.6～ 3.7	0.063
M6	3.7～22	0.1
M8	26 ～55	0.1

※　電動機呼びサイズについては電動機仕様一覧表（376、377頁）を参照ください。

■地上部附属品と繰出し管の適用

地上部附属品は形式A～Dがあります。各々のポンプに附属する形式は外形寸法図内の据付図形式の欄を参照してください。
また、各々の地上部附属品形式に適用可能な繰出し管形式を右図に示します。

地上部附属品形　式	ねじ込み形繰出し管	フランジ形繰出し管	
	ねじ込み形	14K形	40K形
A形	○	―	―
AH形	○（高揚程）	―	―
B形	○	○	―
D形	―	―	○

●ポンプの許容吊り下げ長さ

許容吊り下げ長さは下図のように繰出し管形式によって異なります。
ご使用になる繰出し管の形式、口径から参照してください。
ねじ込み形、繰出し管（テーパねじ）を御使用される場合、下記パイプを使用願います。

口径25～50：STPG370，スケジュール80
口径65・80：STPG370，スケジュール40

14K形繰出し管

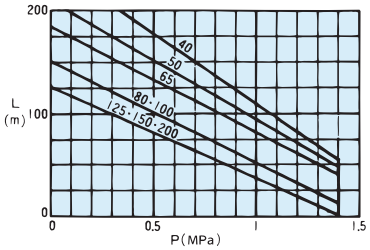

ねじ込み形繰出し管（テーパねじ）

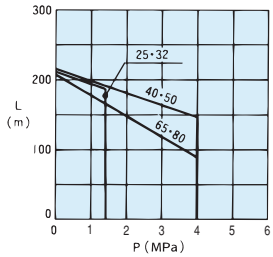

40K形繰出し管

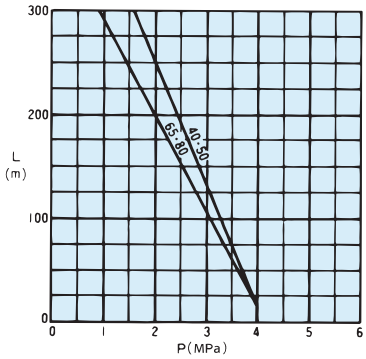

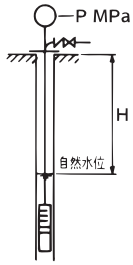

図は横軸が地上部最大圧力(MPa)、縦軸が許容吊り下げ長さ(m)です。
また、表中の数字は口径を示します。

地上部最大圧力P(MPa)は以下のように計算してください。

P＝ {1/10(Hs－H)}×0.098
Hs：ポンプ締切揚程(m)
H：自然水位(m)

なお、ポンプの据付位置が許容吊り下げ長さを越える場合には、繰出し管を1ランク上のものに変更し、地上部附属品も上表に基づき適用可能な形式に変更してください。

■据付図　計画・実施に際しては納入仕様書をご請求ください。

75～150㎜井戸用※　A形（ねじ込み形）　FC鋳物製

25～50 BHS

※　下表適用井戸径DMを参照ください。

単位：㎜

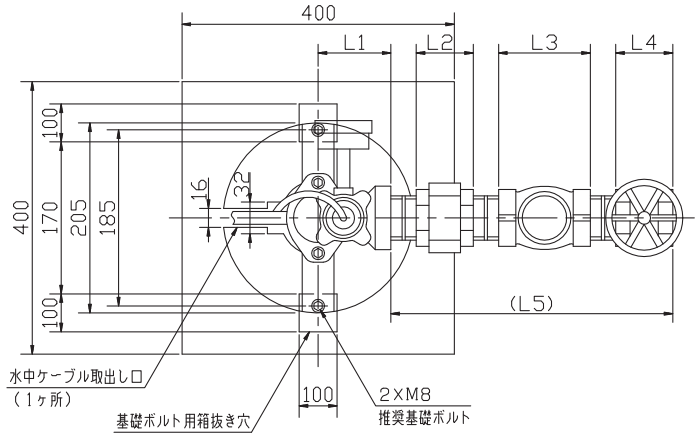

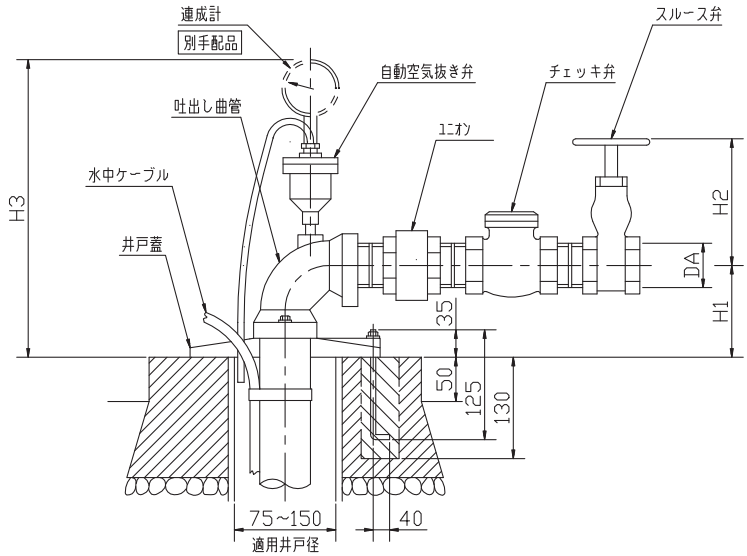

単位：㎜

適用ポンプ呼び径	適用井戸径DM	DA	据付け寸法								使用可能ケーブル平形3心（㎟）
			L1	L2	L3	L4	L5	H1	H2	H3	
25	75～150	Rc1	60	53	70	53	269	80	97	328	14
32	100～150	Rc1 1/4	75	59	81	60	291	95	117	336	14
40	100～150	Rc1 1/2	80	64	91	63	321	100	126	342	14
50	100～150	Rc2	90	72	109	71	354	110	154	354	14

■据付図　計画・実施に際しては納入仕様書をご請求ください。

100～150㎜井戸用※　AH形（ねじ込み形）　FC鋳物製

25，32 BHS（高揚程形）

※　下表適用井戸径DMを参照ください。

単位：㎜

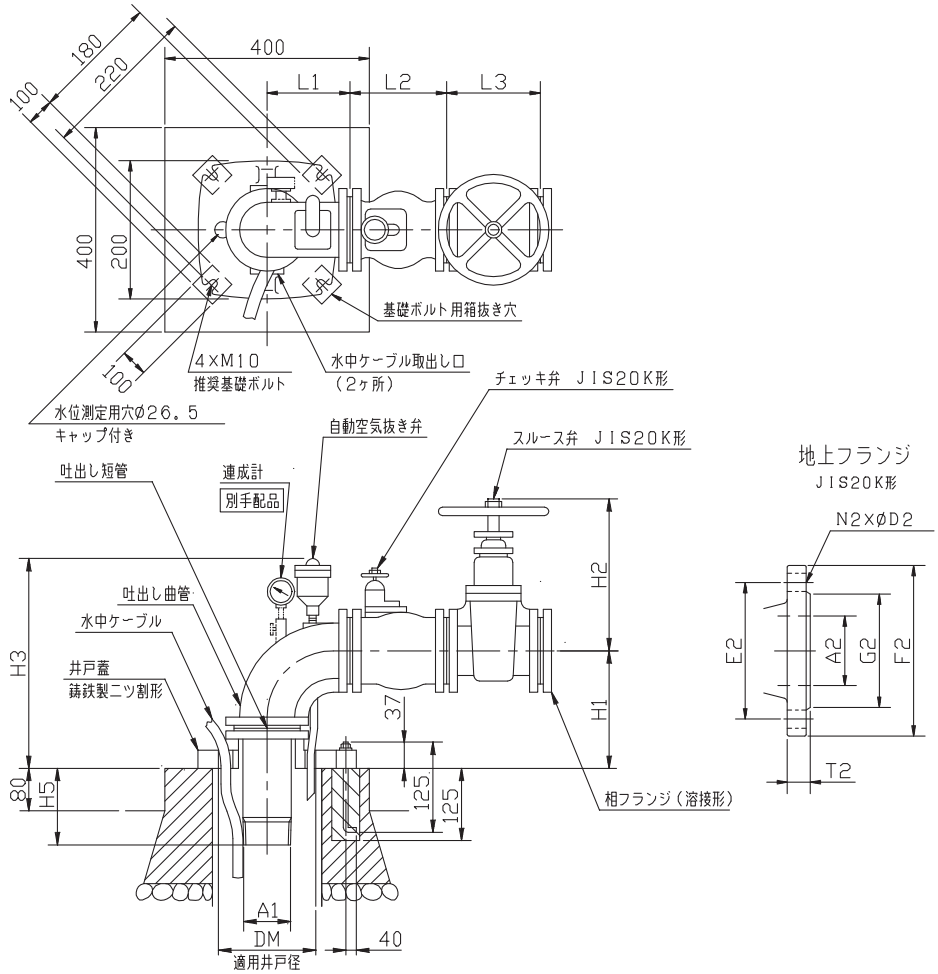

単位：㎜

適用ポンプ呼び径A1・A2	繰出し短管	地上フランジ					
	A1	F2	E2	G2	T2	N2	D2
25	R1	125	90	67	16	4	19
32	R1 1/4	135	100	76	18	4	19

単位：㎜

適用ポンプ呼び径A1・A2	適用井戸径DM	据付け寸法							使用可能ケーブル平形3心（㎟）
		L1	L2	L3	H1	H2	H3	H5	
25	100～150	85	130	127	135	214	312	70	14
32	100～150	90	160	140	140	241	317	70	14

■据付図　計画・実施に際しては納入仕様書をご請求ください。

150～350㎜井戸用※　B形（14K形）　FC鋳物製

40～150 BHS

※　下表適用井戸径DMを参照ください。

単位：㎜

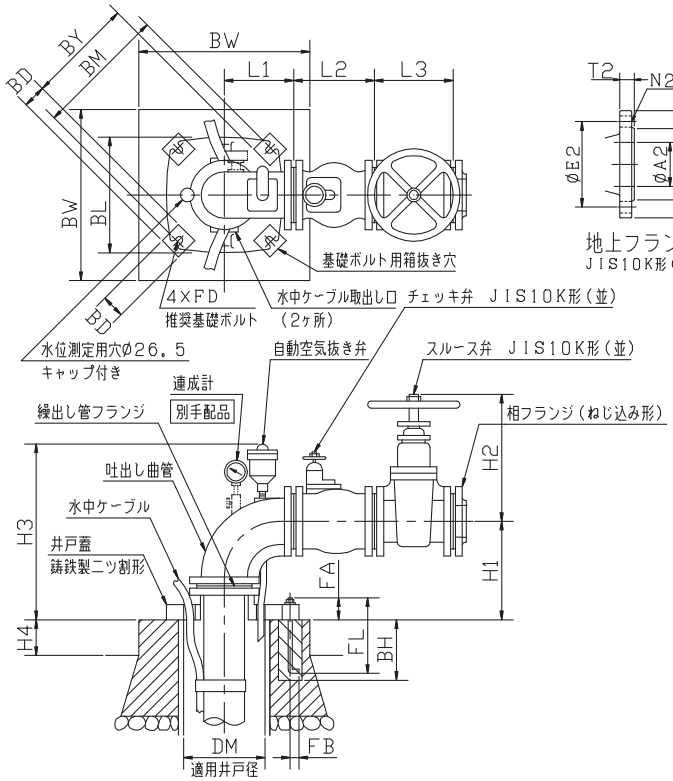

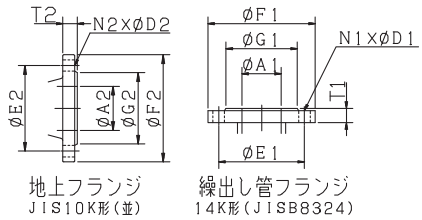

単位：㎜

適用ポンプ呼び径	適用井戸径DM	使用可能ケーブル平形3心（㎟）
40	150～200	14
50	150～200	14
65	150～200	14
80	150～250	30※（井戸径150）／14
100	200～250	30
125	250～300	50
150	300～350	50

注）※印：ねじ込み形繰出し管を使用した場合を示します。

80BHSEを150㎜井戸で使用する場合の基礎

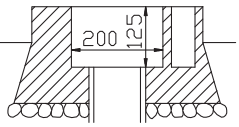

単位：㎜

呼び径 A1・A2	繰出し管フランジ						地上フランジ					
	F1	E1	G1	T1	N1	D1	F2	E2	G2	T2	N2	D2
40	115	90	75	16（18）	6	12	140	105	81	20	4	19
50	125	100	85	16（18）	6	12	155	120	96	20	4	19
65	140	115	100	18	8	12	175	140	116	22	4	19
80	165	136	118	20（22）	8	15	185	150	126	22	8	19
100	180	155	137	22	8	15	210	175	151	24	8	19
125	224	190	168	28	8	19	250	210	182	24	8	23
150	258	224	202	32	8	19	280	240	212	26	8	23

注）（　）はねじ込み形井戸フランジを使用した場合の寸法を示します。

単位：㎜

適用ポンプ呼び径	適用井戸径DM	据付け寸法							基礎寸法						推奨基礎ボルト			
		BL	L1	L2	L3	H1	H2	H3	BM	BW	BY	BD	BH	H4	FD	FL	FA	FB
40	150～200	260	100	145	140	186（196）	207	395（405）	280	430	250	100	125	80	M10	125	37	40
50	150～200	260	110	160	150	196（210）	222	409（423）	280	430	250	100	125	80	M10	125	37	40
65	150～200	260	120	175	160	208（222）	248	426（440）	280	430	250	100	125	80	M10	125	37	40
80	150～250	320	140	185	180	230（244）	265	458（472）	340	470	310	100	125	80	M10	125	37	40
100	200～250	320	180	230	230	272	345	488	340	470	310	100	125	80	M10	125	37	40
125	250～300	380	215	255	250	323	385	549	400	550	360	110	160	100	M12	160	48	50
150	300～350	420	255	290	264	372	420	604	440	580	400	110	160	100	M12	160	48	50

■据付図　計画・実施に際しては納入仕様書をご請求ください。

150～250㎜井戸用※　D形（40K形）　FC鋳物製

40～100 BHS

※　下表適用井戸径DMを参照ください。

単位：㎜

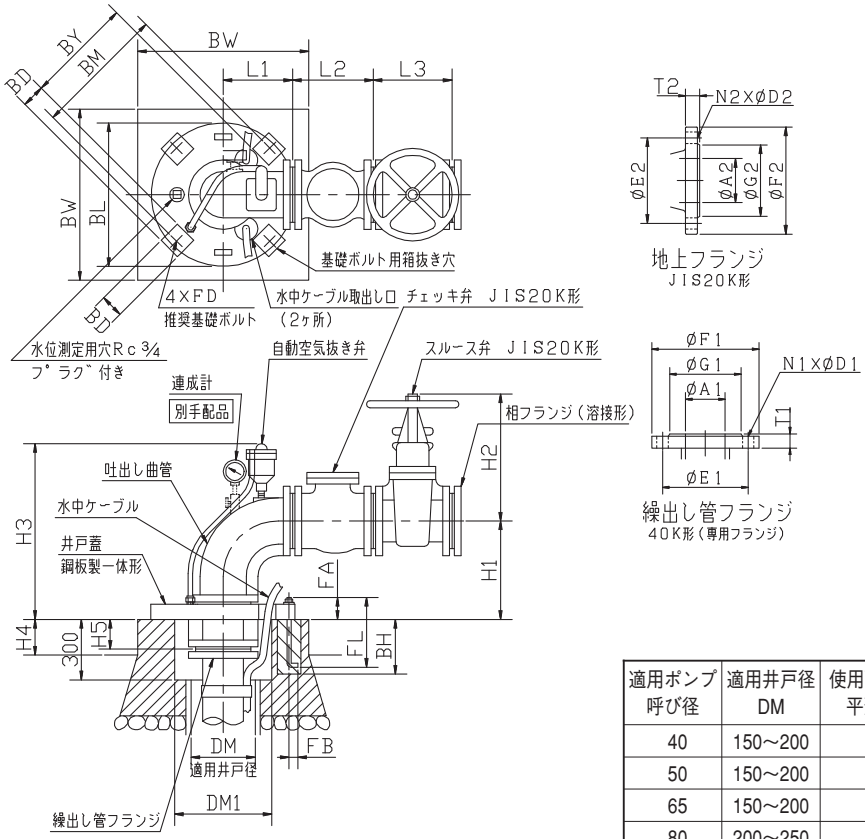

単位：㎜

適用ポンプ呼び径	適用井戸径DM	使用可能ケーブル平形3心（㎟）
40	150～200	14
50	150～200	14
65	150～200	14
80	200～250	30
100	200～250	30

単位：㎜

呼び径 A1･A2	繰出し管フランジ						地上フランジ					
	F1	E1	G1	T1	N1	D1	F2	E2	G2	T2	N2	D2
40	125	100	80	19	6	15	140	105	81	22	4	19
50	135	110	90	20	8	15	155	120	96	22	8	19
65	146	123	104	20	8	15	175	140	116	24	8	19
80	185	145	124	24	8	19	200	160	132	26	8	23
100	195	160	ー	36	8	19	225	185	160	28	8	23

注）80BHSEは150㎜井戸で使用可能です。

単位：㎜

適用ポンプ呼び径	適用井戸径DM	据付け寸法								基礎寸法							推奨基礎ボルト			
		BL	L1	L2	L3	H1	H2	H3	H5	BM	BW	BY	BD	BH	DM1	H4	FD	FL	FA	FB
40	150～200	380	100	200	190	130	335	369	120	350	600	300	130	200	210	80	M16	200	57	63
50	150～200	380	110	220	216	140	393	384	120	350	600	300	130	200	220	80	M16	200	57	63
65	150～200	400	120	240	241	150	437	404	120	370	600	320	130	200	240	80	M16	200	57	63
80	200～250	470	150	270	283	185	518	449	150	430	700	370	150	250	280	80	M20	250	66	80
100	200～250	500	200	300	305	235	607	508	150	460	700	400	150	250	310	80	M20	250	66	80

■据付図　計画・実施に際しては納入仕様書をご請求ください。

100～150㎜の井戸用※　ステンレス製　　ねじ込み形　繰出管用　JIS 10K

25～50 BHS

※　下表適用井戸径DMを参照ください。

単位：㎜

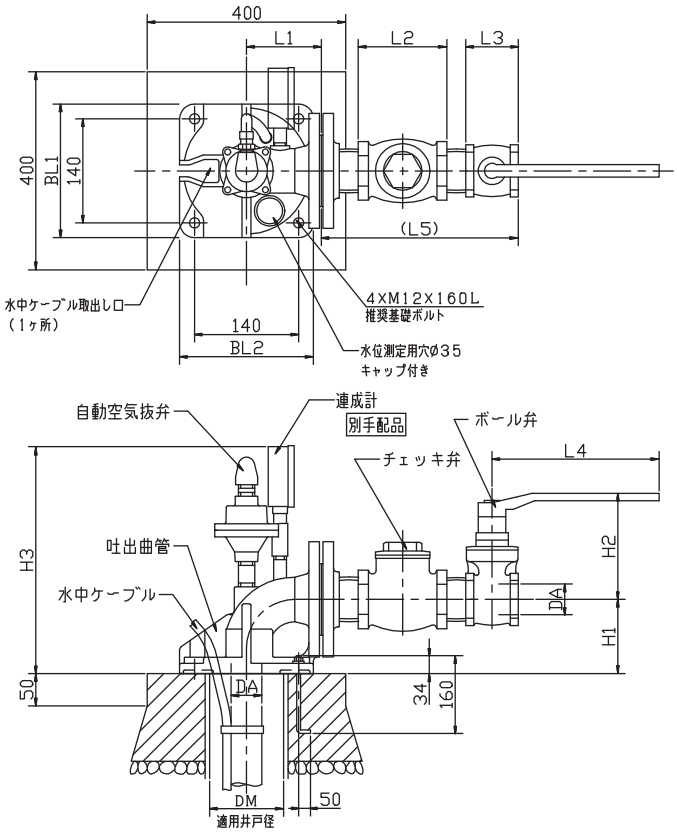

単位：㎜

適用ポンプ呼び径	適用井戸径DM	DA	据付け寸法										許容吊下げ荷重(kN)	使用可能ケーブル平形3心（㎟）
			BL1	BL2	L1	L2	L3	L4	L5	H1	H2	H3		
25	100～150	Rc1	180	180	100	90	86	145	236	90	78	341	8.8	14
32	100～150	Rc1 1/4	180	180	100	105	100	145	274	90	82	341	11.7	14
40	100～150	Rc1 1/2	180	180	100	120	109	180	299	90	93	341	13.7	14
50	100～150	Rc2	200	180	100	140	130	180	345	100	99	351	16.6	8(井戸径100)／14

■据付図　計画・実施に際しては納入仕様書をご請求ください。

100～150㎜の井戸用※　ステンレス製　　ねじ込み形　繰出管用　JIS 20K

25，32 BHS（高揚程形）

※　下表適用井戸径DMを参照ください。

単位：㎜

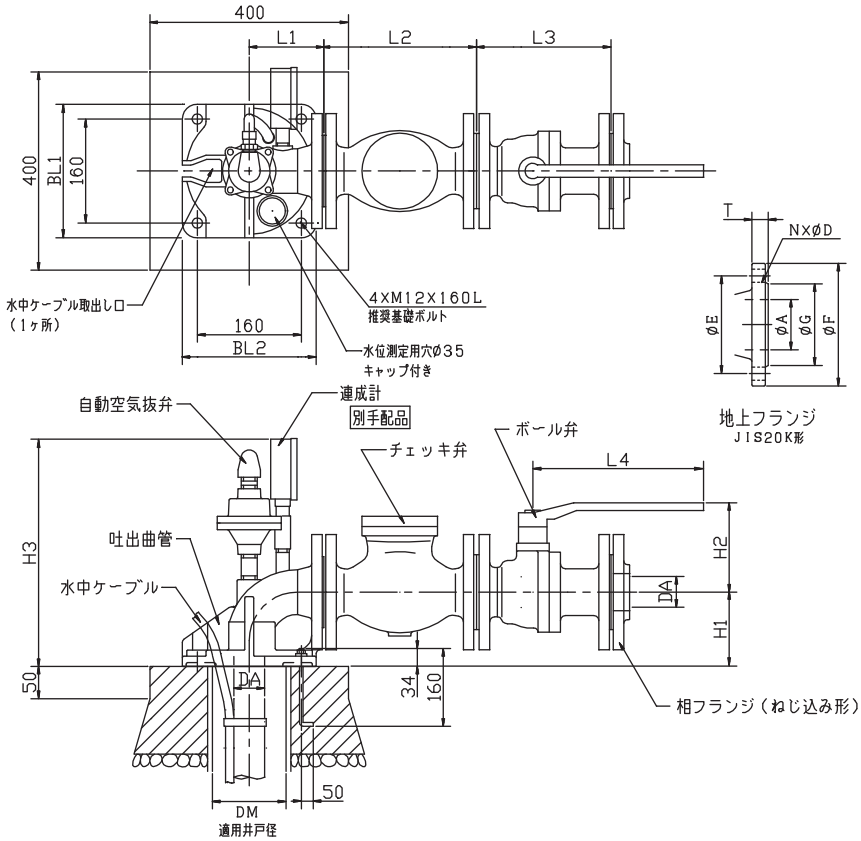

単位：㎜

呼び径	地上フランジ					
A	F	E	G	T	N	D
25	125	90	67	16	4	19
32	135	100	76	18	4	19

単位：㎜

適用ポンプ呼び径	適用井戸径DM	DA	据付け寸法									許容吊下げ荷重(kN)	使用可能ケーブル平形3心（㎟）
			BL1	BL2	L1	L2	L3	L4	H1	H2	H3		
25	100～150	Rc1	210	190	100	203	165	160	90	92	343	14.7	22
32	100～150	Rc1 1/4	210	190	100	216	178	160	90	98	343	14.7	22

■据付図　計画・実施に際しては納入仕様書をご請求ください。

150～350㎜の井戸用※　ステンレス製　　フランジ形　繰出管用　JIS 10K注1)

40～150 BHS

※　下表適用井戸径DMを参照ください。

単位：㎜

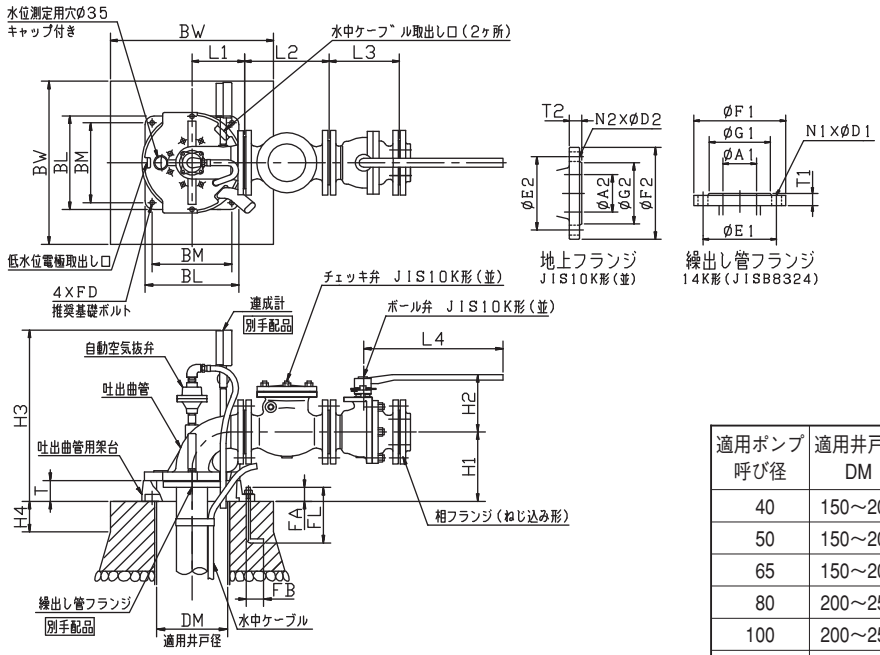

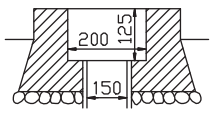

単位：㎜

適用ポンプ呼び径	適用井戸径DM	使用可能ケーブル平形3心（㎟）
40	150～200	22
50	150～200	22
65	150～200	14(井戸径150)／30
80	200～250	30(井戸径200)／50
100	200～250	30(井戸径200)／50
125	250～300	60
150	300～350	60

単位：㎜

呼び径 A1・A2	繰出し管フランジ						地上フランジ					
	F1	E1	G1	T1	N1	D1	F2	E2	G2	T2	N2	D2
40	115	90	75	16	6	12	140	105	81	16	4	19
50	125	100	85	16	6	12	155	120	96	16	4	19
65	140	115	100	18	8	12	175	140	116	18	4	19
80	165	136	118	20	8	15	185	150	126	18	8	19
100	180	155	137	22	8	15	210	175	151	18	8	19
125	224	190	168	28	8	19	250	210	182	20	8	23
150	258	224	202	32	8	19	280	240	212	22	8	23

単位：㎜

適用ポンプ呼び径	適用井戸径DM	据付け寸法									基礎寸法			推奨基礎ボルト				許容吊下げ荷重(kN)
		BL	L1	L2	L3	L4	H1	H2	H3	T	BM	BW	H4	FD	FL	FA	FB	
40	150～200	240	120	165	165	230	120	112	416	30	185	430	80	M12	160	34	50	20.5
50	150～200	240	120	203	178	230	130	120	426	30	185	430	80	M12	160	34	50	25.4
65	150～200	240	120	216	190	230	160	134	455	30	185	430	80	M12	160	34	50	37.2
80	200～250	290	150	241	203	400	200	163	495	60	230	470	80	M12	160	40	50	46.0
100	200～250	290	150	292	229	400	225	178	520	60	230	470	80	M12	160	40	50	55.8
125	250～300	360	220	330	356	750	255	255	551	60	280	550	100	M12	160	40	50	79.4
150	300～350	400	250	356	394	1000	275	285	571	75	310	580	100	M12	160	40	50	87.2

注1）適用ポンプ呼び径125・150：吐出曲管フランジのガスケット座面はフライス仕上げになります。

■据付図　計画・実施に際しては納入仕様書をご請求ください。

150～250㎜井戸用※　ステンレス製　　フランジ形　繰出管用　JIS 20K

40～100 BHS（高揚程形）

※　下表適用井戸径DMを参照ください。

単位：㎜

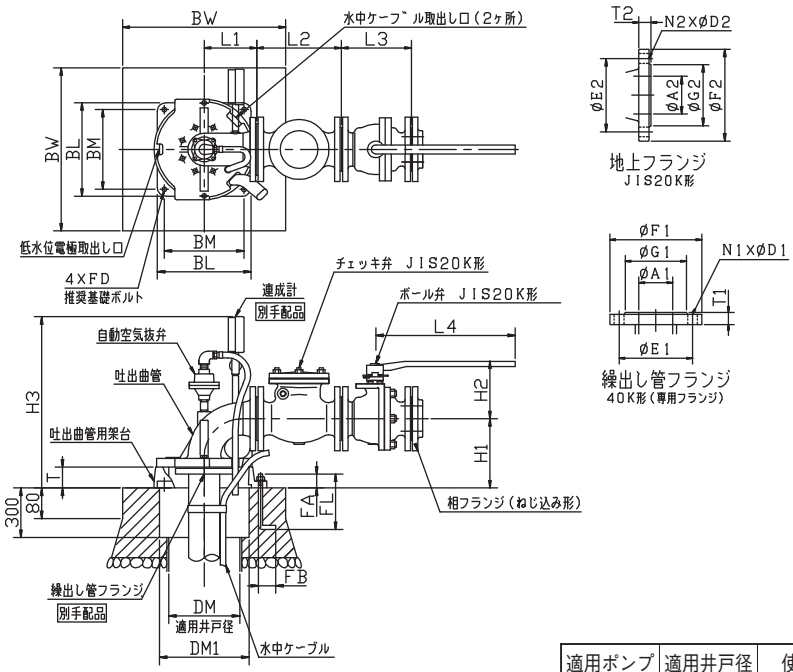

単位：㎜

適用ポンプ呼び径	適用井戸径DM	使用可能ケーブル平形3心（㎟）
40	150～250	22
50	150～250	22
65	150～250	14(井戸径150)／30
80	200～250	38(井戸径200)／50
100	200～250	38(井戸径200)／50

単位：㎜

呼び径 A1・A2	繰出し管フランジ						地上フランジ					
	F1	E1	G1	T1	N1	D1	F2	E2	G2	T2	N2	D2
40	125	100	80	19	6	15	140	105	81	18	4	19
50	135	110	90	20	8	15	155	120	96	18	8	19
65	146	123	104	20	8	15	175	140	116	20	8	19
80	185	145	124	24	8	19	200	160	132	22	8	23
100	195	160	―	36	8	19	225	185	160	24	8	23

注）80BHSEは150㎜井戸で使用可能です。

単位：㎜

適用ポンプ呼び径	適用井戸径DM	据付け寸法									基礎寸法			推奨基礎ボルト				許容吊下げ荷重(kN)
		BL	L1	L2	L3	L4	H1	H2	H	T	BM	BW	DM1	FD	FL	FA	FB	
40	150～250	290	150	229	190	230	150	112	446	30	250	600	255	M12	160	34	50	39.2
50	150～250	290	150	267	216	230	150	120	446	30	250	600	255	M12	160	34	50	49.0
65	150～250	290	150	292	241	230	150	130	446	30	250	600	255	M12	160	34	50	58.8
80	200～250	290	150	318	283	400	160	163	456	60	250	700	255	M12	160	34	50	83.3
100	200～250	290	150	356	305	750	170	220	466	60	250	700	255	M12	160	34	50	83.3

■繰出し管（14K形・40K形）　計画・実施に際しては納入仕様書をご請求ください。

フランジ

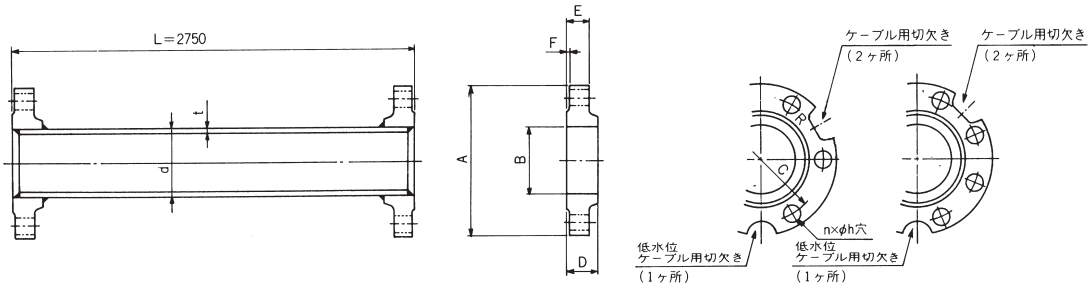

口径 40･50　　口径 65～150

単位：mm

形式	口径	繰出し管		フランジ							ボルト	質量(kg)	使用可能ケーブル平形3心（㎟）
		d	t	A	B	C	D	E	F	n×h			
14K形	40	48	3.5	115	49.1	90	16	16	1	6×12	M10×50	12.8	14
	50	60	3.5	125	61.1	100	16	16	1	6×12	M10×50	16.9	14
	65	75.5	3.75	140	77.1	115	18	18	1	8×12	M10×55	23.5	14
	80	88.5	4.0	165	90	136	20	20	1	8×15	M12×60	28.9	14
	100	114	4.0	180	115.4	155	22	22	1	8×15	M12×65	38.7	30
	125	140	4.0	224	141.2	190	28	28	1	8×19	M16×80	51.7	50
	150	165	4.5	258	166.6	224	32	32	1	8×19	M16×85	69.7	50
40K形	40	48.6	3.7	125	49.1	100	27	19	2	6×15	M12×55	14.4	14
	50	60.5	3.9	135	61.1	110	28	20	2	8×15	M12×55	18.6	14
	65	76.3	5.2	146	77.1	123	30	20	2	8×15	M12×55	28.9	14
	80	89.1	5.5	185	90	145	36	24	2	8×19	M16×65	38.8	30

注）40K形に関してはフランジのみ用意しています。

■繰出し短管（14K形）　計画・実施に際しては納入仕様書をご請求ください。

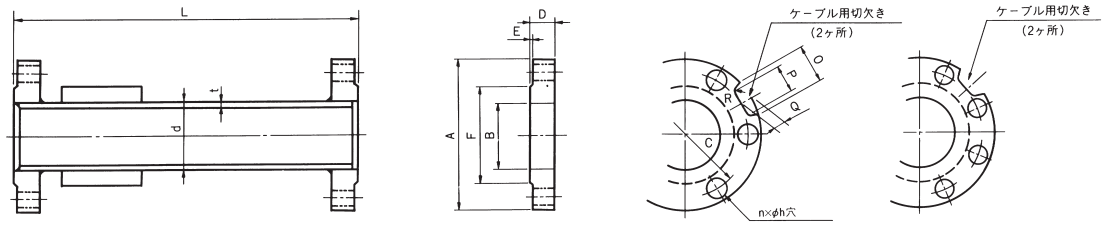

口径 40･50　　65～150

単位：mm

口径	繰出し短管		フランジ											ボルト	全長	使用可能ケーブル平形3心（㎟）
	d	t	A	B	C	D	E	F	n×h	O	P	Q	R		L	
40	48.6	3.5	115	49.1	90	16	1	75	6×12	32	24	12	5	M10×45	310	14
50	60.5	3.8	125	61.1	100	16	1	85	6×12	32	24	12	6	M10×45	310	14
65	76.3	4.2	140	77.1	115	18	1	100	8×12	32	24	12	6	M10×50	310	14
80	89.1	4.2	165	90	136	20	1	118	8×15	36	26	15	6	M12×55	310	14
100	114.3	4.5	180	115.4	155	22	1	137	8×15	40	32	16	8	M12×60	410	30
125	139.8	4.5	224	141.2	190	28	1	168	8×19	50	42	18	8	M16×75	410	50
150	165.2	5.0	258	166.6	224	32	1	202	8×19	50	42	18	8	M16×85	410	50

■電動機仕様一覧表

電動機仕様 BHS型：2P－60Hz（単相：100V，三相：200/220V）

分類		呼びサイズ	出力 kW	定格			始動		耐熱クラス	封入液	口出しケーブル			
相	形式			電圧 V	電流 A	回転速度 min⁻¹	始動電流 A	始動方式			材料	心線数－サイズ mm²	仕上寸法 mm	本数
単相	キャンド	M3	0.4	100	9.0	3350	30	コンデンサ始動コンデンサ運転	E	プロピレングリコール水溶液	平形CVCTF	3-0.9	6.2×11.8	1
		M4	0.6	100	12.3	3220	34		F			3-1.25	6.5×12.7	
三相			0.75	200/220	4.6/ 4.2	3360/3410	19/ 22	じか入れ				3-1.25	6.5×12.7	
			1.1	200/220	6.3/ 5.9	3390/3430	34/ 38					3-1.25	6.5×12.7	
			1.5	200/220	8.0/ 7.5	3350/3410	41/ 46					3-1.25	6.5×12.7	
			1.9	200/220	10.2/ 10.1	3440/3470	59/ 66		E			3-1.25	6.5×12.7	
			2.2	200/220	11.5/ 11.0	3410/3450	59/ 66					3-1.25	6.5×12.7	
			2.7	200/220	14.8/ 14.9	3450/3470	83/ 93					3-1.25	6.5×12.7	
			＊3.7	200/220	18.4/ 17.5	3380/3430	83/ 93					3-1.25	6.5×12.7	
		M6	3.7	200/220	18.4/ 17.5	3465/3485	126/ 141		F			3-3.5	7.7×15.9	
			5.5	200/220	24.5/ 22.5	3410/3445	126/ 141					3-3.5	7.7×15.9	
			7.5	200/220	32.5/ 30.0	3410/3450	182/ 203					3-3.5	7.7×15.9	
			11	200/220	47.0/ 43.5	3405/3450	246/ 273	スターデルタ	E			3-3.5	7.7×15.9	2
			15	200/220	63.0/ 58.0	3395/3440	331/ 369					3-3.5	7.7×15.9	
			18.5	200/220	75.5/ 70.0	3405/3445	400/ 445					3-5.5	9.1×19.3	
			22	200/220	87.0/ 79.5	3450/3480	482/ 537					3-5.5	9.1×19.3	
		M8	26	200/220	104 / 94.5	3430/3470	553/ 618		E			3-8	9.9×21.3	
			30	200/220	119 /108	3400/3440	553/ 618					3-8	9.9×21.3	
			37	200/220	140 /128	3470/3500	774/ 868					3-14	11.3×25.1	
			45	200/220	170 /154	3475/3500	1000/1124					3-14	11.3×25.1	
			55	200/220	206 /188	3485/3510	1329/1496					3-14	11.3×25.1	

注）1．スターデルタ始動の始動電流はじか入れ始動時の値です。
　　2．＊：M4の3.7kWは、口径32～50の4インチ、口径40～65の6インチ井戸用です。

〈特殊仕様〉高温（80℃以下）・高耐圧（2.94MPa｛30kgf/cm²｝）仕様電動機は上記仕様と異なりますので、別途ご要求ください。

電動機仕様 BHS型：2P―60Hz（三相：400/440V）

分類		呼び サイズ	出力 kW	定格			始動		耐熱クラス	封入液	口出しケーブル			
相	形式			電圧 V	電流 A	回転速度 min⁻¹	始動電流 A	始動方式			材料	心線数―サイズ mm²	仕上寸法 mm	本数
三相	キャンド	M4	0.75	400/440	2.3/ 2.1	3360/3420	11/ 12	じか入れ	F	プロピレングリコール水溶液	平形CVCTF	3-1.25	6.5×12.7	1
			1.1	400/440	3.2/ 3.0	3390/3430	17/ 19					3-1.25	6.5×12.7	
			1.5	400/440	4.0/ 3.8	3330/3390	20/ 22					3-1.25	6.5×12.7	
			1.9	400/440	5.1/ 5.1	3450/3470	30/ 33		E			3-1.25	6.5×12.7	
			2.2	400/440	5.8/ 5.5	3410/3450	30/ 33					3-1.25	6.5×12.7	
			2.7	400/440	7.4/ 7.4	3450/3480	48/ 54					3-1.25	6.5×12.7	
		＊	3.7	400/440	9.2/ 8.7	3380/3420	48/ 54					3-1.25	6.5×12.7	
		M6	3.7	400/440	9.2/ 8.7	3465/3485	63/ 71		F			3-3.5	7.7×15.9	
			5.5	400/440	12.3/ 11.3	3410/3445	63/ 71					3-3.5	7.7×15.9	
			7.5	400/440	16.3/ 15.0	3410/3450	91/102					3-3.5	7.7×15.9	
			11	400/440	23.5/ 21.8	3405/3450	123/137	スターデルタ	E			3-3.5	7.7×15.9	2
			15	400/440	31.5/ 29.0	3395/3440	166/185					3-3.5	7.7×15.9	
			18.5	400/440	37.8/ 35.0	3405/3445	200/223					3-5.5	9.1×19.3	
			22	400/440	43.5/ 39.8	3450/3480	241/269					3-5.5	9.1×19.3	
		M8	26	400/440	52.0/ 47.3	3430/3470	277/309		E			3-8	9.9×21.3	
			30	400/440	59.5/ 54.0	3400/3440	277/309					3-8	9.9×21.3	
			37	400/440	70.0/ 64.0	3470/3500	387/434					3-14	11.3×25.1	
			45	400/440	85.0/ 77.0	3475/3500	500/562					3-14	11.3×25.1	
			55	400/440	103 / 94.0	3485/3510	665/748					3-14	11.3×25.1	

注）1．スターデルタ始動の始動電流はじか入れ始動時の値です。
　　2．＊：M4の3.7kWは、口径32～50の4インチ、口径40～65の6インチ井戸用です。

〈特殊仕様〉高温（80℃以下）・高耐圧（2.94MPa｛30kgf/cm²｝）仕様電動機は上記仕様と異なりますので、別途ご要求ください。

■電動機の周囲温度および最大水没水深とポンプの組合せ

●標準液温仕様電動機

電動機サイズ	出力 kW	周囲温度 ℃	最大水没水深 m	適用ポンプ（井戸径mm一口径φ）												
				75mm	100mm				150mm				200mm		250mm	300mm
				φ25	φ25	φ32	φ40	φ50	φ40	φ50	φ65	φ80	φ80	φ100	φ125	φ150
M3	0.4	25以下	50													
M4	0.6S	40以下	100													
	0.75															
	1.1															
	1.5															
	1.9															
	2.2															
	2.7															
	3.7															
M6	3.7	40以下	150													
	5.5															
	7.5															
	11															
	15															
	18.5															
	22															
M8	26	30以下	150													
	30															
	37															
	45															
	55															

●高温、高耐圧仕様電動機（特殊仕様）

電動機サイズ	出力 kW	周囲温度 ℃	最大水没水深 m	適用ポンプ（井戸径mm一口径φ）							
				100mm				150mm			200mm
				φ25	φ32	φ40	φ50	φ40	φ50	φ65	φ80
M4	1.5	80以下	300								
	1.9										
	2.2										
	2.7										
	3.7										
M6	5.5	80以下	300								
	7.5										
	11										
	15										
	18.5										
	22										

※出力7.5kWおよび15kW以上は、周囲温度条件により電動機電圧を400/440Vにする必要があります。次ページ高温仕様（80℃以下）電動機定格電圧表を参照してください。

■電動機定格電圧の決定（単相100V機種および55kWは除く）

標準電圧は200/220Vですが、以下の事項により400/440Vにする必要がある場合があります。
また、400/440Vにすることで、設備費を低減できる場合もありますので、検討のうえ定格電圧を決定してください。

①井戸径によるケーブルサイズの制限

ポンプの据付位置が深く、延長ケーブルが長い場合、サイズ（㎟）が大きくなり、据付不能となる場合があります。

また、100㎜・150㎜井戸では井戸ケーシング材によって設置可能ケーブルサイズ（㎟）および、設置可能ポンプが限られていますので、下表でチェックしてください。

ケーブルサイズが大きすぎる場合は、電圧を400/440Vにして、ケーブルサイズを小さくする必要があります。

ケーブル・井戸ケーシング適用表

標準井戸径㎜（インチ）	繰出し管 口径㎜	繰出し管形状	ケーブルサイズ（㎟） 1.25	2	3.5	5.5	8	14	22	30	38	50	60
100（4B）	25	ねじ込み											
	32												
	40												
	50												
150（6B）	40	フランジ（14、40K）											
	50												
	65												
	80	ねじ込み											
200（8B）	80	フランジ（14K）											
		フランジ（40K）											
	100	フランジ（14K）											
250（10B）	125	フランジ（14K）											
300（12B）	150	フランジ（14K）											

□ SGP管・VP管（VP管適用の可否は標準仕様を参照願います）
■ SGP管のみ

②水温による制限〔高温（80℃以下）仕様電動機〕

水温が高くなると、出力の大きな電動機（7.5kWおよび15kW以上）は、400/440Vにする必要があります。
下表より決定してください。

高温（80℃以下）仕様電動機定格電圧表

水温（℃）	口出線　2㎟					口出線　3.5㎟				口出線　5.5㎟	
80							400/440V		400/440V	400/440V	400/440V
70											
60											
50											
40											
	1.5	1.9	2.2	2.7	3.7	5.5	7.5	11	15	18.5	22
	M4（100・150㎜井戸用）					M6（150・200㎜井戸用）					
	電　動　機　出　力（kW）										

□内の電動機出力、水温の組み合わせは400/440Vとなります。他は200/220Vで可。

③経済性

ポンプの据付位置が深く、延長ケーブルが長い場合は、電圧を400/440Vにするとケーブルサイズ（㎟）を小さくでき、設備費を低減できるケースもあります。

■昇圧トランス

引き込み電源（一次側電源）が200/220Vで、ポンプを400/440Vで使用する場合の昇圧に使用します。
なお、昇圧トランスの設置に際しては、管轄している電力会社との協議が必要です。

電動機出力（kW）	トランス容量（kVA）
3.7	10
5.5	
7.5	20
11	
15	30
18.5	
22	50

■延長ケーブルの選定

延長ケーブルの種類・サイズは、下記事項を留意して、水温・電圧から選定してください。

注）1. 水温によりケーブルの種類・サイズが異なります。

40℃以下……CVCTF　※1

60℃以下……H-CVCTFまたはSH-PVCTF　※2

80℃以下……SH-PVCTF

別途ケーブル接続キットが必要です。

※1. 標準電動機と高温・高耐圧仕様電動機では選定表が異なりますのでご注意ください。

※2. 電動機出力およびケーブルサイズによりSH-PVCTFとなる場合があります。詳細は高温・高耐圧電動機ケーブル延長選定表（60℃以下）を参照ください。

2. 選定した延長ケーブルのサイズが大きすぎると、井戸に入らなくなる場合があります。P379のケーブル・井戸ケーシング適用表を参照してください。

3. ケーブルの地上部長さは3m以内としてください。それ以上になる場合は、中継端子箱を設けてください。地上部での配線に本表は使用できません。

4. 取扱い上の注意

●ケーブルを重ねたり、とぐろを巻いておくことは避けてください。

●ケーブルを直射日光に当てないでください。

●ケーブルを常に風通しのよい状態にしておいてください。

5. 水中ケーブルサイズ決定基準（JIS B 8324準拠）

①地上部3m以内

②周囲温度30、40、60、80℃以下

③許容電流：電動機定格電流の110%

④電圧降下：始動時15%以下、連続時5%以下

⑤その他：ケーブル亘長は、ケーブル温度を周囲温度＋20℃（全負荷電流時）として算出する。

■延長ケーブル仕様

適用周囲温度 ℃	記号	形式	サイズ mm²	外形寸法mm A	外形寸法mm B	質量 kg/m	外　形　図	備考
40以下	CVCTF	平形3心	1.25	6.5	12.7	0.120	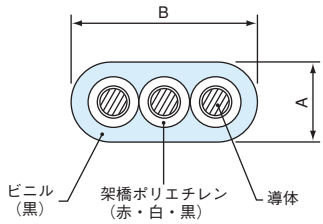	——
			2.0	7.0	13.8	0.150		
			3.5	7.7	15.9	0.215		
			5.5	9.1	19.3	0.320		
			8	9.9	21.3	0.410		
			14	11.3	25.1	0.630		
			22	14.6	33.4	1.05		
			30	15.9	36.9	1.32		
			38	17.1	40.1	1.63		
			50	19.6	46.4	2.10		
			60	21.2	50.7	2.56		
60以下	H-CVCTF	平形3心	2.0	7.0	13.8	0.155	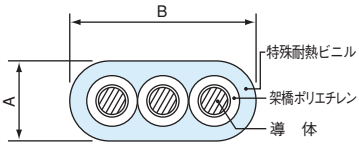	接続には専用のケーブル接続キットが必要です
			3.5	7.7	15.9	0.220		
			5.5	9.1	19.3	0.325		
			8	9.9	21.3	0.415		
			14	11.3	25.1	0.630		
			22	14.6	33.4	1.10		
80以下	SH-PVCTF	平形3心	2.0	7.6	15.6	0.175	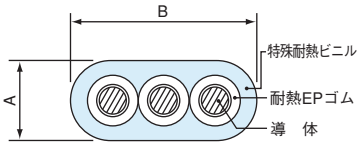	
			3.5	8.3	17.7	0.245		
			5.5	9.7	21.1	0.335		
			8	10.5	23.1	0.425		
			14	11.9	26.9	0.41		
			22	14.9	34.3	1.00		

■ケーブル接続キットの選定

高温・高耐圧電動機の口出し線に延長ケーブルH-CVCTFまたはSH-PVCTFを接続する際は、専用のケーブル接続キットが必要です。下表より選定してください。

H-CVCTF・SH-PVCTFケーブル接続キット選定表

電動機口出し線		延長ケーブルサイズ（mm²）					
kW	サイズ(mm²)	2.0	3.5	5.5	8	14	22
1.5	2.0	ENJ-2A	ENJ-2A	ENJ-3B	ENJ-3B	—	—
2.2	2.0	ENJ-2A	ENJ-2A	ENJ-3B	ENJ-3B	—	—
3.7	2.0	ENJ-2A	ENJ-2A	ENJ-3B	ENJ-3B	—	—
5.5	3.5	ENJ-2A	ENJ-2A	ENJ-3B	ENJ-3B	ENJ-4C	ENJ-4C
7.5	3.5	ENJ-2A	ENJ-2A	ENJ-3B	ENJ-3B	ENJ-4C	ENJ-4C
11	3.5	ENJ-2A	ENJ-2A	ENJ-3B	ENJ-3B	ENJ-4C	ENJ-4C
15	3.5	ENJ-2A	ENJ-2A	ENJ-3B	ENJ-3B	ENJ-4C	ENJ-4C
18.5	5.5	ENJ-3B	ENJ-3B	ENJ-3A	ENJ-3A	ENJ-4B	ENJ-5B
22	5.5	ENJ-3B	ENJ-3B	ENJ-3A	ENJ-3A	ENJ-4B	ENJ-5B

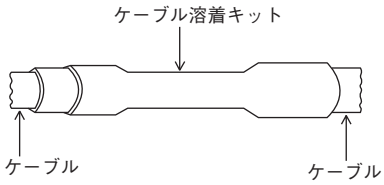

■延長ケーブル選定表

●標準液温仕様電動機

200/220V級　CVCTFケーブル（単相機種は100V）

○周囲温度　30℃以下（単相0.4kWは25℃以下）

単位：m

標準液温仕様電動機	200/220V級	CVCTF	30℃

始動方式	出力（kW）	ケーブルサイズ（mm²）周囲温度30℃以下										
		1.25	2	3.5	5.5	8	14	22	30	38	50	60
じか入れ	0.4単	20	31	59	92	※周囲温度25℃以下						
	0.6単	12	19	36	56	80	141					
	0.75	95	147	274	427							
	1.1	66	103	193	300	424						
	1.5	51	79	148	230	324						
	1.9	40	63	118	183	259	455					
	2.2	35	55	103	160	226	397					
	2.7	—	43	81	127	179	315					
	3.7	—	33	63	98	138	243					
	5.5	—	—	44	69	97	172	269	363			
	7.5	—	—	—	55	77	136	213	287			
	11	—	—	—	—	—	93	146	197			
	15	—	—	—	—	—	69	108	146	184		
	18.5	—	—	—	—	—	—	89	120	152		
	22	—	—	—	—	—	—	77	103	131		
	26	—	—	—	—	—	—	—	85	108	138	
	30	—	—	—	—	—	—	—	—	94	120	
	37	—	—	—	—	—	—	—	—	—	98	122
スターデルタ	11	—	—	36	56	79	140	219	295			
	15	—	—	—	41	59	103	162	219	276		
	18.5	—	—	—	—	48	85	134	181	228		
	22	—	—	—	—	—	73	115	155	196		
	26	—	—	—	—	—	61	95	128	162	207	
	30	—	—	—	—	—	53	83	112	141	180	
	37	—	—	—	—	—	—	67	91	115	147	183
	45	—	—	—	—	—	—	—	78	98	125	157
	55	—	—	—	—	—	—	—	—	81	103	129

●標準液温仕様電動機

200/220V級　CVCTFケーブル

○周囲温度　40℃以下（M4・M6電動機のみ適用）

単位：m

標準液温仕様電動機	200/220V級	CVCTF	40℃

始動方式	出力（kW）	ケーブルサイズ（mm²）周囲温度40℃以下										
		1.25	2	3.5	5.5	8	14	22	30	38	50	60
じか入れ	0.6単	—	18	35	55	77	136					
	0.75	91	142	265	413							
	1.1	64	100	186	290	409						
	1.5	49	76	143	222	313						
	1.9	39	61	114	177	250	439					
	2.2	34	53	99	155	218	384					
	2.7	—	42	79	123	173	305					
	3.7	—	—	61	95	133	235					
	5.5	—	—	43	67	94	166	260	351			
	7.5	—	—	—	53	74	131	205	278			
	11	—	—	—	—	—	90	141	190			
	15	—	—	—	—	—	66	104	141	178		
	18.5	—	—	—	—	—	—	86	116	147		
	22	—	—	—	—	—	—	—	100	126		
デスルタター	11	—	—	—	54	76	135	211	285			
	15	—	—	—	—	57	100	156	211	267		
	18.5	—	—	—	—	—	82	129	175	220		
	22	—	—	—	—	—	71	111	150	189		

●標準液温仕様電動機

400/440V級　CVCTFケーブル

○周囲温度　30℃以下

単位：m

標準液温仕様電動機	400/440V級	CVCTF	30℃

始動方式	出力（kW）	ケーブルサイズ（mm²）周囲温度30℃以下										
		1.25	2.0	3.5	5.5	8	14	22	30	38	50	60
じか入れ	0.75	402										
	1.1	275	425									
	1.5	206	318									
	1.9	161	249	465								
	2.2	141	218	407								
	2.7	113	175	327								
	3.7	87	135	252	392							
	5.5	63	98	184	287	404						
	7.5	—	74	138	216	304						
	11	—	—	96	150	212	373					
	15	—	—	—	111	157	277	433				
	18.5	—	—	—	92	129	228	357				
	22	—	—	—	—	111	196	307	415			
	26	—	—	—	—	—	162	254	343			
	30	—	—	—	—	—	142	222	300			
	37	—	—	—	—	—	—	180	244	307		
	45	—	—	—	—	—	—	154	208	263		
	55	—	—	—	—	—	—	—	171	216	276	
スターデルタ	11	50	77	145	225	318						
	15	—	57	107	167	236	415					
	18.5	—	—	88	138	194	342					
	22	—	—	76	119	167	295					
	26	—	—	—	98	138	244	381				
	30	—	—	—	86	121	213	333				
	37	—	—	—	—	98	173	271	366			
	45	—	—	—	—	84	148	232	313			
	55	—	—	—	—	—	122	190	257	324		

清水

●標準液温仕様電動機

400/440V級　CVCTFケーブル

○周囲温度　40℃以下（M4・M6電動機のみ適用）

単位：m

標準液温仕様電動機	400/440V級	CVCTF	40℃

始動方式	出力（kW）	ケーブルサイズ（mm²）周囲温度40℃以下										
		1.25	2	3.5	5.5	8	14	22	30	38	50	60
じか入れ	0.75	388										
	1.1	265	411									
	1.5	199	308									
	1.9	155	240	449								
	2.2	136	210	393								
	2.7	109	169	316								
	3.7	84	130	243	379							
	5.5	—	95	178	277	390						
	7.5	—	71	134	208	294						
	11	—	—	93	145	205	360					
	15	—	—	—	108	152	267	418				
	18.5	—	—	—	—	125	220	345				
	22	—	—	—	—	—	190	297	401			
デスルタター	11	—	75	140	218	307						
	15	—	—	104	162	228	401					
	18.5	—	—	85	133	188	331					
	22	—	—	73	115	162	285					

●高温・高耐圧仕様電動機
200/220V級　CVCTFケーブル
○周囲温度　40℃以下

単位：m

高温・高耐圧仕様電動機	200/220V級	CVCTF	40℃

始動方式	出力(kW)	ケーブルサイズ（mm²） 周囲温度40℃以下					
		2	3.5	5.5	8	14	22
じか入れ	1.5	75	140	220	315		
	1.9	60	115	185	260		
	2.2	50	100	155	220		
	2.7	40	80	125	175		
	3.7	—	60	90	130		
	5.5	—	—	65	95	170	265
	7.5	—	—	—	70	125	200
スターデルタ	11	—	—	50	75	130	210
	15	—	—	—	55	95	155
	18.5	—	—	—	—	80	125
	22	—	—	—	—	65	105

●高温・高耐圧仕様電動機
200/220V級　H-CVCTF・SH-PVCTF
○周囲温度　60℃以下・80℃以下

単位：m

高温・高耐圧仕様電動機	200/220V級	H-CVCTF SH-PVCTF	60・80℃

始動方式	出力(kW)	ケーブルサイズ（mm²） 周囲温度60℃以下						周囲温度80℃以下 ※					
		2	3.5	5.5	8	14	22	2	3.5	5.5	8	14	22
じか入れ	1.5	65	125	195	275			60	115	185	260		
	1.9	55	105	160	230			50	95	150	215		
	2.2	45	85	135	195			45	80	130	180		
	2.7	35	70	110	155			—	65	105	145		
	3.7	—	50	80	115			—	50	75	110		
	5.5	—	35	60	85	150	235	—	—	55	80	140	220
	7.5※	—	—	45	65	110	175	—	—	—	60	105	165
スターデルタ	11	—	—	45	65	115	185	—	—	—	60	110	175
	15※	—	—	—	50	85	135	—	—	—	—	80	125
	18.5※	—	—	—	40	70	110	—	—	—	—	65	105
	22※	—	—	—	—	60	90						

□内のケーブル種類はSH-PVCTF
※　出力により許容水温が異なりますのでご注意下さい。
7.5kW・18.5kW：75℃
15kW　：70℃
22kW　：60℃

●高温・高耐圧仕様電動機
400/440V級　CVCTFケーブル
○周囲温度　40℃以下

単位：m

高温・高耐圧仕様電動機	400/440V級	CVCTF	40℃

始動方式	出力(kW)	ケーブルサイズ（mm²） 周囲温度40℃以下					
		2	3.5	5.5	8	14	22
じか入れ	1.5	305	570	890	1260		
	1.9	255	475	740	1045		
	2.2	210	395	620	870		
	2.7	175	325	505	715		
	3.7	125	235	370	525		
	5.5	90	175	275	385	680	1065
	7.5	—	130	205	290	515	805
スターデルタ	11	70	135	215	305	535	840
	15	—	100	160	225	395	620
	18.5	—	85	130	185	325	510
	22	—	—	110	155	270	425

●高温・高耐圧仕様電動機
400/440V級　H-CVCTF・SH-PVCTF
○周囲温度　60℃以下・80℃以下

単位：m

高温・高耐圧仕様電動機	400/440V級	H-CVCTF SH-PVCTF	60・80℃

始動方式	出力(kW)	ケーブルサイズ（mm²） 周囲温度60℃以下						周囲温度80℃以下					
		2	3.5	5.5	8	14	22	2	3.5	5.5	8	14	22
じか入れ	1.5	275	505	790	1115			255	475	740	1050		
	1.9	225	420	655	925			215	395	615	870		
	2.2	190	350	545	775			180	330	515	725		
	2.7	155	285	450	635			145	270	420	595		
	3.7	115	210	330	465			105	195	310	435		
	5.5	85	155	240	340	605	945	80	145	225	320	570	890
	7.5	60	115	180	260	455	710	—	110	170	240	430	670
スターデルタ	11	65	120	190	270	475	745	—	115	180	255	450	700
	15	—	90	140	200	350	550	—	85	130	185	330	515
	18.5	—	75	115	165	290	455	—	—	110	155	275	425
	22	—	—	95	135	240	375	—	—	—	125	225	355

□内のケーブル種類はSH-PVCTF

■圧力タンク（特別附属品）

■選定図

圧力タンク付選定図　60Hz〔同期速度：3600min⁻¹〕

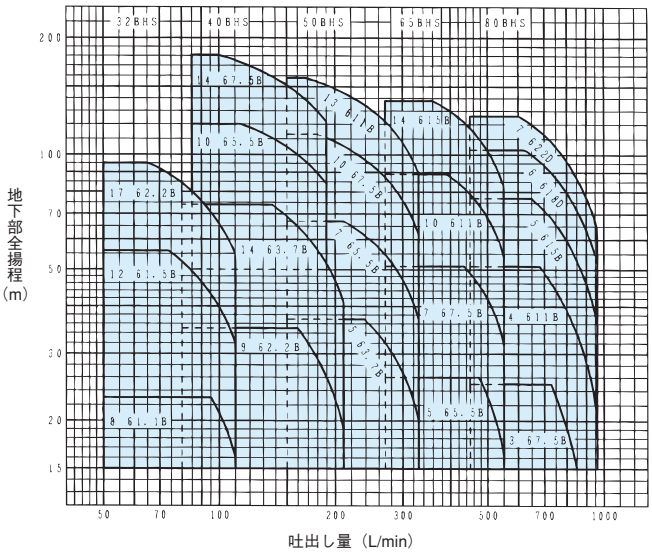

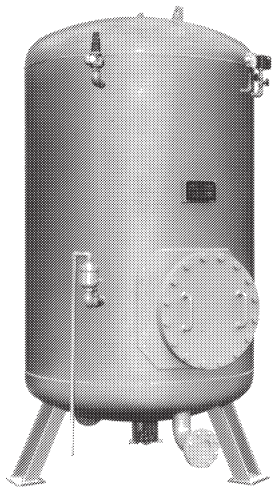

注）1. 全揚程は地上部給水圧力を0.196MPa{2.0kgf/cm²}とした場合の、地下部でとれる全揚程を表示しております。
2. 圧力0.1MPa{1kgf/cm²}は水頭10mに相当します。

圧力タンク	容　積	260L～2100L（機種により異なります）
	内　面	ATA(A仕様)：エポキシ樹脂塗装 0.4mm
	塗　装	ATB(B仕様)：エポキシ樹脂塗装 0.1mm

容量260Lの圧力タンクはB仕様のみです。

■仕様表

井戸径 mm	口径 mm	圧力タンク 形式	容積 L	常用圧力 MPa {kgf/cm²}	使用ポンプ機名	電動機出力 kW	標準仕様 最大給水量 L/min	全揚程 m	給水圧力 MPa {kgf/cm²}	地下部最大全揚程 m	圧力スイッチ 形式	始動圧力（標準） MPa {kgf/cm²}	停止圧力（標準） MPa {kgf/cm²}
100	32	ATB(6)2	260	0.58 {6}	32BHS 8-61.1B	1.1	110	36	0.2 {2.0}	23	PS-3	0.2 {2.0}	0.29 {3.0}
					32BHS12-61.5B	1.5		52		56			
					32BHS17-62.2B	2.2		75		95			
	40	$AT^{A}_{B}(4)6$	640	0.39 {4}	40BHS 9-62.2B	2.2	210	39	0.2 {2.0}	35	PS-3	0.2 {2.0}	0.29 {3.0}
					40BHS14-63.7B	3.7		61		74			
150	40	$AT^{A}_{B}(4)6$	640	0.39 {4}	40BHS10-65.5B	5.5	190	104	0.2 {2.0}	120	PS-3	0.2 {2.0}	0.29 {3.0}
					40BHS14-67.5B	7.5		142		181			
	50	$AT^{A}_{B}(4)13S$	1300	0.39 {4}	50BHS 5-63.7B	3.7	330	40	0.2 {2.0}	37	PS-3	0.2 {2.0}	0.29 {3.0}
					50BHS 7-65.5B	5.5		57		67			
					50BHS10-67.5B	7.5		82		113			
					50BHS13-611 B	11		110		158			
	65	$AT^{A}_{B}(4)13L$	1300	0.39 {4}	65BHS 5-65.5B	5.5	550	36	0.2 {2.0}	26	PS-3	0.2 {2.0}	0.29 {3.0}
					65BHS 7-67.5B	7.5		51.5		51			
					65BHS10-611 B	11		74		89			
					65BHS14-615 B	15		102.5		138			
200	80	$AT^{A}_{B}(4)21$	2100	0.39 {4}	80BHS 3-67.5B	7.5	850	35	0.2 {2.0}	25	PS-3	0.2 {2.0}	0.29 {3.0}
					80BHS 4-611 B	11	960	40		51			
					80BHS 5-615 B	15		56		77			
					80BHS 6-618 D	18.5		72		103			
					80BHS 7-622 D	22		84		126			

■外形寸法図　計画・実施に際しては納入仕様書をご請求ください。

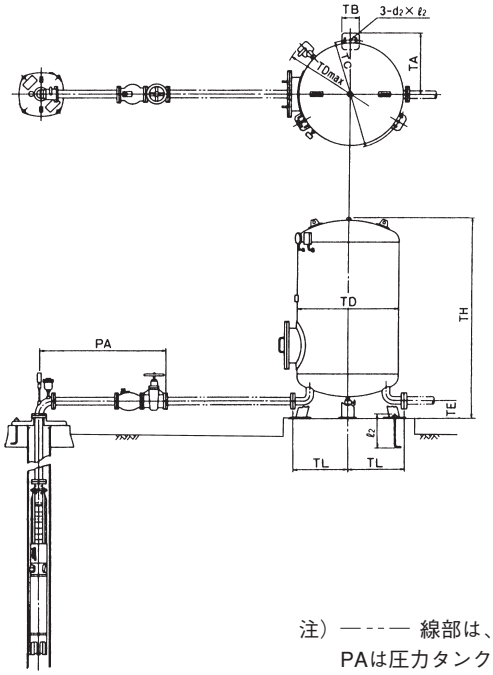

注）－－－－ 線部は、客先施工となります。
PAは圧力タンクへの空気補給のために必要です。

井戸径 mm	口径 mm	圧力タンク形式	使用ポンプ機名	PA	圧力タンク TA	TB	TC	TD	TDmax	TE	TH	TL	d₂	ℓ₂	容積 L	常用圧力 MPa {kgf/cm²}
100	32	ATB(6)2	32BHS 8-61.1B	820	380	150	640	559	890	130	1397	300	M16	200	260	0.58 {6}
			32BHS12-61.5B													
			32BHS17-62.2B													
	40	AT$^{A}_{B}$(4)6	40BHS 9-62.2B	835	500	150	880	759	1040	190	1830	400	M16	200	640	0.39 {4}
			40BHS14-63.7B													
150	40	AT$^{A}_{B}$(4)6	40BHS10-65.5B	800	500	150	880	759	1040	190	1830	400	M16	200	640	0.39 {4}
			40BHS14-67.5B													
	50	AT$^{A}_{B}$(4)13S	50BHS 5-63.7B	840	610	150	1100	962	1240	190	2214	500	M16	200	1300	0.39 {4}
			50BHS 7-65.5B													
			50BHS10-67.5B													
			50BHS13-611 B													
	65	AT$^{A}_{B}$(4)13L	65BHS 5-65.5B	880	610	150	1100	962	1240	190	2214	500	M16	200	1300	0.39 {4}
			65BHS 7-67.5B													
			65BHS10-611 B													
			65BHS14-615 B													
200	80	AT$^{A}_{B}$(4)21	80BHS 3-67.5B	1080	725	200	1300	1212	1490	200	2317	650	M16	200	2100	0.39 {4}
			80BHS 4-611 B													
			80BHS 5-615 B													
			80BHS 6-618 D													
			80BHS 7-622 D													

清水