■用途

①化学液の移送用

②一般産業用

■特長

①特殊マグネットカップリング駆動の完全無漏洩構造ですから、液漏れが全くありません。

②接液部の主要材質はカーボン繊維強化四ふっ化樹脂(ETFE)製。強酸・強アルカリ液の移送に最適です。

③外ケーシングはダクタイル鋳鉄製で配管荷重や耐火性に強い構造です。

■標準仕様

| | | |
|---|---|---|
| 取扱液 | 液名 | 化学液 |
| | 液温 | 0～90℃ |
| | 密度 | 1.2kg/L以下 |
| | 粘度 | 1.0mPa･s{1.0cP}以下 |
| | スラリ | 混入不可 |
| 許容押込圧力 | | 0.098MPa{1kgf/㎠} |
| 構造 | インペラ | クローズド |
| | 軸封 | ー |
| フランジ | | JIS10K相当※1※2 |
| 材料 | ケーシング | ETFE※3＋カーボン繊維(20%) |
| | インペラ | ETFE※3＋カーボン繊維(20%) |
| | リアケーシング | ETFE※3＋カーボン繊維(20%) |
| | スラストメタル | 高純度アルミナセラミック |
| | 軸受メタル | 高密度カーボン |
| | 主軸 | 高純度アルミナセラミック |
| | 外ケーシング | ダクタイル鋳鉄 |
| | Oリング | 耐酸性フッ素ゴム（FPM） |
| 電動機※4※5 | 相・極数 | 三相・2極 |
| | 電圧 | 200/220V |
| | 形式・保護方式 | 全閉外扇形・IP55（屋外）・フランジ形※6 |
| | 効率 | IE3（プレミアム効率）※7 |
| 設置場所※8 | | 屋内 |

※1　取合い寸法はJIS規格品と同一ですが、一部形状・寸法が異なります。

※2　5.5、7.5kW機種の吐出しフランジは植込ボルト付です。

※3　ETFE：四ふっ化樹脂

※4　インバータによる運転はできません。

※5　電圧変動：±5%以内・周波数変動：±2%以内・電圧、周波数の同時変動：双方絶対値の和が5%以内。ただしいずれの場合も電動機の特性、温度上昇などは定格値に準じません。

※6　0.4kWはIP44です。

※7　三相0.75kW未満はプレミアム効率相当（当社独自設定）電動機です。

※8　周囲温度0～40℃、相対湿度85%以下（結露しないこと）、標高1000m以下、腐食性および爆発性ガス、蒸気がないこと。

■特殊仕様

| | | |
|---|---|---|
| 取扱液変更 | 密度※1 | 1.9kg/L以下 |
| | 粘度※1 | 100mPa･s{100cP}以下 |
| 材料変更 | 軸受メタル | 四ふっ化樹脂：0.4～3.7kW<br>SiC：5.5～7.5kW※2 |
| | Oリング | エチレンプロピレンゴム(EPR) |
| 電動機変更 | 型式 | 異電圧400V<br>安全増防爆屋外形（eG3）<br>耐圧防爆屋外形（d2G4） |

※1　ただし、電動機出力以内とします。

※2　主軸もSiCとなります。

■特別附属品（オプション）

| |
|---|
| 空転防止リレー |

■機名説明

40 × 25　NAFBG　6　.4

①　②　③　④　⑤

①吸込口径(mm)　②吐出し口径(mm)

③機種記号(型式)　④周波数(6：60Hz)　⑤出力(kW)



【リスト規制該当品】
本製品は「輸出貿易管理令に掲載の貨物」に該当します。輸出する場合は経済産業大臣の許可が必要です。

■選定図　60Hz　2極〔同期速度：3600min⁻¹〕

密度1.2kg/L以下、粘度1.0mPa･s{1.0cP}以下（破線は密度1.0kg/Lとする）

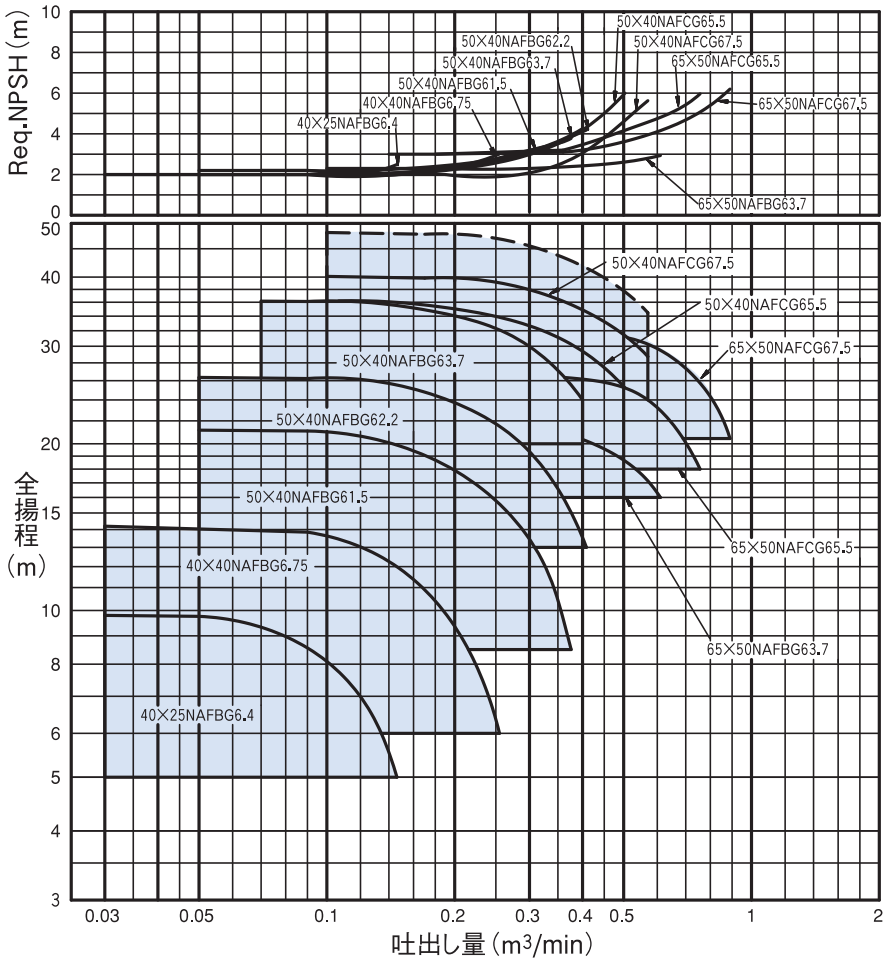


選定図の注意：この選定図は、密度1.2kg//L以下、粘度1.0mPa･s{1.0cP}以下の場合のものです。密度、粘度が異なる場合は機名・出力が異なる場合が有りますのでお問い合わせください。

■外形寸法図

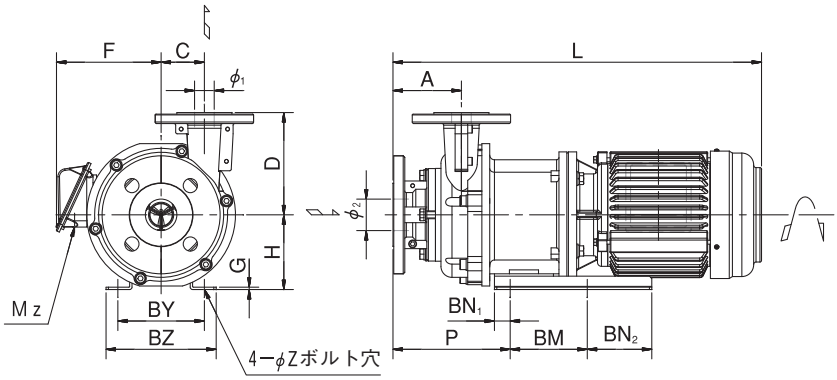




単位：mm

| 機名 | 出力 kW | 吸込 呼び口径 φ1 | 吐出し 呼び口径 φ2 | ポンプ及び電動機 | | | | | | | | | | | | | | | 質量 kg |
|---|---|---|---|---|---|---|---|---|---|---|---|---|---|---|---|---|---|---|---|
| | | | | A | C | D | F | G | H | L | P | Z | BM | BN1 | BN2 | BY | BZ | Mz | |
| 40×25NAFBG6.4 | 0.4 | 40 | 25 | 87 | 55 | 130 | 151 | 3 | 95 | 472.5 | 149 | 12 | 98 | 20 | 82 | 110 | 140 | G3/4 | 26.2 |
| 40×40NAFBG6.75 | 0.75 | 40 | 40 | 102 | 72 | 141.5 | 157 | 3 | 115 | 483.5 | 184 | 12 | 130 | 35 | 45 | 130 | 160 | G3/4 | 33.5 |
| 50×40NAFBG61.5 | 1.5 | 50 | 40 | 88 | 80 | 161.5 | 168 | 3 | 120 | 524.5 | 157 | 14×36 | 200 | 20 | 80 | 204 | 260 | G3/4 | 45 |
| 50×40NAFBG62.2 | 2.2 | 50 | 40 | 88 | 80 | 161.5 | 168 | 3 | 120 | 553.5 | 157 | 14×36 | 200 | 20 | 80 | 204 | 260 | G3/4 | 50 |
| 50×40NAFBG63.7 | 3.7 | 50 | 40 | 88 | 80 | 161.5 | 187 | 3 | 162 | 587 | 145 | 14×28 | 300 | 30 | 30 | 220 | 250 | G3/4 | 66.5 |
| 65×50NAFBG63.7 | 3.7 | 65 | 50 | 93 | 80 | 171 | 187 | 3 | 162 | 596 | 154 | 14×28 | 300 | 30 | 30 | 220 | 250 | G3/4 | 68 |
| 50×40NAFCG65.5 | 5.5 | 50 | 40 | 80 | — | 180 | 263 | 5 | 280 | 674.5 | 155 | 18 | 540 | 130 | 130 | 320 | 360 | G1½ | 126 |
| 50×40NAFCG67.5 | 7.5 | 50 | 40 | 80 | — | 180 | 263 | 5 | 280 | 674.5 | 155 | 18 | 540 | 130 | 130 | 320 | 360 | G1½ | 131 |
| 65×50NAFCG65.5 | 5.5 | 65 | 50 | 80 | — | 160 | 263 | 5 | 252 | 671.5 | 150 | 18 | 540 | 130 | 130 | 320 | 360 | G1½ | 115 |
| 65×50NAFCG67.5 | 7.5 | 65 | 50 | 80 | | 160 | 263 | 5 | 252 | 671.5 | 150 | 18 | 540 | 130 | 130 | 320 | 360 | G1½ | 120 |

## ■取扱液一覧表

○A：軸受メタルをPTFEに変更（3.7kW以下）、軸受メタルをSiCに変更（5.5、7.5kW）
○E：OリングをEPRに変更

| 液名 | エバラ液コード | 最高濃度（%） | NSP型 | NLPA型 | NLPB型 | NLFC型 | NAF型 | NWP型 NW型 NWL型 |
|---|---|---|---|---|---|---|---|---|
| 亜塩素酸ソーダ | — | 10 | | | | 25℃○ | ○A | |
| アクリル酸 | 325 | | | | | | | 50℃○ |
| アクリル酸エチル | 326 | | | | | | | ○ |
| アクリル酸メチル | 327 | | | | | | | ○ |
| アクリロニトリル | 328 | | | | | | ○E | ○ |
| アジピン酸 | 723 | 50 | 20℃○ | | 20℃○ | 40℃○ | 60% ○ | |
| 亜硝酸 | 118 | 30 | | | 25℃○ | 45℃○ | 40% ○ | |
| 亜硝酸ソーダ | 121 | 40 | 20℃○ | 25℃○ | 25℃○ | 30℃○ | 45% ○ | ○ |
| アセトアルデヒド | 331 | | | | | | ○ | ○ |
| アセトン | 334 | | | | | | ○E | ○ |
| アニリン | 335 | 100 | | 20℃○ | 20℃○ | 25℃○ | 25℃○ | |
| アミルアルコール | 338 | | ○ | ○ | ○ | ○ | ○ | ○ |
| 亜硫酸 | 022 | 10 | 40℃○ | | 50℃○ | 50℃○ | ○ | |
| 亜硫酸アンモニウム | — | | 40℃○ | | 50℃○ | 50℃○ | ○ | |
| アリルアルコール | 341 | | 20℃○ | | 40℃○ | 40℃○ | ○ | ○ |
| アンモニア水 | 024 | 20 | 40℃○ | 40℃○ | 40℃○ | 50℃○ | ○ | ○ |
| | | 30 | | | | | ○ | ○ |
| イソオクタン | 351 | | 20℃○ | | 20℃○ | 25℃○ | ○ | 25℃○ |
| イソプロパノール | 358 | | ○ | ○ | ○ | ○ | ○ | 70℃○ |
| インキ | 025 | | | | ○ | ○ | ○ | ○ |
| イソプロピルベンゼン | 361 | | | | | | | ○ |
| イソブチルアルコール | 353 | | | | | | | 25℃○ |
| イソブチルメチルケトン | 032 | | | | | | | ○ |
| イソアミルアルコール | 350 | | | | | | | ○ |
| エタノール | 365 | | 50℃○ | ○ | ○ | ○ | ○ | ○ |
| エチルベンゼン | 374 | | | | | | | ○ |
| エチレングリコール | 377 | | 40℃○ | ○ | ○ | ○ | ○ | ○ |
| 荏の油 | 278 | | | | | | | ○ |
| 塩化亜鉛 | 132 | 50 | 20℃○ | ○ | ○ | ○ | ○ | |
| 塩化アルミ | — | | | | | | ○ | 75℃○ |
| 塩化アルミニウム | 133 | 10 | ○ | | ○ | 50℃○ | 50% ○ | |
| 塩化アンモニウム | 134 | 20 | ○ | | ○ | ○ | 27% ○ | |
| 塩化エチレン | 348 | | | | | | ○ | ○ |
| 塩化カリウム | 136 | 30 | 20℃○ | | ○ | ○ | 36% ○ | |
| 塩化カルシウム | 137 | 30 | ○ | | ○ | ○ | 40% ○ | |
| 塩化第一水銀 | 709 | 飽和 | | | 30℃○ | 30℃○ | ○ | |
| 塩化第一すず | 701 | 50 | | | ○ | ○ | 60% ○ | |
| 塩化第一鉄 | 138 | 30 | ○ | | ○ | ○ | 38% ○ | |
| 塩化第二水銀 | 026 | 6 | 25℃○ | | 25℃○ | 25℃○ | ○ | |
| 塩化第二すず | 703 | | | | ○ | ○ | ○ | |
| 塩化第二鉄 | 139 | 10 | ○ | | ○ | ○ | 47% ○ | |
| 塩化ナトリウム | 141 | 20 | ○ | | ○ | ○ | 25% ○ | |
| 塩化ニッケル | 142 | 10 | ○ | | ○ | ○ | ○ | |
| 塩化バリウム | 143 | 10 | ○ | | ○ | ○ | 15% ○ | 25℃○ |
| 塩化ブタジエン | — | | | ○ | | ○ | ○ | |

| 液名 | エバラ液コード | 最高濃度（%） | NSP型 | NLPA型 | NLPB型 | NLFC型 | NAF型 | NWP型 NW型 NWL型 |
|---|---|---|---|---|---|---|---|---|
| 塩化マグネシウム | 145 | 30 | ○ | ○ | ○ | ○ | 34% ○ | |
| 塩化マンガン | 146 | 20 | | | ○ | ○ | ○ | |
| 塩酸 | 027 | 35 | | | | 40℃○ | ○ | |
| 塩素酸カリウム | 148 | 6 | 20℃○ | | 40℃○ | | ○A | |
| 塩素酸カルシウム | 149 | 50 | | | 40℃○ | 40℃○ | ○ | |
| 塩素酸ソーダ | 700 | 20 | 30℃○ | | 50℃○ | | ○A | |
| 王水 | 699 | 3：1 | | | | 25℃○ | ○A | |
| オクタノール | 662 | | | | | | | ○ |
| オクタン | 387 | | | | | | ○ | ○ |
| 海水 | 012 | | ○ | | ○ | ○ | ○ | |
| 過塩素酸 | 748 | 40 | | | | 30℃○ | 40% 40℃○ | |
| 過塩素酸アンモニウム | — | 10 | | | 40℃○ | 20% 40℃○ | 20% 40℃○ | |
| 過塩素酸カリウム | 749 | 10 | | | | 40℃○ | 1.8% 40℃○ | |
| 過酸化水素水 | 029 | 40 | | | | 40℃○ | ○A | |
| 過酸化ソーダ | 152 | 40 | | | 20℃○ | ○ | ○A | |
| か性カリ | 210 | 20 | | 30℃○ | | | ○E | 70℃○ |
| （水酸化カリウム） | | 50 | | | | | ○E | 70℃○ |
| か性ソーダ | 154 | 20 | | 30℃○ | | | ○E | 70℃○ |
| （水酸化ナトリウム） | | 50 | | | | | ○E | 70℃○ |
| ガソリン | 391 | | | | | 24℃○ | ○ | ○ |
| 過硝酸ソーダ | — | 5 | | | ○ | ○ | ○ | |
| 過マンガン酸カリウム | 156 | 4 | | | | 30℃○ | 40℃○ | ○ 20～100℃ |
| カラシ油 | 279 | | | | ○ | ○ | ○ | ○ |
| キシレン | 395 | | | | | | ○ | ○ |
| クエン酸 | 159 | 40 | 40℃○ | 40℃○ | 40℃○ | ○ | 50% 40℃○ | 80℃○ |
| グリセリン | 398 | 100 | 40℃○ | ○ | ○ | ○ | ○ | ○ |
| クレゾール | 401 | | | | 20℃○ | 25℃○ | 25℃○ | ○ |
| クロム酸 | 163 | 5 | | | 20℃ | 50% 40℃○ | 60% 80℃○A | |
| クロム酸カリウム | 164 | 10 | | | 40℃○ | 50℃○ | 40% ○A | |
| クロロフォルム | 405 | | | | | 24℃○ | 25℃○ | |
| ケイ酸ソーダ | 168 | | | ○ | | ○ | ○ | ○ |
| ケイフッ化水素酸 | 271 | | | | | 40℃○ | 50℃○ | |
| 軽油 | 283 | | | | | | ○ | ○ |
| 鯨油 | 282 | | | | | ○ | ○ | ○ |
| ケロシン（灯油） | 308 | | | | | ○ | ○ | ○ |
| 混酸 | 768 | | | | | 25℃○ | 25℃○A | |
| 酢酸 | 409 | | 40℃○ | | | | 50% 80℃○E | ○ |
| 酢酸アミル | 410 | | | | | | | ○ |
| 酢酸アリル | 411 | | | | | | | ○ |
| 酢酸エチル | 413 | | | | | | ○E | 50℃○ |
| 酢酸セルロース | 771 | | | | | | | 50℃○ |
| 酢酸ソーダ | 498 | | ○ | | ○ | ○ | ○E | 50℃○ |
| 酢酸鉛 | 174 | | | | ○ | ○ | ○ | ○ |
| 酢酸ブチル | 414 | | | | | | | 50℃○ |
| 酢酸プロピル | 416 | | | | | | ○E | ○ |

●本一覧表は材料メーカにおける耐食データに基づき作成したものです。流体摩擦的な腐食に対しては考慮していません。●判定の基準は耐食性のみであり、液体の密度、粘度、蒸気圧に対しての考慮は行っていません。●密度、粘度、蒸気圧による流量、全揚程、軸動力、吸込性能の検討は別途に考慮してください。また、液の性質からくる結晶性、ポンプ内部への付着性は別途考慮願います。●適用法規については考慮していません。

# NAF型　トップランナーモータ搭載　NAF型四ふっ化樹脂（ETFE）製二重胴マグネットポンプ

○A：軸受メタルをPTFEに変更（3.7kW以下）、軸受メタルをSiCに変更（5.5、7.5kW）
○E：OリングをEPRに変更

| 液　名 | エバラ液コード | 最高濃度（%） | NSP型 | NLPA型 | NLPB型 | NLFC型 | NAF型 | NWP型 NW型 NWL型 |
|---|---|---|---|---|---|---|---|---|
| 酢酸ベンジル | 417 | | | | | | | ○ |
| 作動油 | 288 | | | | | ○ | ○ | ○ |
| 三塩化エチレン（トリクロロエチレン） | 420 | | | | | 24℃○ | 60℃○ | 25℃○ |
| 次亜塩素酸 | 179 | 10 | | | | ○ | 10% 80℃○A | |
| 次亜塩素酸ソーダ | 369 | 10 | | | | 25℃○ | 12% ○A | |
| ジアセトンアルコール | 422 | | | | | | ○E | ○ |
| シアン化亜鉛 | 182 | 5 | | | ○ | ○ | 10% ○ | |
| シアン化カリウム | 183 | 30 | | | 20℃○ | 40℃○ | 40% ○ | 50℃○ |
| シアン化銀 | — | 飽和 | | | 40℃○ | ○ | ○ | |
| シアン水素酸 | 037 | 20 | | | | ○ | ○ | |
| シアン化ソーダ | 184 | 20 | 40℃○ | | 40℃○ | 50℃○ | ○ | 50℃○ |
| | | 30 | 40℃○ | | 40℃○ | 50℃○ | ○ | |
| シアン化銅 | — | 飽和 | | | 40℃○ | ○ | ○ | |
| ジエチルベンゼン | 430 | | | | | | ○ | 70℃○ |
| ジエチレングリコール | 431 | | ○ | | ○ | ○ | ○ | ○ |
| 四塩化炭素 | 435 | | | | | 20℃○ | ○A | ○ |
| ジオキサン | 437 | | | | | | | 25℃○ |
| シクロヘキサノール | 505 | | 20℃○ | | 20℃○ | 20℃○ | 25℃○ | |
| シクロヘキサン | 439 | | | | | 24℃○ | 25℃○ | 25℃○ |
| ジクロロエチレン | 667 | | | | | 24℃○ | 20℃○ | |
| ジクロロペンタン | 442 | | | | | | | ○ |
| ジクロロベンゼン | 441 | | | | | | | 25℃○ |
| 脂肪酸（各種） | 619 | 100 | | | 20℃○ | 20℃○ | 25℃○ | |
| ジメチルアミン | 488 | | | | | ○ | ○ | |
| 写真現像液 | 764 | | ○ | | | | ○E | |
| 写真定着液 | — | | ○ | | | | 80℃○E | |
| 臭化カリウム | 790 | 10 | ○ | | ○ | ○ | ○ | 25℃○ |
| | | 50 | ○ | | ○ | ○ | 40% ○ | |
| 臭化ソーダ | 791 | 10 | | | ○ | ○ | ○ | 25℃○ |
| | | | | | ○ | ○ | ○ | |
| シュウ酸 | 186 | | | | 20℃○ | 50℃○ | ○ | |
| 臭素水 | 710 | 飽和 | | | | ○ | 80℃○ | |
| 重亜硫酸ソーダ | 185 | 飽和 | | | ○ | ○ | ○ | ○ |
| 重クロム酸カリウム | 425 | 10 | | | | 25℃○ | ○A | ○ |
| 重クロム酸ソーダ | — | 50 | | | | ○ | ○A | |
| 重炭酸アンモニウム | 188 | | | | | | ○ | ○ |
| 重炭酸カリウム | 189 | 3 | | | ○ | ○ | 5% ○ | |
| 重炭酸ソーダ | 190 | | ○ | | ○ | ○ | ○ | ○ |
| 重硫酸ソーダ | — | 5 | | | 40℃○ | ○ | ○ | |
| 酒石酸 | 195 | 40 | 40℃○ | | 40℃○ | ○ | ○ | 80℃○ |
| 潤滑油 | 292 | | | | | | ○ | ○ |
| 硝酸 | 040 | 40 | | | | 40℃○ | 50% 50℃○A | |
| 硝酸亜鉛 | 196 | 20 | | | ○ | ○ | 60% ○ | |
| 硝酸アルミニウム | 041 | 20 | ○ | | ○ | ○ | 40% ○ | |
| 硝酸アンモニウム | 197 | 40 | ○ | | ○ | ○ | ○ | ○ |

| 液　名 | エバラ液コード | 最高濃度（%） | NSP型 | NLPA型 | NLPB型 | NLFC型 | NAF型 | NWP型 NW型 NWL型 |
|---|---|---|---|---|---|---|---|---|
| 硝酸カリウム | 198 | 20 | | | | ○ | 24% ○ | ○ |
| 硝酸カルシウム | 794 | 25 | ○ | | ○ | ○ | ○ | |
| 硝酸銀 | 199 | 10 | | | ○ | ○ | 50% ○ | |
| 硝酸第一水銀 | — | 20 | | | 20℃○ | 20℃○ | 23% ○ | |
| 硝酸第一鉄 | — | 40 | | | ○ | ○ | 45% ○ | |
| 硝酸第二水銀 | 795 | 20 | | | 20℃○ | 20℃○ | ○ | |
| 硝酸第二鉄 | 796 | 10 | 40℃○ | | 40℃○ | 40℃○ | 16% ○ | 40℃○ |
| 硝酸銅 | 201 | 10 | | | 40℃○ | 40℃○ | ○ | 40℃○ |
| | | 40 | | | 40℃○ | 40℃○ | 50% ○ | |
| 硝酸ニッケル | — | 20 | | | ○ | ○ | 48% ○ | |
| 硝酸バリウム | 204 | 5 | | | ○ | ○ | 8.5% ○ | |
| 硝酸マグネシウム | 205 | 20 | | | ○ | ○ | 24% ○ | |
| 水酸化バリウム | 212 | | 40℃○ | | | | ○ | |
| スチレン | 452 | | | | | | | ○ |
| 石油ベンジン | 456 | | | | | | | ○ |
| 石けん液 | 109 | | 40℃○ | 40℃○ | 40℃○ | 40℃○ | ○ | 40℃○ |
| セロソルブ | 457 | | | | | ○ | | ○ |
| 染色液 | 625 | | | | | | ○A | 80℃○ |
| 炭酸アンモニウム | 219 | 50 | 40℃○ | | 40℃○ | 40℃○ | ○ | ○ |
| 炭酸カリウム | 220 | 15 | | | | ○ | ○ | ○ |
| | | 40 | | | | ○ | 53% ○ | |
| 炭酸ソーダ | 190 | 10 | | | | 50℃○ | ○ | 50℃○ |
| 炭酸銅 | — | 飽和 | | | 40℃○ | ○ | ○ | |
| 炭酸バリウム | — | 飽和 | | | ○ | ○ | ○ | |
| 炭酸マグネシウム | 812 | 0.1 | | | ○ | ○ | ○ | |
| タンニン酸 | 224 | 10 | 50℃○ | | 50℃○ | 50℃○ | ○ | 70℃○ |
| チオフェノール | 462 | | | | | | ○ | ○ |
| チオ硫酸ソーダ | 031 | 20 | | | ○ | ○ | 41% 80℃○ | |
| テレピン油 | 306 | | | | | | ○ | ○ |
| でんぷん液 | 108 | | ○ | ○ | ○ | ○ | ○ | ○ |
| トルエン | 475 | | | | | 24℃○ | ○ | ○ |
| ナフサ | 826 | | | | | ○ | ○ | ○ |
| 乳化油 | 110 | | | | | | | ○ |
| 乳酸 | 477 | 10 | 20℃○ | | 20℃○ | 30℃○ | 16% 80℃○ | |
| 二酸化炭素 | 518 | | | | | | ○ | 25℃○ |
| パークロロエチレン | 434 | | | | | 20℃○ | ○ | |
| ピクリン液 | 529 | 1 | | | | 20℃○ | 6% ○ | |
| ヒ酸 | 637 | 10 | | | 40℃○ | 40℃○ | 14% ○ | |
| ヒドラジン | 530 | | | | | 30℃○ | 50℃○ | |
| フェリシアン化カリウム | — | 10 | | | 30℃○ | ○ | 30% ○ | |
| フェリシアン化ソーダ | — | 10 | | | 30℃○ | ○ | 30% ○ | |
| フェロシアン化カリウム | 742 | 20 | | | | ○ | ○ | |
| ブタノール | 689 | | 40℃○ | 40℃○ | 40℃○ | 40℃○ | ○ | ○ |
| ふっ化アンモニウム | 270 | 40 | | | ○ | ○ | 50% ○ | |
| ふっ化カリウム | — | 40 | | | | 40℃○ | 50% 50℃○ | |

●本一覧表は材料メーカにおける耐食データに基づき作成したものです。流体摩擦的な腐食に対しては考慮していません。●判定の基準は耐食性のみであり、液体の密度、粘度、蒸気圧に対しての考慮は行っていません。●密度、粘度、蒸気圧による流量、全揚程、軸動力、吸込性能の検討は別途に考慮してください。また、液の性質からくる結晶性、ポンプ内部への付着性は別途考慮願います。●適用法規については考慮していません。

○A：軸受メタルをPTFEに変更（3.7kW以下）、軸受メタルをSiCに変更（5.5、7.5kW）
○E：OリングをEPRに変更

| 液　名 | エバラ液コード | 最高濃度（%） | NSP型 | NLPA型 | NLPB型 | NLFC型 | NAF型 | NWP型 NW型 NWL型 |
|---|---|---|---|---|---|---|---|---|
| ふっ化ソーダ | 848 | 2 | | | ○ | ○ | 4% ○ | |
| ふっ化銅 | — | 0.5 | | | | 40℃○ | 0.7% ○ | |
| ふっ化マグネシウム | — | 2 | | | | 40℃○ | 4% ○ | |
| フタール酸ジエチル | 548 | | | | | | | ○ |
| ブチルエーテル | 556 | | | | | | | ○ |
| ぶどう酸 | — | 30 | | | ○ | ○ | ○ | |
| フルフラールアルコール | — | | | | | | | ○ |
| フレオン | 711 | R11 | | | | 24℃○ | ○ | |
| ブレーキ油 | 322 | | | | | | ○ | ○ |
| プロピレングリコール | 563 | | | | | | | ○ |
| ヘキサノール | 568 | | 24℃○ | | | | | ○ |
| ヘキサン | 567 | | | | | | ○ | ○ |
| ヘプタン | 569 | | | | | 25℃○ | ○ | ○ |
| ヘプチルアルコール | 570 | | | | | | | ○ |
| ベンジン | 571 | | | | | | | ○ |
| ベンズアルデヒト | 577 | | | | | | 25℃○ | ○ |
| ベンゼン | 572 | | | | | | | ○ |
| ホウ砂 | 854 | 1 | ○ | | | | ○ | |
| ホウ酸 | 233 | 2 | ○ | | ○ | 10% ○ | 23% ○ | 23% ○ |
| ホルマリン | 861 | 35 | | | ○ | | ○ | 50℃○ |
| ミネラルスピリット | 581 | | | | | | | ○ |
| 明バン | 157 | | ○ | | ○ | | ○ | |
| メチルアルコール | 346 | | ○ | ○ | | | ○E | ○ |
| メチルインブチルケトン | 483 | | | | | | ○E | ○ |
| メチルエチルケトン | 485 | | | | | | ○E | 25℃○ |
| メチルクロロフォルム（トリクロロエタン） | 591 | | | | | | ○ | 25℃○ |
| めっき液　亜鉛（アルカリ性） | 047 | | | | | ○ | ○ | |
| めっき液　亜鉛（酸性） | 047 | | | | ○ | ○ | ○ | |
| めっき液　黄銅 | 047 | | | | 40℃○ | ○ | ○ | |
| めっき液　クロム | 047 | | | | | ○ | ○A | |
| めっき液　銀 | 047 | | | | 40℃○ | ○ | ○ | |
| めっき液　硫化クロム | 047 | | | | 40℃○ | ○ | ○ | |

| 液　名 | エバラ液コード | 最高濃度（%） | NSP型 | NLPA型 | NLPB型 | NLFC型 | NAF型 | NWP型 NW型 NWL型 |
|---|---|---|---|---|---|---|---|---|
| めっき液　すず | 047 | | | | 40℃○ | ○ | 80℃○ | |
| めっき液　銅 | 047 | | | | | ○ | ○ | |
| めっき液　鉛 | 047 | | | | | ○ | ○ | |
| めっき液　ニッケル | 047 | | | | ○ | ○ | ○ | |
| めっき液　白金 | 047 | | | | | ○ | ○ | |
| めっき液　ロジウム | 047 | | | | | ○ | ○ | |
| モノエチレングリコール | 370 | | | | | | | ○ |
| ヨウ化カリウム | 238 | 50 | 20℃○ | | 20℃○ | 40℃○ | 60% ○ | ○ |
| ヨウ化ソーダ | 239 | 50 | | | 20℃○ | 40℃○ | 64% ○ | |
| ヨウ化水素酸 | — | 30 | | | | 40℃○ | 40% 80℃○ | |
| 酪酸エチル | 489 | 80 | | | | | | ○ |
| 酪酸メチル | 490 | | | | | | | ○ |
| 硫化水素 | 079 | | 30℃○ | 30℃○ | 30℃○ | 40℃○ | ○A | |
| 硫化ソーダ | 242 | 30 | 20℃○ | 20℃○ | 20℃○ | 25℃○ | ○ | 25℃○ |
| 硫酸 | 048 | 10 | 30℃○ | | 30℃○ | 50% 30℃○ | 98% ○ | |
| 硫酸亜鉛 | 244 | 30 | | | ○ | ○ | 35% ○ | |
| 硫酸アルミニウム | 245 | 20 | 40℃○ | | 40℃○ | 50℃○ | 27% ○ | ○ |
| 硫酸アンモニウム | 246 | 5 | ○ | 25℃○ | | | ○ | |
| 硫酸アンモニウムマグネシウム | — | 20 | | | ○ | ○ | ○ | |
| 硫酸カリウム | 247 | 20 | 20℃○ | | ○ | ○ | ○ | ○ |
| | | | 20℃○ | | ○ | ○ | ○ | |
| 硫酸カルシウム | 248 | 0.1 | | | ○ | ○ | ○ | |
| 硫酸ソーダ | 253 | 10 | ○ | | ○ | ○ | 14% ○ | 80℃○ |
| 硫酸第一鉄 | 249 | 15 | ○ | | ○ | ○ | 21% ○ | 25℃○ |
| 硫酸第二鉄 | 251 | 20 | ○ | | ○ | ○ | 30% ○ | |
| 硫酸銅 | 252 | 5 | ○ | | ○ | ○ | ○ | 100℃○ |
| 硫酸ニッケル | 255 | 20 | ○ | | ○ | ○ | 28% ○ | ○ |
| 硫酸バリウム | 256 | | ○ | | | | ○ | |
| 硫酸マグネシウム | 257 | 25 | 40℃○ | | 40℃○ | 40℃○ | ○ | ○ |
| りん酸 | 050 | 85 | | | | | 25℃○ | |
| りん酸アンモニウム | 261 | 17 | | | | | ○ | 17% ○ |
| りん酸ソーダ | 264 | 4 | 20℃○ | | ○ | ○ | ○ | 25℃○ |

●本一覧表は材料メーカにおける耐食データに基づき作成したものです。流体摩擦的な腐食に対しては考慮していません。●判定の基準は耐食性のみであり、液体の密度、粘度、蒸気圧に対しての考慮は行っていません。●密度、粘度、蒸気圧による流量、全揚程、軸動力、吸込性能の検討は別途に考慮してください。また、液の性質からくる結晶性、ポンプ内部への付着性は別途考慮願います。●適用法規については考慮していません。

■電動機特性

横型フランジ取付：NAF用　全閉外扇形・IP55（屋外）：2P-60Hz

| 分類 | | 出力 | 定格 | | | | | 始動 | | | 耐熱 | 軸受 | |
|---|---|---|---|---|---|---|---|---|---|---|---|---|---|
| 相 | 式 | kW | 電圧 V | 電流 A | 回転速度 $min^{-1}$ | 力率 % | 効率 % | 始動トルク % | 始動電流 A | 始動方式 | クラス | 負荷側 | 反負荷側 |
| 三相 | 全閉外扇形 | 0.4＊ | 200/220 | 2.0/2.0 | 3465/3490 | 81.4/76.3 | 83.0/83.1 | 479/580 | 15.5/17.1 | じか入れ | F | 6203ZZ | 6203ZZ |
| | | | 400/440 | 1.0/1.0 | | 82.8/78.0 | 82.4/82.5 | 437/529 | 7.4/8.14 | | | | |
| | | 0.75 | 200/220 | 3.2/3.0 | 3445/3480 | 90.3/86.1 | 81.6/83.2 | 185/224 | 19.0/20.9 | | F | 6204ZZC3 | 6204ZZC3 |
| | | | 400/440 | 1.6/1.5 | | | | | 9.5/10.5 | | | | |
| | | 1.5 | 200/220 | 6.2/5.8 | 3460/3485 | 89.2/86.7 | 85.5/86.4 | 224/271 | 40.0/44.0 | | F | 6205ZZC3 | 6205ZZC3 |
| | | | 400/440 | 3.1/2.9 | | | | | 20.0/22.0 | | | | |
| | | 2.2 | 200/220 | 9.0/8.2 | 3445/3480 | 89.4/87.2 | 86.6/88.4 | 260/315 | 68.0/74.8 | | F | 6205ZZC3 | 6205ZZC3 |
| | | | 400/440 | 4.5/4.1 | | | | | 34.0/37.4 | | | | |
| | | 3.7 | 200/220 | 14.2/12.8 | 3490/3515 | 93.4/91.5 | 88.6/90.0 | 197/238 | 96.0/106 | | F | 6207ZZC3 | 6206ZZC3 |
| | | | 400/440 | 7.1/6.4 | | | | | 48.0/52.8 | | | | |
| | | 5.5 | 200/220 | 21.0/19.0 | 3500/3520 | 91.8/90.1 | 89.5/90.7 | 223/270 | 123/135 | じか入れまたはY-△ | F | 6308ZZC3 | 6208ZZC3 |
| | | | 400/440 | 10.5/9.5 | | | | | 61.5/67.7 | | | | |
| | | 7.5 | 200/220 | 28.6/26.4 | 3505/3525 | 90.8/88.5 | 90.7/91.5 | 269/325 | 181/199 | | F | 6308ZZC3 | 6208ZZC3 |
| | | | 400/440 | 14.3/13.2 | | | | | 90.5/99.6 | | | | |

＊0.4kWはIP44となります。