■用途

①切削油、研削液、洗浄液の再生処理用。
②各種廃水処理や雑排水の汲み上げ用。
③漁業、養殖の海水取り入れや魚貝類加工。
④製紙工業のパルプ、白水やクレーの移送用。

■特長

①どのような揚水量でも馬力オーバしないリミットロード特性をもった特殊設計です。
②電動機直結形を標準仕様としていますので、安定した運転状態が得られます。
③胴体、羽根車は特殊鋳鉄を使用しているので、耐摩耗性が優れています。
④強力な裏羽根の作用により、グランドからの液漏れが少い構造になっています。

■標準仕様

取扱液		粉粒体を含むスラリ液　0～80℃
吸込全揚程		口径125×100以下ー5m 口径150×125以上ー3m
標準許容押込圧力		0.1MPa{1kgf/㎠}
構造	羽根車	セミオープン、裏羽根付
	軸封	グランドパッキン
	注水※1	外部注水 (2～3L/min×0.1MPa{1kgf/㎠}※2) (3～5L/min×0.2MPa{2kgf/㎠}※3)
	軸受	密封玉軸受※2 油浴潤滑玉軸受※3
フランジ		JIS 10K並形相当品（ボルト穴切欠形）※4
材料	ケーシング	クロム鋳鉄
	羽根車	高クロム鋳鉄
	主軸	SUS403※2、S35C※3
	軸スリーブ	SUS403
電動機*※5※6	相・極数	三相・4極／6極
	電圧	200/220V
	形式・保護方式	全閉外扇形・IP44（屋内）
	効率	IE3（プレミアム効率）※7
設置場所※8		屋内・屋外

※1　グランドパッキン、軸スリーブ保護のため、軸封部への外部注水が必要です。圧力水（清水）をご用意ください。
※2　SALE、SALF、SALG型
※3　SALH、SALJ型
※4　取合い寸法はJIS規格品と同一ですが、一部形状・寸法が異なります。
※5　インバータ駆動の場合は、別項の『インバータ運転時の注意』をご参照ください。
※6　電圧変動：±5%以内・周波数変動：±2%以内・電圧、周波数の同時変動：双方絶対値の和が5%以内。
ただしいずれの場合も電動機の特性、温度上昇などは定格値に準じません。
※7　電動機はトップランナーモータです。
※8　周囲温度0～40℃、相対湿度85%以下（結露しないこと）、標高1000m以下、腐食性および爆発性ガス、蒸気がないこと。
＊電動機特性は別項の「エバラ電動機」をご参照ください。

■標準附属品

共通ベース ……1
カップリング※ ……1組
カップリングガード ……1

※　本機種は逆回転運転厳禁です。
試運転時に電動機単独で回転方向を確認していただくため、カップリングボルトは取外して出荷します。（ポンプに別梱包で附属）

■特殊仕様

材料変更	ケーシング		(回転体ステンレス) クロム鋳鉄	(二相ステンレス) 二相ステンレス鋼
	羽根車		二相ステンレス鋼	二相ステンレス鋼
	主軸		SUS304	SUS304
	軸スリーブ	SUS304/ 自溶合金表面硬化処理	SUS316	SUS316
電動機変更		全閉外扇形・IP55（屋外）…4極のみ 異電圧　400V/440V		
駆動方法		Vベルト駆動（SALH・SALJ型のみ）		
その他		ベース新規、電動機出力1段アップ		

■特別附属品（オプション）

フート弁
呼水じょうご
自吸タンク
溶接形相フランジ（鋼製又はステンレス製）※

※　ボルト・ナット各1台分付。

■機名説明

65 × 50 SALG 6 5.5 B
① ② ③ ④ ⑤ ⑥

①吸込口径(㎜)　②吐出し口径(㎜)
③機種記号(型式)　④周波数(5：50Hz、6：60Hz)
⑤出力(kW)　⑥判別記号

■電動機直結形選定図

60Hz〔□：同期速度：1800min⁻¹　□：同期速度：1200min⁻¹〕

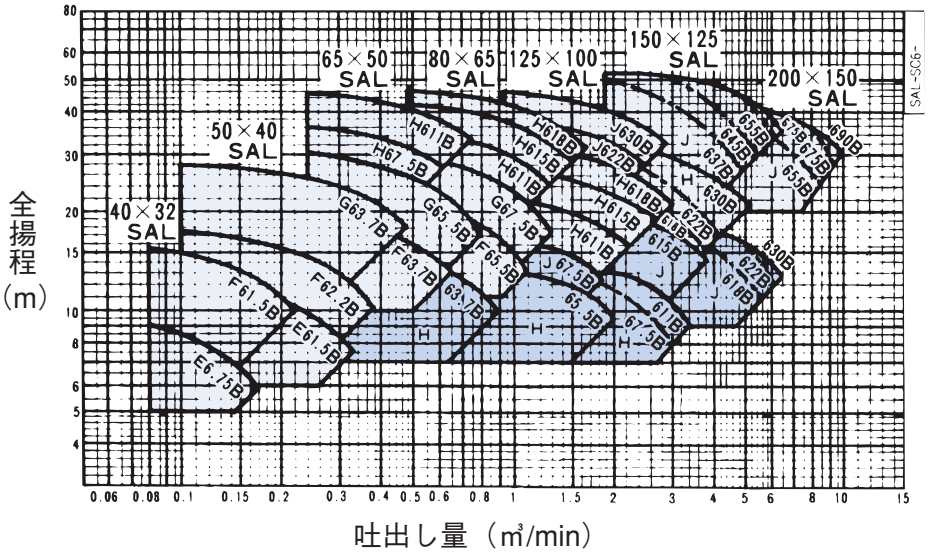

注）1.口径150×125、200×150は使用要目により羽根車寸法が異なります。要目をご指示ください。
　　2.上記出力は密度が1.1kg/Lの場合です。密度が1.1kg/Lをこえると出力が一段上がります。

■要目表

口径 mm	機名	出力 kW	極数	吐出し量 m³/min	全揚程 m	吐出し量 m³/min	全揚程 m
40×32	40× 32SALE6.75B	0.75	4	0.08	9.2	0.17	5.7
	40× 32SALF61.5B	1.5	4	0.08	15.5	0.22	9.8
50×40	50× 40SALE61.5B	1.5	4	0.21	10.5	0.33	7.5
	50× 40SALF62.2B	2.2	4	0.10	17.5	0.38	10.2
	50× 40SALG63.7B	3.7	4	0.10	28.0	0.48	18.0
65×50	65× 50SALF63.7B	3.7	4	0.45	16.7	0.65	13.0
	65× 50SALG65.5B	5.5	4	0.24	30.2	0.80	17.0
	65× 50SALH67.5B	7.5	4	0.28	35.5	0.60	27.0
	65× 50SALH611B	11	4	0.28	45.0	0.75	33.0
80×65	80× 65SALF65.5B	5.5	4	0.75	19.0	1.10	13.0
	80× 65SALG67.5B	7.5	4	0.64	27.7	1.30	17.5
	80× 65SALH611B	11	4	0.75	32.0	1.25	24.0
	80× 65SALH615B	15	4	0.48	42.0	1.50	28.0
	80× 65SALH618B	18.5	4	0.48	47.0	1.65	31.0
	80× 65SALH63.7B	3.7	6	0.55	13.5	0.90	10.0
125×100	125×100SALH611B	11	4	1.10	21.0	2.20	16.0
	125×100SALH615B	15	4	1.35	26.0	2.65	19.0
	125×100SALH618B	18.5	4	1.55	29.5	3.00	21.0
	125×100SALH65.5B	5.5	6	1.10	12.5	2.00	9.4
	125×100SALJ622B	22	4	1.40	36.0	2.50	27.5
	125×100SALJ630B	30	4	0.96	46.5	2.95	31.5
	125×100SALJ67.5B	7.5	6	1.20	16.0	1.85	12.5

■構造断面図（例）

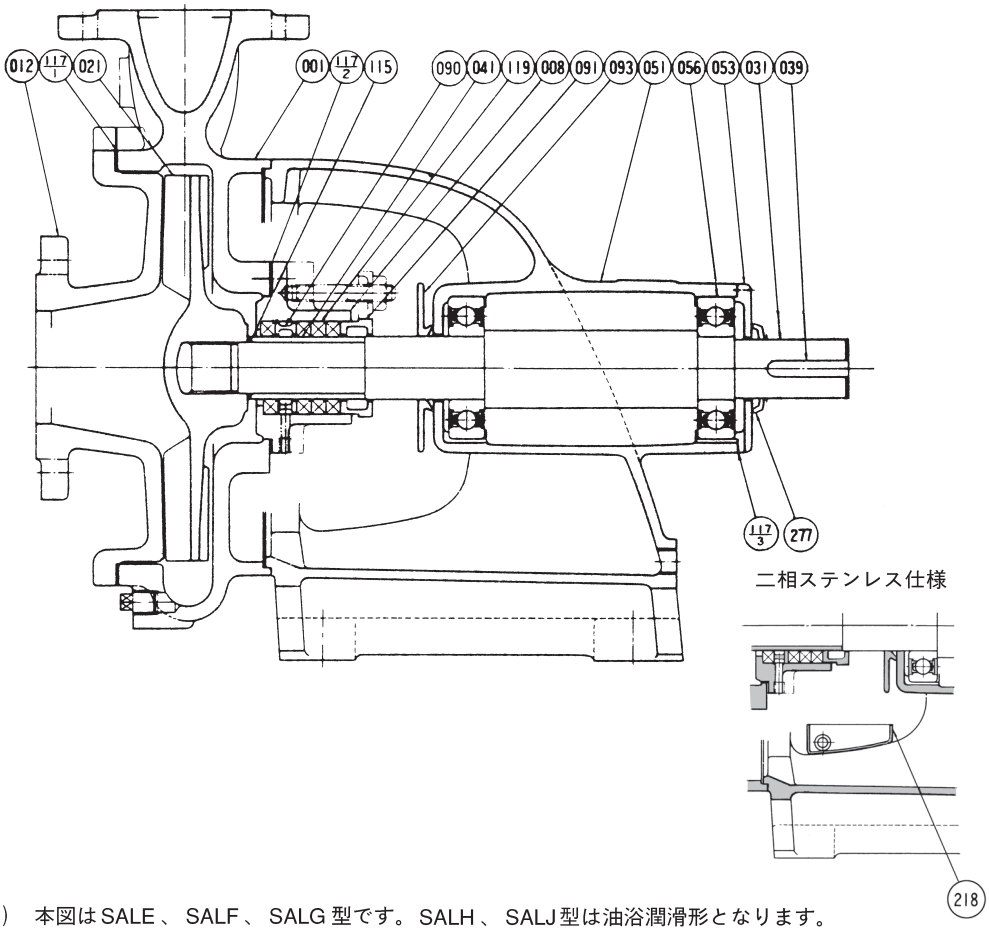

注） 本図はSALE、SALF、SALG型です。SALH、SALJ型は油浴潤滑形となります。

番号	部品名	材料	個数
001	ケーシング	CrFC	1
008	スタフィングボックス	FC200	1
012	吸込カバー	CrFC	1
021	羽根車	HCrFC	1
031	主軸	SUS403	1
039	キー	S50C	1
041	軸スリーブ	SUS403	1
051	軸受胴体	FC150	1
053	軸受カバー	FC150	1
056	密封玉軸受	―	2
090	封水リング	SUS304	1

番号	部品名	材料	個数
091	パッキン押え	FC150	1
093	水切りつば	ゴム/CR	1
115	Oリング	ゴム/CR	1
117-1	ガスケット	バルカ#6500	1
117-2	ガスケット	バルカ#6500	1
117-3	ガスケット	プレスボード	1
119	グランドパッキン	炭化繊維	4
218	ドレン受皿	―	1
277	Vリング	ゴム/NBR	1

■電動機直結形外形寸法図　計画・実施に際しては納入仕様書をご請求ください。

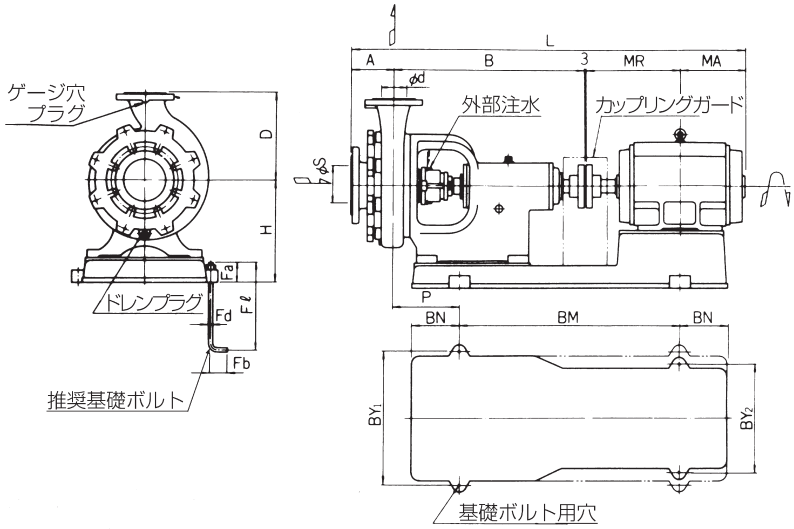

外　部　注　水	SALE、SALF、SALG型 ¼B 2～3L/min×0.1MPa{1kgf/cm²}
	SALH、SALJ型 ⅜B 3～5L/min×0.2MPa{2kgf/cm²}

注）　は6極電動機を表わします。

単位：mm

口径 φs×φd	機名	出力 kW	ポンプ A	B	D	H	L	P	電動機 枠番	MA	MR	共通ベース BM	BN	BY1	BY2	推奨基礎ボルト Fd	Fℓ	Fa	Fb	質量 kg
40×32	40×32SALF6.75B	0.75	80	355	180	225	718	160	80M	140	140	340	120	304	244	M10	200	40	40	72.7
	40×32SALF61.5B	1.5	80	355	180	225	761	160	90L	154.5	168.5	340	120	304	244	M10	200	40	40	78.5
50×40	50×40SALE61.5B	1.5	100	355	180	225	781	160	90L	154.5	168.5	340	120	304	244	M10	200	40	40	78.5
	50×40SALF62.2B	2.2	100	355	180	225	829	160	100L	178	193	360	120	304	304	M10	200	40	40	90
	50×40SALG63.7B	3.7	100	375	225	255	864	185	112M	186	200	360	140	350	304	M12	250	55	50	122.5
65×50	65×50SALF63.7B	3.7	100	460	225	290	949	217.5	112M	186	200	380	180	410	304	M12	250	55	50	153.5
	65×50SALG65.5B	5.5	100	460	225	290	1012.5	217.5	132S	210.5	239	540	180	410	410	M12	250	55	50	195
	65×50SALH67.5B	7.5	110	545	280	285	1145.5	215	132M	229.5	258	680	170	390	390	M12	250	55	50	242
	65×50SALH611B	11	110	545	280	285	1271	215	160M	290	323	680	170	390	390	M12	250	55	50	273
80×65	80×65SALF65.5B	5.5	100	460	250	290	1012.5	217.5	132S	210.5	239	540	180	410	410	M12	250	55	50	198
	80×65SALG67.5B	7.5	100	460	250	290	1050.5	217.5	132M	229.5	258	540	170	410	410	M12	250	55	50	210
	80×65SALH611B	11	120	550	280	285	1286	220	160M	290	323	680	170	390	390	M12	250	55	50	283
	80×65SALH615B	15	120	550	280	285	1286	220	160L	268	345	680	170	390	390	M12	250	55	50	300
	80×65SALH618B	18.5	120	550	280	285	1311.5	220	180M	287	351.5	780	180	480	480	M16	315	70	63	370
	80×65SALH63.7B	3.7	120	550	280	285	1122.5	220	132S	210.5	239	680	170	390	390	M12	250	55	50	230

次ページに続く

単位：mm

口径 φs×φd	機名	出力 kW	ポンプ						電動機			共通ベース				推奨基礎ボルト				質量 kg
			A	B	D	H	L	P	枠番	MA	MR	BM	BN	BY1	BY2	Fd	Fℓ	Fa	Fb	
125×100	125×100SALH611B	11	150	565	280	285	1331	235	160M	290	323	680	170	390	390	M12	250	55	50	283
	125×100SALH615B	15	150	565	280	285	1331	235	160L	268	345	680	170	390	390	M12	250	55	50	300
	125×100SALH618B	18.5	150	565	280	285	1356.5	235	180M	287	351.5	860	200	490	490	M16	315	70	63	365
	125×100SALH65.5B	5.5	150	565	280	285	1183.5	235	132M	207.5	258	680	170	390	390	M12	315	70	63	242
	125×100SALJ622B	22	155	695	315	380	1491.5	265	180M	287	351.5	860	200	490	490	M16	315	70	63	485
	125×100SALJ630B	30	155	695	315	380	1569.5	265	180L	346	370.5	860	200	490	490	M16	315	70	63	530
	125×100SALJ67.5B	7.5	155	695	315	370	1416	240	160M	240	323	800	175	480	380	M16	315	70	63	358
150×125	150×125SALH618B	18.5	180	710	355	370	1531.5	255	180M	287	351.5	860	200	490	490	M16	315	70	63	531
	150×125SALH622B	22	180	710	355	380	1531.5	280	180M	287	351.5	860	200	490	490	M16	315	70	63	536
	150×125SALH630B	30	180	710	355	380	1609.5	280	180L	346	370.5	860	200	490	490	M16	315	70	63	581
	150×125SALH637B	37	180	710	355	380	1712.5	280	200L	394	425.5	860	200	490	490	M16	315	70	63	676
	150×125SALH67.5B	7.5	180	710	355	370	1456	255	160M	240	323	800	175	480	390	M16	315	70	63	418
	150×125SALH611B	11	180	710	355	370	1488	255	160L	250	345	800	175	480	390	M16	315	70	63	438
	150×125SALJ637B	37	180	710	355	380	1712.5	280	200L	394	425.5	860	200	490	490	M16	315	70	63	686
	150×125SALJ645B	45	180	710	355	380	1712.5	280	200L	394	425.5	860	200	490	490	M16	315	70	63	721
	150×125SALJ655B	55	180	710	355	380	1706	280	225S	381	432	960	220	600	600	M16	315	70	63	855
	150×125SALJ675B	75	180	710	355	380	1832	300	250S	475.5	463.5	960	220	600	600	M16	315	70	63	955
	150×125SALJ615B	15	180	710	355	380	1558	280	180M	313.5	351.5	860	200	490	490	M16	315	70	63	536
200×150	200×150SALJ655B	55	220	895	400	460	1931	370	225S	381	432	1040	240	640	640	M20	400	85	80	1023
	200×150SALJ675B	75	220	895	400	460	2057	370	250S	475.5	463.5	1040	240	640	640	M20	400	85	80	1123
	200×150SALJ690B	90	220	895	400	460	2057	370	250M	456.5	482.5	1040	240	640	640	M20	400	85	80	1148
	200×150SALJ618B	18.5	220	895	400	460	1856	350	180L	367.5	370.5	960	220	640	500	M16	315	70	63	763
	200×150SALJ622B	22	220	895	400	460	1856	350	180L	367.5	370.5	960	220	640	500	M16	315	70	63	783
	200×150SALJ630B	30	220	895	400	460	1962	350	200L	418.5	425.5	960	220	640	500	M16	315	70	63	873

■Vベルト駆動形選定図

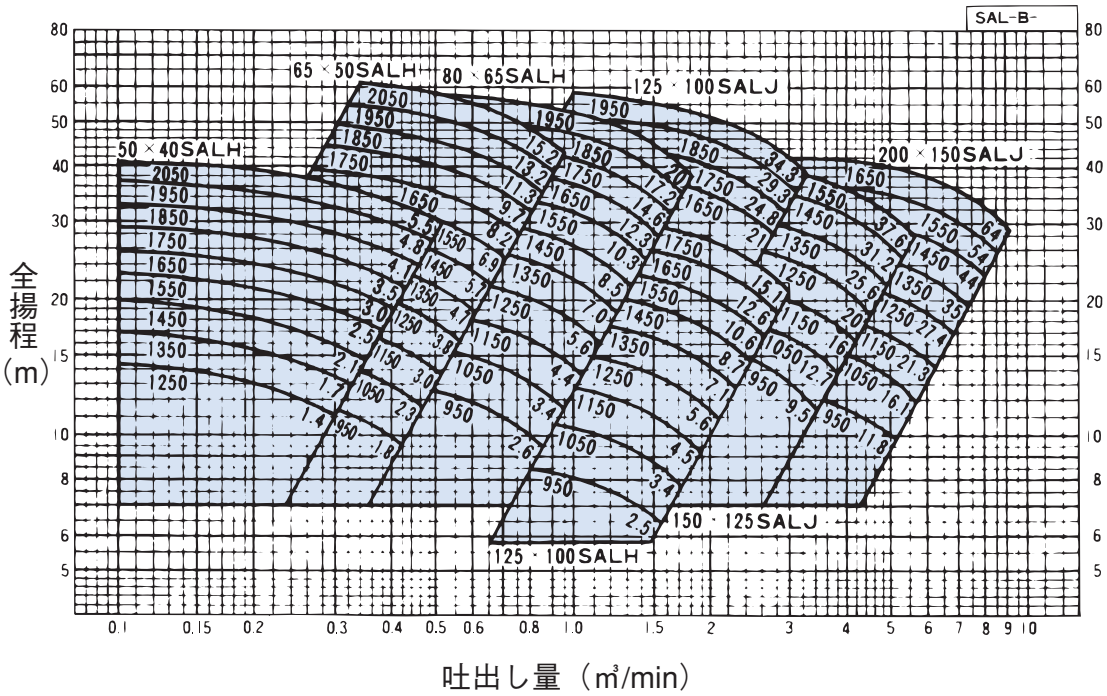

注）電動機出力は液の密度と、さらに馬力の余裕約10％をみて決めてください。

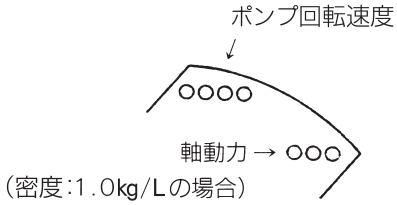

■Vベルト駆動形外形寸法図　計画・実施に際しては納入仕様書をご請求ください。

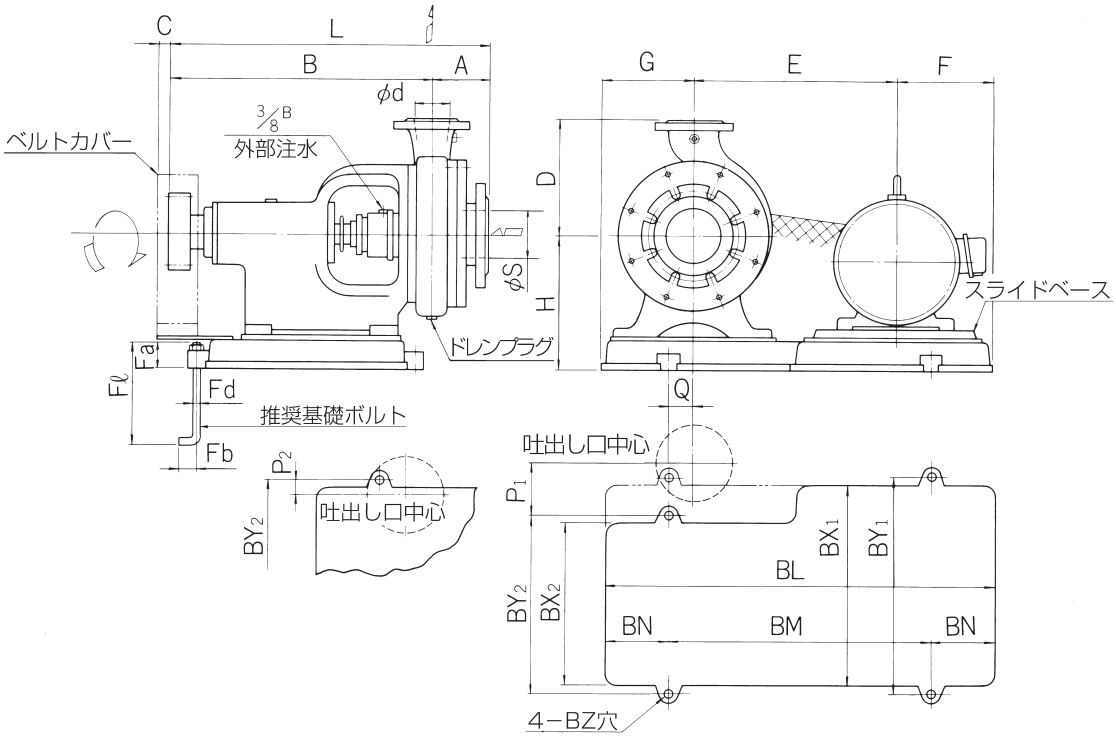

単位：mm

口径 φs×φd	型式	ポンプ A	B	C	D	E	F	G	H	L	P1	P2	Q	共通ベース BL	BM	BN	BX1	BX2	BY1	BY2	BZ	推奨基礎ボルト Fd	Fa	Fb	Fℓ	質量 kg	電動機出力 kW
50× 40	50× 40SALH	105	540	40	225	355	185	180	275	645	20	−	50	720	460	130	495	495	525	525	15	M12	55	50	250	155	2.2 ～ 7.5
65× 50	65× 50SALH	110	545	40	280	355	185	180	275	655	25	−	50	720	460	130	495	495	525	525	15	M12	55	50	250	165	
80× 65	80× 65SALH	120	550	40	280	355	185	180	275	670	30	−	50	720	460	130	495	495	525	525	15	M12	55	50	250	175	
125×100	125×100SALH	150	565	40	280	355	185	180	275	715	45	−	50	720	460	130	495	495	525	525	15	M12	55	50	250	175	
65× 50	65× 50SALH	110	545	40	280	500	240	190	295	655	20	−	40	930	630	150	600	445	630	475	19	M16	70	63	315	190	11 ～ 22
80× 65	80× 65SALH	120	550	40	280	500	240	190	295	670	25	−	40	930	630	150	600	445	630	475	19	M16	70	63	315	200	
125×100	125×100SALH	150	565	40	280	500	240	190	295	715	40	−	40	930	630	150	600	445	630	475	19	M16	70	63	315	200	
125×100	125×100SALJ	155	695	40	315	450	220	230	370	850	45	−	70	900	580	160	605	605	635	635	19	M16	70	63	315	320	5.5 ～ 15
150×125	150×125SALJ	180	710	40	355	450	220	230	370	890	60	−	70	900	580	160	605	605	635	635	19	M16	70	63	315	390	
125×100	125×100SALJ	155	695	40	315	630	300	230	390	850	−	30	50	1160	800	180	620	620	660	660	24	M20	85	80	400	335	18.5 ～ 37
150×125	150×125SALJ	180	710	40	355	630	300	230	390	890	−	15	50	1160	800	180	620	620	660	660	24	M20	85	80	400	395	
200×150	200×150SALJ	220	895	40	400	680	280	290	460	1115	120	−	90	1250	850	200	690	690	730	730	24	M20	85	80	400	630	15～22
	200×150SALJ	220	895	40	400	830	380	290	515	1115	100	−	40	1500	1000	250	745	630	785	670	24	M20	85	80	400	685	37～75

注）電動機出力は4極全閉外扇形の場合を表します。