浸出性能基準適合品はEVML型のみとなります。

EVM型 EVM型ステンレス製立形多段ポンプ

■用途

EVML型　①飲料水給水
　　②給湯
　　③純水製造装置用など
EVMG型　①工業用水
　　②冷温水循環
　　③ボイラ給水
　　④クーラント
　　⑤洗浄など

EVML型　EVMG型

■特長

①接液部材料は用途に応じて2タイプの仕様（EVML型：SUS316仕様、EVMG型：鋳鉄/SUS304仕様）から選択できます。
②全機種カートリッジメカニカルシールを採用しているので、ポンプ部を分解することなく軸封のメンテナンスができます。
③出力5.5kW以上の機種にはスペーサカップリングを採用しているので電動機を取り外すことなく軸封のメンテナンスができます。
④立形なので、横形多段ポンプに比べ据付面積が約1/4ですみます。
⑤吸込、吐出しの配管を外さずにポンプの分解、組立ができます。
⑥インライン形なので、配管施工が容易です。

■標準仕様

		EVML型	EVMG型
取扱液		清水※1、切削液、洗浄液など※2　−15〜120℃ ＊本ポンプは水道法による「給水装置の浸出性能基準」に適合します。	清水※1、切削液、洗浄液など※2　−15〜120℃
吸込全揚程※3		−6m（20℃）：25/32/40EVML型 −5m（20℃）：50/65/80EVML型 −4m（20℃）：100EVML型	−6m（20℃）：25/32/40EVMG型 −5m（20℃）：50/65/80EVMG型 −4m（20℃）：100EVMG型
標準許容押込圧力		要目表をご覧ください	要目表をご覧ください
構造	羽根車	クローズド・片ライナ	クローズド・片ライナ
	ケーシング	下部：インライン方式 中間：戻し羽根、又はガイドベーン方式	下部：インライン方式 中間：戻し羽根、又はガイドベーン方式
	軸封	カートリッジメカニカルシール	カートリッジメカニカルシール
	軸受	上部：密封玉軸受（電動機内） 下部：水中スリーブ軸受	上部：密封玉軸受（電動機内） 下部：水中スリーブ軸受
フランジ		JIS10K形(並)相当、JIS20K相当又はJIS30K相当 詳細は外形図を参照ください※4	JIS10K形(並)相当、JIS20K相当又はJIS30K相当 詳細は外形図を参照ください※4
材料	ケーシング	下部：SCS14 中間：SUS316	下部：FC200（口径50以下） FC250（口径65） FC250/FCD400（口径80以上） 中間：SUS304
	羽根車	SUS316	SUS304
	主軸	SUS316	SUS316
	軸スリーブ	SUS316	SUS304
	ライナリング	PTFE/SUS316	EPDM/SUS304（口径65以下） PTFE/SUS316（口径80以上）
電動機※5※6	相・極数	三相・2極	三相・2極
	電圧	200/220V	200/220V
	形式・保護方式	全閉外扇形・IP44（屋外）	全閉外扇形・IP44（屋外）
	効率	IE3（プレミアム効率）※7※8※9	IE3（プレミアム効率）※7※8※9
設置場所※10		屋内・屋外	屋内・屋外

※1　清水とは水道水、工業用水、井戸水で水温0〜80℃、pH5.8〜8.6、塩素イオン濃度200mg/L以下、遊離残留塩素濃度1mg/L以下のものを意味します。−15〜0℃の低温液、80℃を超える高温液については当社にご相談ください。
※2　スラリ、固形物を含まない液（液質によって特殊仕様となります）
※3　ポンプの吸込全揚程は水温20℃にて表示してあります。この温度と異なる場合、特に温水などの場合は吸込性能が低下しますので、当社にご相談ください。
※4　取合い寸法はJIS規格品と同一ですが、一部形状・寸法が異なります。
※5　インバータ駆動の場合は、別項の『インバータ運転時の注意』をご参照ください。
※6　電圧変動：±5%以内・周波数変動：±2%以内・電圧、周波数の同時変動：双方絶対値の和が5%以内。
　　ただしいずれの場合も電動機の特性、温度上昇などは定格値に準じません。
※7　三相0.75kW以上はトップランナーモータです。
※8　三相0.75kW未満はプレミアム効率相当（当社独自設定）電動機です。
※9　一部機種の60Hz 200V定格はIE2効率相当ですが、トップランナーモータ基準には適合します。
※10　周囲温度0〜40℃、相対湿度85%以下（結露しないこと）、標高1000m以下、腐食性および爆発性ガス、蒸気がないこと。

EVM型ステンレス製立形多段ポンプ　浸出性能基準適合品　EVM型

■特殊仕様

フランジ	特殊フランジ形（EVML型　口径25、32）※1
ゴム材料変更	ふっ素ゴム仕様※2 NBR仕様（取扱液温度：0～60℃） EPDM仕様※3
メカニカルシール材料変更	SiC/SiCメカニカルシール仕様（取扱液温度：0～90℃）※3※4
電動機変更	異電圧　400V/440V※5 特殊異電圧　210V、415V、420V 安全増防爆形（eG3）・IP44（屋外）※6 端子箱位置変更（90°ごと）
その他	禁油処理（B区分）※7※8

※1　EVML型の口径25、32機種のフランジを特殊フランジに変更します。
　　旧VDP型と取付寸法が同一になりますので、VDP型の取り替え時にご用命ください。
※2　EVMG型のみ
※3　65-9630は対応できません。
※4　メカニカルシールのゴム材料はふっ素ゴムとなります。
※5　一部機種の60Hz 400V定格はIE2効率相当ですが、トップランナーモータ基準には適合します。
※6　30kW以上および特殊異電圧は対応できません。電動機は標準効率になります。性能が標準と異なりますので別途お問い合わせください。
※7　EVML型のみ
※8　下記工程にて製作します。
　　組立 → ポンプ性能試験 → 分解 → 禁油処理(接液部) → 部品検査 → 再組立 → 出荷
　　詳細は別途要領書をご請求ください。

■特別附属品（オプション）

防振架台、エバラフレックス、呼水アダプタセット

■吸上げ運転時の呼水について

呼水アダプタセット（特別附属品）等を使用し、下図の様に呼水を行ってください。

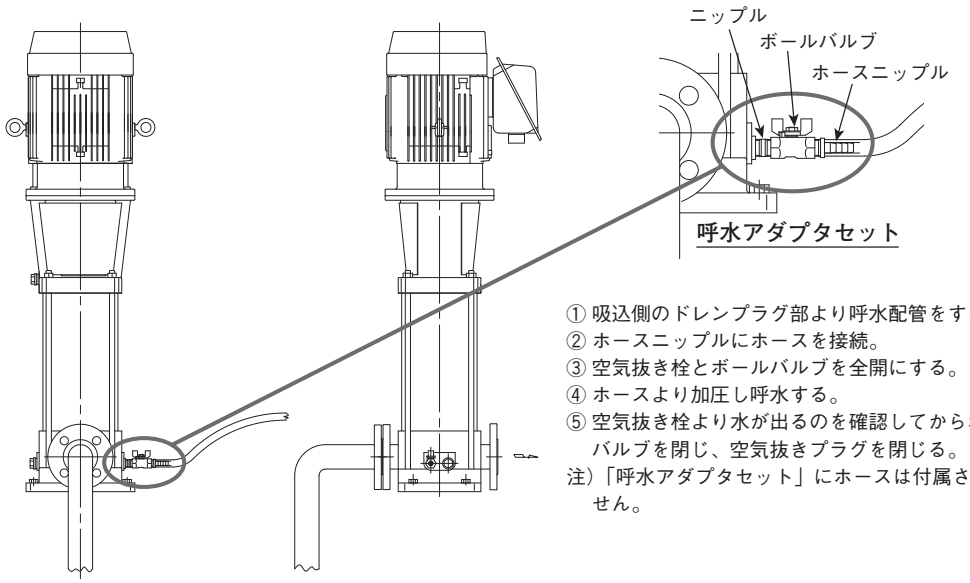

① 吸込側のドレンプラグ部より呼水配管をする。
② ホースニップルにホースを接続。
③ 空気抜き栓とボールバルブを全開にする。
④ ホースより加圧し呼水する。
⑤ 空気抜き栓より水が出るのを確認してからボールバルブを閉じ、空気抜きプラグを閉じる。
注）「呼水アダプタセット」にホースは付属されません。

■機名説明

25	EVML	2	6	.37	E
①	②	③	④	⑤	⑥

①口径(mm)　②機種記号(型式)　③羽根車段数※
④周波数(5：50Hz、6：60Hz)　⑤出力(kW)
⑥判別記号
※1段の場合は省略します。

浸出性能基準適合品はEVML型のみとなります。

EVM型　EVM型ステンレス製立形多段ポンプ

多段

■選定図　60Hz〔同期速度：3600min⁻¹〕

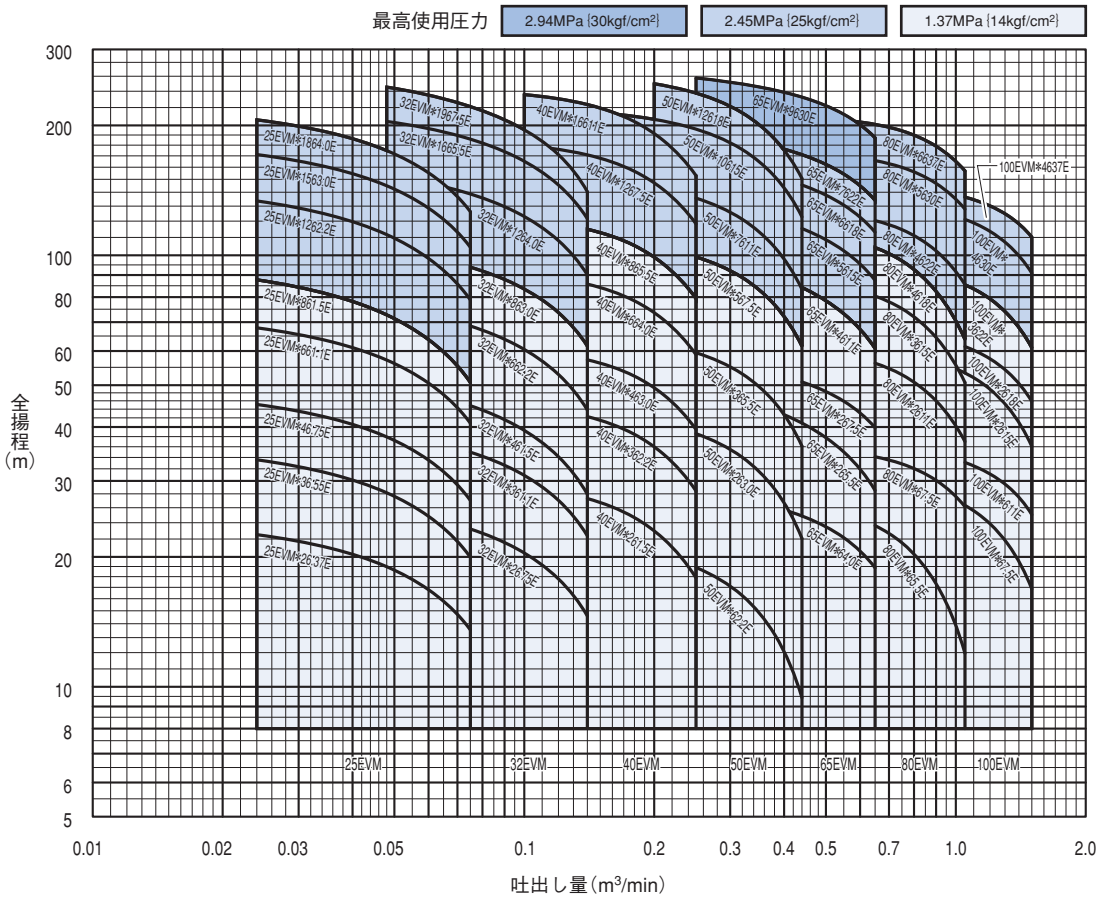

■要目表

口径	機名	羽根車段数	出力 kW	吐出し量 m³/min	全揚程 m	吐出し量 m³/min	全揚程 m	許容押込圧力 MPa {kgf/cm²}	防振架台適用表 DBV型
25	25EVM*26.37E	2	0.37	0.024	22.5	0.075	13.6	1.13 {11.5}	DBV-1
	25EVM*36.55E	3	0.55		33.6		20.0	1.00 {10.2}	
	25EVM*46.75E	4	0.75		45.1		27.1	0.87 {8.9}	
	25EVM*661.1E	6	1.1		67.9		40.9	0.63 {6.4}	
	25EVM*861.5E	8	1.5		87.7		50.9	0.39 {4.0}	
	25EVM*1262.2E	12	2.2		133.7		79.0	0.97 {9.9}	
	25EVM*1563.0E	15	3.0		171.2		104.6	0.58 {5.9}	
	25EVM*1864.0E	18	4.0		206.0		126.5	0.21 {2.1}	
32	32EVM*26.75E	2	0.75	0.048	25.7	0.14	14.6	1.10 {11.2}	
	32EVM*361.1E	3	1.1		38.6		22.4	0.96 {9.8}	
	32EVM*461.5E	4	1.5		49.9		27.9	0.83 {8.5}	
	32EVM*662.2E	6	2.2		75.8		43.8	0.56 {5.7}	
	32EVM*863.0E	8	3.0		103.0		61.6	0.28 {2.9}	
	32EVM*1264.0E	12	4.0		152.8		90.1	0.82 {8.4}	
	32EVM*1665.5E	16	5.5		204.3		121.5	0.28 {2.9}	
	32EVM*1967.5E ※1	19	7.5		245.4		140.4	0.04 {0.4}	
40	40EVM*261.5E	2	1.5	0.1	29.0	0.25	17.9	1.07 {10.9}	
	40EVM*362.2E	3	2.2		44.7		28.4	0.91 {9.3}	
	40EVM*463.0E	4	3.0		60.1		39.5	0.76 {7.7}	
	40EVM*664.0E	6	4.0		90.2		58.8	0.44 {4.5}	
	40EVM*865.5E	8	5.5		120.7		79.4	0.13 {1.3}	
	40EVM*1267.5E	12	7.5		179.7		118.3	0.60 {6.1}	
	40EVM*16611E	16	11		235.7		153.0	0.004 {0.04}	

次ページに続く

EVM型ステンレス製立形多段ポンプ　EVM型

口径	機名	羽根車段数	出力 kW	吐出し量 m³/min	全揚程 m	吐出し量 m³/min	全揚程 m	許容押込圧力 MPa {kgf/cm²}	防振架台適用表 DBV型
50	50EVM*62.2E	1	2.2	0.16	21.1	0.44	9.4	1.16 {11.8}	DBV-1
	50EVM*263.0E	2	3.0		42.4		22.1	0.93 {9.5}	
	50EVM*365.5E	3	5.5		64.5		36.1	0.72 {7.3}	
	50EVM*567.5E	5	7.5		107.5		61.5	0.27 {2.8}	
	50EVM*7611E	7	11		147.7		83.4	0.93 {9.5}	
	50EVM*10615E	10	15		212.7		122.7	0.26 {2.7}	
	50EVM*12618E ※2	12	18.5	0.2	249.7		150.6	0.003 {0.03}	
65	65EVM*64.0E	1	4.0	0.25	28.2	0.65	18.9	1.07 {10.9}	DBV-1B
	65EVM*265.5E	2	5.5		48.8		28.5	0.85 {8.7}	
	65EVM*267.5E	2	7.5		57.0		39.8	0.76 {7.7}	
	65EVM*4611E	4	11		99.4		60.8	0.29 {3.0}	
	65EVM*5615E	5	15		132.4		87.4	1.02 {10.4}	
	65EVM*6618E	6	18.5		164.6		113.1	0.67 {6.8}	
	65EVM*7622E	7	22		192.2		134.1	0.41 {4.2}	
	65EVM*9630E	9	30		257.6		187.1	0.20 {2.0}	
80	80EVM*65.5E	1	5.5	0.5	25.7	1.05	12.0	1.07 {10.9}	
	80EVM*67.5E	1	7.5		35.3		26.1	1.01 {10.3}	
	80EVM*2611E	2	11		59.5		37.0	0.72 {7.3}	
	80EVM*3615E	3	15		85.6		50.7	0.40 {4.1}	
	80EVM*4618E	4	18.5		111.2		63.8	0.10 {1.0}	
	80EVM*4622E	4	22		125.5		85.5	1.10 {11.2}	
	80EVM*5630E	5	30		171.0		127.9	0.68 {6.9}	
	80EVM*6637E	6	37		207.2		156.9	0.31 {3.2}	
100	100EVM*67.5E	1	7.5	0.6	30.4	1.5	16.8	1.05 {10.7}	
	100EVM*611E	1	11		37.2		25.0	0.98 {10.0}	
	100EVM*2615E	2	15		60.5		36.0	0.73 {7.4}	
	100EVM*2618E	2	18.5		68.3		45.8	0.66 {6.7}	
	100EVM*3622E	3	22		94.2		61.0	0.38 {3.9}	
	100EVM*4630E	4	30		132.9		90.9	1.06 {10.8}	
	100EVM*4637E	4	37		148.1		110.1	0.92 {9.4}	

注）機名＊には記号（L又はG）が入ります。
以下の機種は最高使用圧力2.45MPaのため、次に示す吐出し量以上でご使用ください。
※1　32EVM＊1967.5E：0.048m³/min
※2　50EVM＊12618E：0.2m³/min

注）防振架台の適用はポンプ標準仕様時のものです。

■電動機特性　EVML・EVMG型：2P-60Hz

分類 相	分類 式	出力 kW	定格 電圧 V	定格 電流 A	定格 回転速度 min⁻¹	定格 力率 %	定格 効率 %	始動 始動トルク %	始動 始動電流 A	始動 始動方式	耐熱クラス	軸受 負荷側	軸受 反負荷側
三相	全閉外扇形 IP44（屋外）	0.37	200/220	1.6/1.5	3420/3460	89.8/85.9	79.0/80.1	328/397	11.1/12.2	じか入れ	B	6204DDWC3	6203ZZC3
			400/440	0.8/0.75					5.55/6.11				
		0.55	200/220	2.4/2.2	3400/3440	91.6/87.9	79.7/80.7	318/385	15.8/17.4		F	6204DDWC3	6203ZZC3
			400/440	1.2/1.1					7.9/8.69				
		0.75	200/220	3.2/3.0	3455/3485	90.2/86.0	81.9/83.5	180/218	17.6/19.4		F	6205DDWC3	6204ZZC3
			400/440	1.6/1.5					8.8/9.68				
		1.1	200/220	4.4/4.0	3450/3480	91.0/88.0	84.8/85.6	325/393	34.6/38.1		F	TMB205DDWC3	6204ZZC3
			400/440	2.2/2.0					17.3/19.0				
		1.5	200/220	6.0/5.4	3440/3480	90.2/87.9	84.0/86.3	210/254	38.8/42.6		F	6305DDWC3	6205ZZC3
			400/440	3.0/2.7					19.4/21.3				
		2.2	200/220	8.4/7.8	3450/3485	90.8/88.3	85.5/87.6	280/339	64.0/70.4		F	TMB305DDWC3	6205ZZC3
			400/440	4.2/3.9					32.0/35.2				
		3.0	200/220	11.2/10.0	3495/3515	92.8/91.2	87.3/88.6	199/241	78.4/86.2		F	TMB307DDWC3	6206ZZC3
			400/440	5.6/5.0					39.2/43.1				
		4.0	200/220	14.2/13.0	3490/3515	94.4/92.9	88.4/89.7	213/258	106/117		F	TMB307DDWC3	6206ZZC3
			400/440	7.1/6.5					53.0/58.3				
		5.5	200/220	20.2/18.4	3485/3510	90.4/89.2	89.0/90.3	209/253	115/127	スターデルタ	F	6310DDWC3	6208ZZC3
			400/440	10.1/9.2					57.5/63.3				
		7.5	200/220	27.2/25.2	3495/3515	90.5/88.4	90.5/91.3	269/325	181/199		F	6310DDWC3	6208ZZC3
			400/440	13.6/12.6					90.5/99.6				
		11	200/220	40.4/37.2	3515/3530	89.5/87.6	90.3/91.1	206/249	244/268		F	6312ZZD2C3	6208ZZC3
			400/440	20.2/18.6					122/134				
		15	200/220	54.2/49.8	3520/3540	90.2/88.4	90.9/91.8	224/271	360/396		F	6312ZZD2C3	6208ZZC3
			400/440	27.1/24.9					180/198				
		18.5	200/220	65.6/60.4	3530/3550	90.7/88.8	91.6/92.6	245/296	490/539		F	6312ZZD2C3	6208ZZC3
			400/440	32.8/30.2					245/270				
		22	200/220	79.6/73.2	3540/3555	89.6/87.8	91.5/92.4	207/250	555/611		F	TMB313ZZD2C3	6310ZZC3
			400/440	39.8/36.6					278/306				
		30	200/220	105/98.0	3550/3560	90.8/87.9	92.7/93.2	222/269	873/960		F	TMB313ZZD2C3	6310ZZC3
			400/440	53.0/49.0					437/481				
		37	200/220	133/123	3545/3555	88.7/86.9	92.7/93.0	257/311	970/1067		F	TMB314ZZD2C3	6312ZZC3
			400/440	66.5/61.5					485/534				

浸出性能基準適合品はEVML型のみとなります。

EVM型ステンレス製立形多段ポンプ

■構造断面図（例：口径65、5.5kW以上）

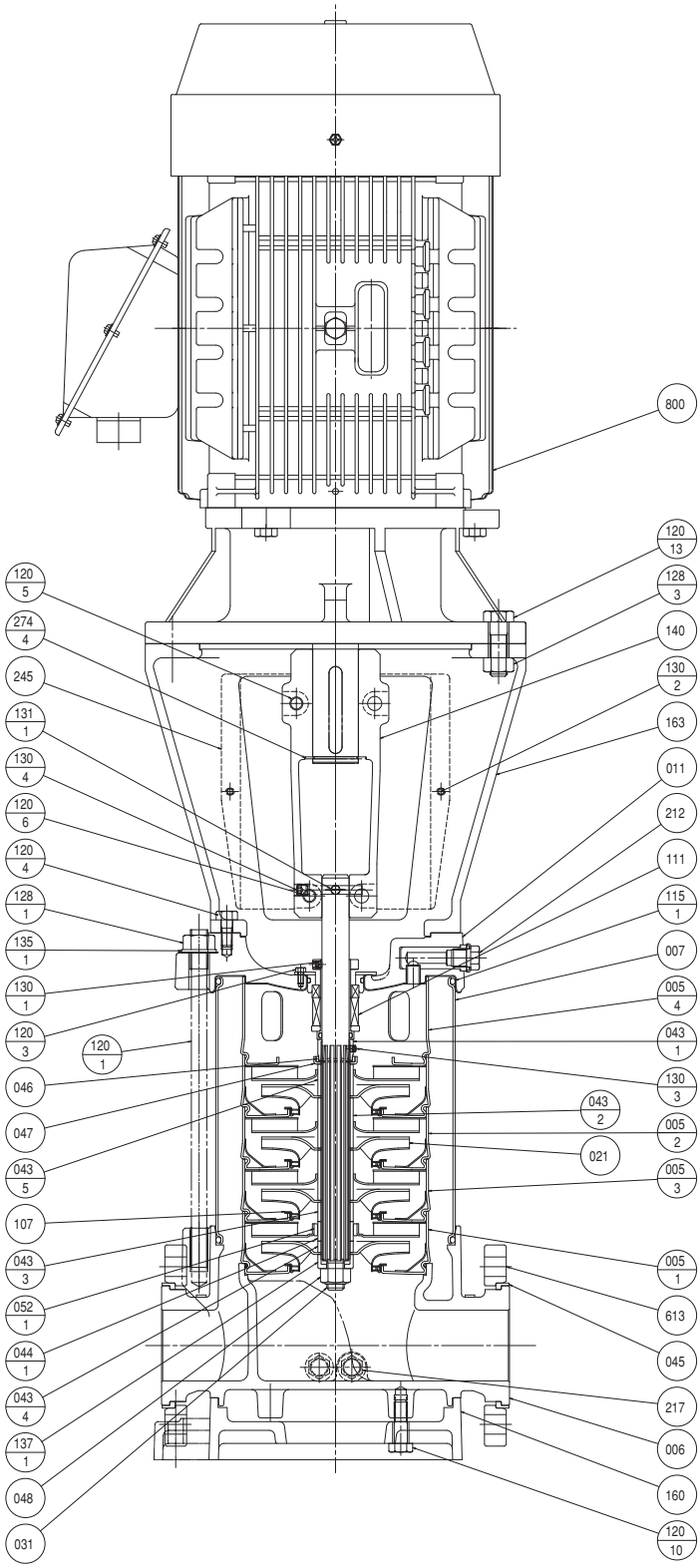

EVM型ステンレス製立形多段ポンプ

浸出性能基準適合品 EBARA　SE SAVE ENERGY PUMP　EVM型

■断面図用部品表

番号	部　品　名	材　料		個数
		EVML型	EVMG型	
005-1	中間ケーシング吸込用	SUS316	SUS304	1
005-2	中間ケーシング	SUS316	SUS304	n-2 or n-3
005-3	中間ケーシング軸受用	SUS316	SUS304	1 or 2
005-4	中間ケーシング上部	SUS316	SUS304	1
006	下部ケーシング	SCS14	FC250	1
007	外ケーシング	SUS316	SUS304	1
011	ケーシングカバー	FCD400＋SUS316	FCD400	1
021	羽根車	SUS316	SUS304	n
031	主軸	SUS316	SUS316	1
043-1	軸スリーブ（メカニカルシール用）	SUS316	SUS304	1
043-2	軸スリーブ（中間用）	SUS316	SUS304	n-2 or n-3
043-3	軸スリーブ（軸受上部用）	SUS316	SUS304	1 or 2
043-4	軸スリーブ（軸受下部用）	SUS316	SUS304	1 or 2
043-5	軸スリーブ（上部用）	SUS316	SUS304	1
044-1	軸受スリーブ	WC	WC	1 or 2
045	フランジ止め輪	S40C	S40C	2
046	二つ割リング※1	SUS316	SUS304	1
047	二つ割リング押さえ	SUS316	SUS304	1
048	Uナット	SUS316	SUS304	1
052-1	スリーブ軸受	WC	WC	1 or 2
107	ライナリング	SUS316＋PTFE	SUS304＋EPDM	n
111	メカニカルシール	SiC/カーボン/FPM/SUS316	SiC/カーボン/FPM/SUS316	1 set
115-1	Oリング（外ケーシング用）	FPM	EPDM	2
120-1	ケーシングボルト	S45Cユニクロメッキ	S45Cユニクロメッキ	4
120-3	六角穴付ボルト（メカカバー用）	SUS304	SUS304	4
120-4	ボルト（ケーシングカバー用）	SUS304	SUS304	4
120-5	六角穴付ボルト（カップリング用上部）	SCM435	SCM435	2
120-6	六角穴付ボルト（カップリング用下部）	SCM435	SCM435	2
120-10	ボルト（単独ベース用）	SSクロメート	SSクロメート	4
120-13	ボルト（電動機取り付け用）	SSクロメート	SSクロメート	4
128-1	ナット（ケーシングボルト用）	SUS403	SUS403	4
128-3	ナット（電動機取り付け用）	SSクロメート	SSクロメート	4
130-1	六角穴付止めねじ	SUS304	SUS304	3
130-2	十字穴付なべ小ねじ（カップリングガード用）	SUS304	SUS304	4
130-3	六角穴付止めねじ（メカ用軸スリーブ）	SUS316	SUS304	1
130-4	六角穴付小ねじ（カップリング用）	SUS304	SUS304	1
131-1	ピン	S45C	S45C	1
135-1	平座金（ケーシングボルト用）	SUS304	SUS304	4
137-1	軸端スリーブ	SUS316	SUS304	1
140	カップリング	FCD500	FCD500	1set
160	単独ベース	FC200	FC200	1
163	電動機台	FC200	FC200	1
212	空気抜きプラグ	SUS316＋FPM	SUS304＋EPDM	1
217	プラグ	SUS316＋FPM	SUS304＋EPDM	4
245	カップリングガード	SUS304	SUS304	2
274-4	C型止め輪（電動機軸端用）	SK5	SK5	1
613	ポンプフランジ	S40C	S40C	2
800	電動機	―	―	1

注）1．n：段数
　　2．※1：EVMG型はC型止め輪となります。

EVM型　EVM型ステンレス製立形多段ポンプ

■外形寸法図　計画・実施に際しては納入仕様書をご請求ください。

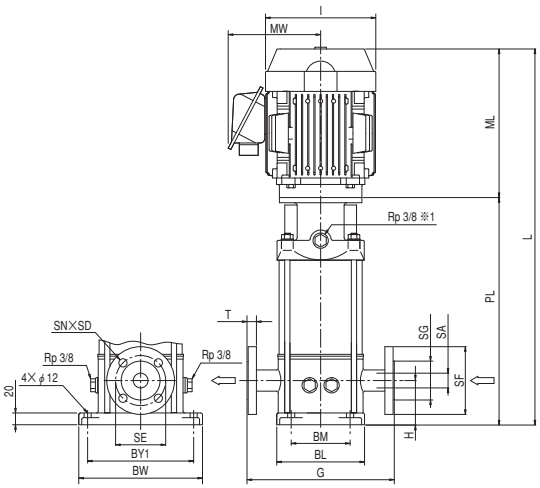

25～50EVML・G型

※1　ボイラ給水など小水量運転のある用途の場合、メカニカルシール近傍のガス抜きポート（Rp 3/8）よりミニマムフローラインを設け、小水量運転時のミニマムフローを確保ください。

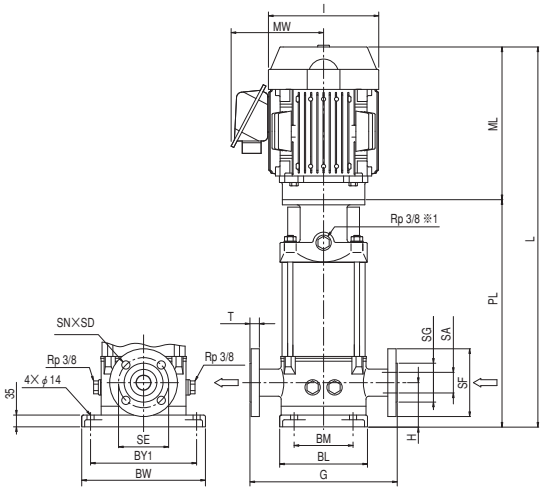

65EVML・G型

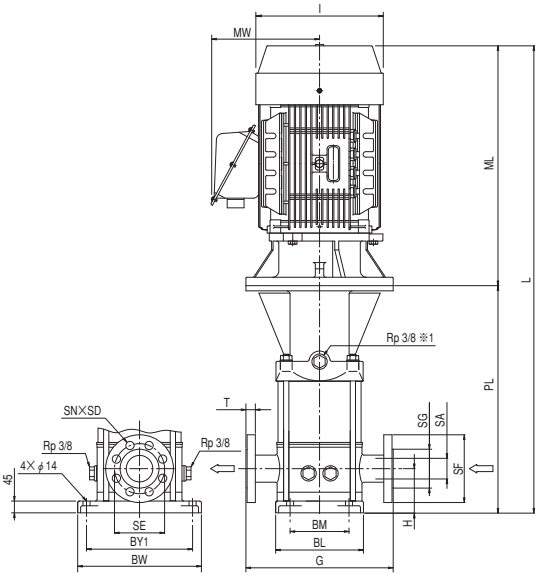

80/100EVML・G型

ミニマムフロー一覧表

単位：L/min

口径	流し込み、押し込みの場合		吸上げの場合		※1　メカニカルシール近傍のガス抜きポートからミニマムフローを流す場合
	液温～80℃　※2	液温81℃以上	液温～40℃	液温41℃以上	―
25	7	24	24	使用不可	13
32	12	48	48		24
40	15	100	100		46
50	29	160	160		74
65	52	250	250		125
80	69	450	450		180
100	86	600	600		260

注）表中※2の流量は、一時的な運転において設定可能な値であり、連続運転では適応しないでください。

EVM型ステンレス製立形多段ポンプ

浸出性能基準適合品 EBARA

SE SAVE ENERGY PUMP

EVM型

単位:mm

口径	機名	羽根車段数	出力kW	ポンプ及びモータ																		質量kg	
				H	PL	ML	L	G	I	MW	BM	BL	BY1	BW	SA	SG	SE	SF	T	SN	SD	EVML型	EVMG型
25	25EVM*26.37E	2	0.37	75	266	227	493	250	150	141	100	149	180	210	25	63	90	125	14	4	19	29	30
	25EVM*36.55E	3	0.55		287	237	524		150	141												31	33
	25EVM*46.75E	4	0.75		318	251	569		170	152												34	35
	25EVM*661.1E	6	1.1		360	271	631		170	152												36	38
	25EVM*861.5E	8	1.5		412	321	733		210	163												43	44
	25EVM*1262.2E	12	2.2		496	321	817		210	163									15※1			49	50
	25EVM*1563.0E	15	3.0		569	349	918		243	188												69	70
	25EVM*1864.0E	18	4.0		632	349	981		243	188												76	77
32	32EVM*26.75E	2	0.75	75	290	251	541	250	170	152	100	149	180	210	32	71	100	135	16	4	19	34	35
	32EVM*361.1E	3	1.1		318	271	589		170	152												36	38
	32EVM*461.5E	4	1.5		356	321	677		210	163												42	43
	32EVM*662.2E	6	2.2		412	321	733		210	163												46	47
	32EVM*863.0E	8	3.0		478	349	827		243	188												66	67
	32EVM*1264.0E	12	4.0		590	349	939		243	188												74	75
	32EVM*1665.5E	16	5.5		806	406	1212		285	261									16※1			106	107
	32EVM*1967.5E	19	7.5		890	406	1296		285	261												113	114
40	40EVM*261.5E	2	1.5	80	343	321	664	280	210	163	130	190	215	250	40	79	105	140	16	4	19	49	50
	40EVM*362.2E	3	2.2		373	321	694		210	163												53	54
	40EVM*463.0E	4	3.0		413	349	762		243	188												72	73
	40EVM*664.0E	6	4.0		473	349	822		243	188												79	80
	40EVM*865.5E	8	5.5		638	406	1044		285	261												111	112
	40EVM*1267.5E	12	7.5		758	406	1164		285	261									16※1			121	122
	40EVM*16611E	16	11		928	570	1498		324	280												194	195
50	50EVM*62.2E	1	2.2	90	373	321	694	300	210	163	130	190	215	250	50	92	120	155	16	4	19	53	54
	50EVM*263.0E	2	3.0		383	349	732		243	188												72	73
	50EVM*365.5E	3	5.5		528	406	934		285	261												109	110
	50EVM*567.5E	5	7.5		608	406	1014		285	261												116	117
	50EVM*7611E	7	11		738	570	1308		324	280									16※1	8		189	190
	50EVM*10615E	10	15		858	614	1472		324	280												217	218
	50EVM*12618E	12	18.5		938	614	1552		324	280												235	236
65	65EVM*64.0E	1	4.0	105	503	349	852	320	243	188	170	210	240	280	65	110	140	175	22	4	19	103	101
	65EVM*265.5E	2	5.5		605	406	1011		285	261												138	136
	65EVM*267.5E	2	7.5		605	406	1011		285	261												143	141
	65EVM*4611E	4	11		751	570	1321		324	280												223	221
	65EVM*5615E	5	15		799	614	1413		324	280									22※1	8		250	248
	65EVM*6618E	6	18.5		847	614	1461		324	280												268	266
	65EVM*7622E	7	22		895	640	1535		400	386												316	314
	65EVM*9630E	9	30		991	678	1669		400	386							160	200	28※2		M20	376	374
80	80EVM*65.5E	1	5.5	140	627	406	1033	365	285	261	190	251	266	331	80	120	150	185	22	8	19	149	146
	80EVM*67.5E	1	7.5		627	406	1033		285	261												154	151
	80EVM*2611E	2	11		749	570	1319		324	280												234	231
	80EVM*3615E	3	15		821	614	1435		324	280												263	260
	80EVM*4618E	4	18.5		893	614	1507		324	280												284	281
	80EVM*4622E	4	22		893	640	1533		400	386							160	200	24※1		23	332	329
	80EVM*5630E	5	30		965	678	1643		400	386												387	384
	80EVM*6637E	6	37		1037	706	1743		452	411												464	461
100	100EVM*67.5E	1	7.5	140	627	406	1033	365	285	261	190	251	266	331	100	140	175	210	20	8	19	155	151
	100EVM*611E	1	11		677	570	1247		324	280												230	226
	100EVM*2615E	2	15		749	614	1363		324	280												259	255
	100EVM*2618E	2	18.5		749	614	1363		324	280												274	270
	100EVM*3622E	3	22		821	640	1461		400	386												325	321
	100EVM*4630E	4	30		893	678	1571		400	386							185	225	26※1		23	384	380
	100EVM*4637E	4	37		893	706	1599		452	411												456	452

注）機名＊には記号（L又はG）が入ります。質量は概略値です。
フランジは、T寸法無印がJIS10K（並）相当、※1がJIS20K相当、※2がJIS30K相当フランジになります。