DV2型（非自動形）　DV2A型（自動形）　DV2J型（自動交互形）

■用途

①小規模合併処理浄化槽の原水移送用
②汚物槽排水・厨房排水
③下水処理場用

■機名説明

| 50 | DV2A | 6 | .25 | S | A |
|---|---|---|---|---|---|
| ① | ② | ③ | ④ | ⑤ | ⑥ |

①口径(mm)　②機種記号(型式)※
③周波数(5：50Hz、6：60Hz)　④出力(kW)
⑤相(S：単相、無し：三相)　⑥判別記号
※運転方式(DV2：非自動形、DV2A：自動形、DV2J：自動交互形)

■特長

①ボルテックスポンプなので、吸込口径と同径の異物を排出することができます。
②2極電動機を採用しているので小形・軽量です。
③電動機保護装置の内蔵により、過負荷・拘束・欠相による電動機の焼損を防止します。
④着脱装置を使用すると、据付・引上げ・保守点検が容易です。
⑤自動運転形（DV2A型）、自動交互運転形（DV2J型）を使用すると、電源を接続するだけで、自動運転ができます。

## ■標準仕様

| 口径 | | | 50 | 65（吸込口径63） | 80（吸込口径63） |
|---|---|---|---|---|---|
| 取扱液 | 液質※1<br>液温 | | 異物を含む液（pH5～9）<br>0～40℃：非自動形、自動運転形（A）<br>0～32℃：自動交互形（J） | | |
| | 異物の大きさ最大（mm） | 球状の径 | 50 | 63 | |
| | | 繊維の長さ | 250 | 320 | 320 |
| ポンプ水没最大水深 | | | 4m | | |
| ポンプ | 構造 | 羽根車 | ボルテックス | | |
| | | 軸封 | ワンコイルダブルメカニカルシール | | |
| | | 軸受 | 密封玉軸受（電動機内） | | |
| | 材料 | ケーシング | FC200 | | |
| | | 羽根車 | FC200 | | |
| | | 軸封 | SiC/SiC：接液側摺動材<br>セラミックス/カーボン：電動機側摺動材<br>NBR：ゴム材料 | | |
| | | 軸封部封入液 | タービン油VG32（タービン油＃90） | | |
| 電動機※2※3 | 形式・極数 | | 乾式水中・2極 | | |
| | 相・電圧 | | 単相・100V：0.25～0.4kW<br>三相・200/220V：0.25kW以上 | | |
| | 内蔵保護装置 | | 電動機焼損防止装置（オートカット） | | |
| | 材料 | フレーム | FC150 | | |
| | | 主軸 | SUS403又はSUS420J1 | | |
| | | ケーブル | VCT | | |
| フランジ（配管との接続） | | | JIS 10K形（薄） | | |

※1　油・海水・有機溶剤などには使用しないでください。ポンプが故障し、漏電や感電の原因となります。

※2　単相電動機及びオートカット付電動機のインバータ運転はできません。

※3　電圧変動：±10%以内、周波数変動：±1%以内、電圧・周波数の同時変動：双方絶対値の和が10%以内。ただしいずれの場合も電動機の特性、温度上昇などは定格値に準じません。

注）1. DV2A型とDV2J型を組み合わせて、自動交互・並列運転を行う場合は2台分の電源容量が必要です。

2. 腐食性及び爆発性ガス、蒸気がある環境下には、設置しないでください。

3. 本ポンプは設備排水用水中ポンプです。長時間連続運転あるいは激しい始動反復条件下では使用しないでください。メカニカルシールからの漏れによってポンプが短期間で故障に至る場合があります。

4. 万一のポンプ停止に備えポンプの予備機を設置してください。

## ■標準附属品

地上銘板 ……1
水中ケーブル※ ……6m
吐出し曲管（ガスケット・ボルト含） ……1
相フランジ（ガスケット・ボルト含） ……1組

※　高液温仕様の場合は10mが標準となります。

## ■特殊仕様

| | |
|---|---|
| 電動機変更 | 異電圧　400/440V：三相のみ（DV2Hは除く） |
| 高液温仕様（DV2H型）※1 | 70℃以下：三相0.4～0.75kW<br>80℃以下：三相1.5kW |
| その他 | ケーブル延長（全長10・20・30m）※2<br>軸封部封入液変更（流動パラフィン）<br>吊り金具材料ステンレス（SUS304）<br>エポキシ樹脂塗装<br>立会試験 |

※1　非自動形のみ

※2　30mは三相のみ

## ■特別附属品（オプション）

制御盤（EPC型・EPJ型・EPK型）※1
フロートスイッチ※1
着脱装置（着脱本体・吊下げ用鎖・他小物）※2
汚物チェッキ弁（CVF型・CVFS型・CVFP型）※3

※1　ポンプ制御機器の項を参照ください。

※2　着脱装置の項を参照ください。

※3　汚物チェッキ弁の項を参照ください。

■選定図　60Hz〔同期速度：3600min⁻¹〕

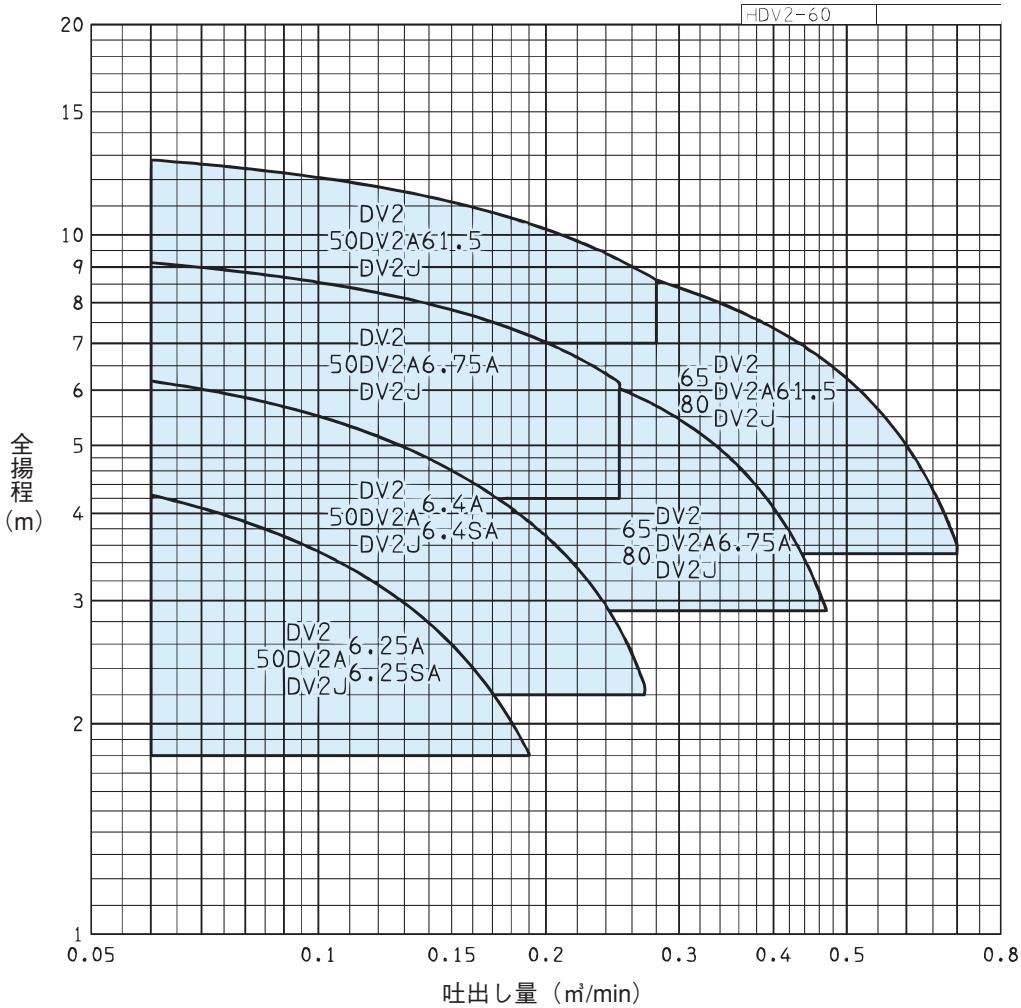

■要目表

| 口径 mm | 機名 | 出力 kW | 相 | 要目 | | | | 製作範囲（○印） | | | | | 着脱装置適用表 |
|---|---|---|---|---|---|---|---|---|---|---|---|---|---|
| | | | | | | | | 標準仕様 | | | 特殊仕様 | | |
| | | | | 吐出し量 m³/min | 全揚程 m | 吐出し量 m³/min | 全揚程 m | 非自動形 | 自動形（A） | 自動交互形（J） | 高温（H） | 異電圧 400/440V | |
| 50 | 50DV26.25SA | 0.25 | 単相 | 0.060 | 4.2 | 0.190 | 1.8 | ○ | ○ | ○ | | | LM50 |
| | 50DV26.25A | 0.25 | 三相 | 0.060 | 4.2 | 0.190 | 1.8 | ○ | ○ | ○ | | ○ | |
| | 50DV26.4SA | 0.4 | 単相 | 0.060 | 6.1 | 0.270 | 2.2 | ○ | ○ | ○ | | | |
| | 50DV26.4A | 0.4 | 三相 | 0.060 | 6.1 | 0.270 | 2.2 | ○ | ○ | ○ | ○ | ○ | |
| | 50DV26.75A | 0.75 | | 0.060 | 9.1 | 0.250 | 6.1 | ○ | ○ | ○ | ○ | ○ | |
| | 50DV261.5 | 1.5 | | 0.060 | 12.8 | 0.280 | 8.6 | ○ | ○ | ○ | ○ | ○ | |
| 65 | 65DV26.75A | 0.75 | 三相 | 0.180 | 6.7 | 0.470 | 2.9 | ○ | ○ | ○ | ○ | ○ | LM65 |
| | 65DV261.5 | 1.5 | | 0.200 | 9.4 | 0.700 | 3.6 | ○ | ○ | ○ | ○ | ○ | |
| 80 | 80DV26.75A | 0.75 | 三相 | 0.180 | 6.7 | 0.470 | 2.9 | ○ | ○ | ○ | ○ | ○ | LM65 |
| | 80DV261.5 | 1.5 | | 0.200 | 9.4 | 0.700 | 3.6 | ○ | ○ | ○ | ○ | ○ | |

注）自動形（A）・自動交互形（J）・高温仕様（H）・異電圧の要目は、非自動形と同一です。

■構造断面図（例）

非自動形

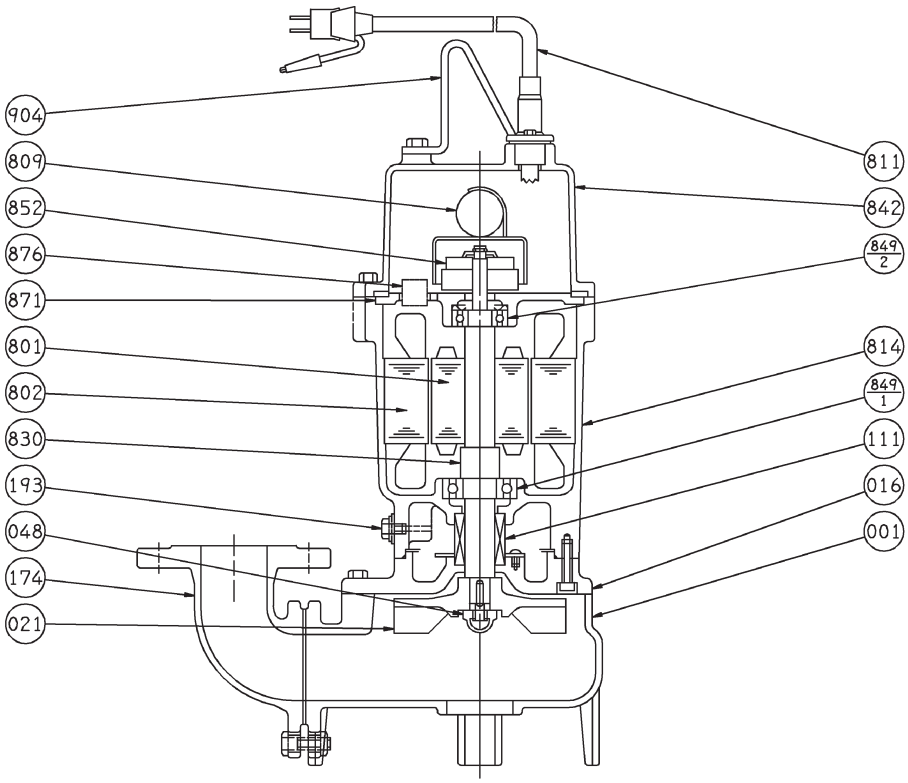


注）主軸材料はポンプ側を示します。

| 番号 | 部品名 | 材料 | 個数 |
|---|---|---|---|
| 809 | コンデンサ | | 1 |
| 802 | ステータ | | 1 |
| 801 | ロータ | | 1 |
| 193 | 注油栓 | SUS304 | 1 |
| 174 | 吐出し曲管 | FC200 | 1 |
| 111 | メカニカルシール | | 1 |
| 048 | 羽根車ナット | SUS304 | 1 |
| 021 | 羽根車 | FC200 | 1 |
| 016 | メカニカルシールカバー | FC200 | 1 |
| 001 | ケーシング | FC200 | 1 |

| 番号 | 部品名 | 材料 | 個数 |
|---|---|---|---|
| 904 | 吊り具 | SS | 1 |
| 876 | 電動機焼損防止装置 | | 1 |
| 871 | 中間ブラケット | ADC12 | 1 |
| 852 | 遠心力スイッチ | | 1 |
| 849-2 | 玉軸受 | | 1 |
| 849-1 | 玉軸受 | | 1 |
| 842 | 電動機カバー | FC150 | 1 |
| 830 | 主軸 | SUS403又はSUS420J1 | 1 |
| 814 | 電動機フレーム | FC150 | 1 |
| 811 | 水中ケーブル | | 1 |

■外形寸法図　計画・実施に際しては納入仕様書をご請求ください。
非自動形（異電圧仕様0.75kW以下及び高温仕様、DV2H型の0.4、0.75kWは、H寸法が異なります。）

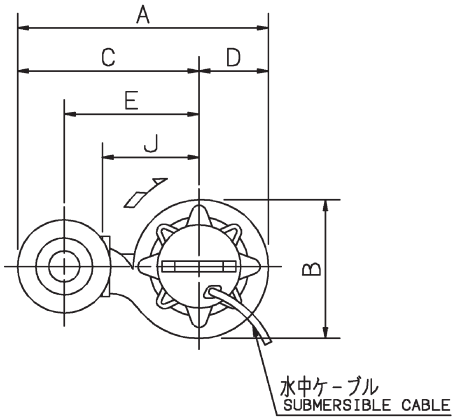


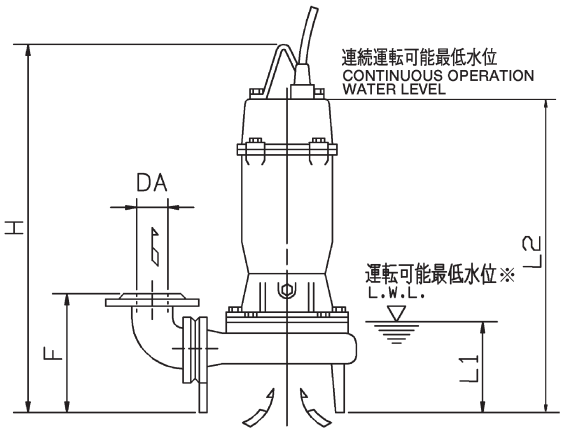


※　運転可能最低水位での運転時間は10分以内にしてください。

単位：mm

| 口径 DA | 機　　名 | 出力 kW | 相 | ポンプ及び電動機 | | | | | | | | | | 質量 kg |
|---|---|---|---|---|---|---|---|---|---|---|---|---|---|---|
| | | | | A | B | C | D | E | F | H | J | L1 | L2 | |
| 50 | 50DV26.25SA | 0.25 | 単相 | 325 | 165 | 243 | 82 | 165 | 175 | 465 | 110 | 130 | 375 | 18 |
| | 50DV26.25A | 0.25 | 三相 | 325 | 165 | 243 | 82 | 165 | 175 | 465 | 110 | 130 | 375 | 17 |
| | 50DV26.4SA | 0.4 | 単相 | 325 | 165 | 243 | 82 | 165 | 175 | 523 | 110 | 130 | 433 | 24 |
| | 50DV26.4A | 0.4 | 三相 | 325 | 165 | 243 | 82 | 165 | 175 | 486 | 110 | 130 | 396 | 22 |
| | 50DV26.75A | 0.75 | | 356 | 195 | 258 | 98 | 180 | 175 | 485 | 125 | 130 | 395 | 23 |
| | 50DV261.5 | 1.5 | | 402 | 238 | 283 | 119 | 205 | 175 | 537 | 150 | 130 | 437 | 33 |
| 65 | 65DV26.75A | 0.75 | 三相 | 386 | 202 | 288 | 98 | 200 | 205 | 522 | 135 | 170 | 432 | 29 |
| | 65DV261.5 | 1.5 | | 386 | 202 | 288 | 98 | 200 | 205 | 575 | 135 | 170 | 475 | 37 |
| 80 | 80DV26.75A | 0.75 | 三相 | 401 | 202 | 303 | 98 | 210 | 210 | 522 | 135 | 170 | 432 | 30 |
| | 80DV261.5 | 1.5 | | 401 | 202 | 303 | 98 | 210 | 210 | 575 | 135 | 170 | 475 | 38 |

■外形寸法図　計画・実施に際しては納入仕様書をご請求ください。

自動形・自動交互形（異電圧仕様0.75kW以下は、H寸法が異なります。）

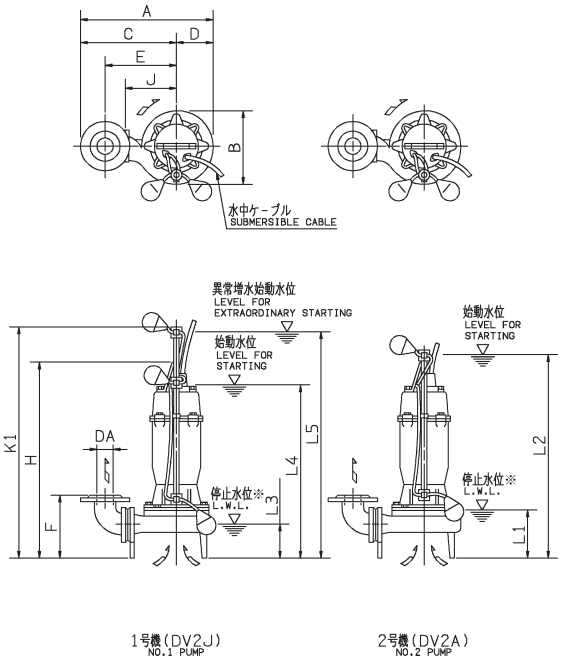


※　停止水位での運転時間は10分以内にしてください。

自動形（DV2A型）

単位：mm

| 口径 DA | 機名 | 出力 kW | 相 | ポンプ及び電動機 | | | | | | | | | | | 質量 kg |
|---|---|---|---|---|---|---|---|---|---|---|---|---|---|---|---|
| | | | | A | B | C | D | E | F | H | J | K1 | L1 | L2 | |
| 50 | 50DV2A6.25SA | 0.25 | 単相 | 325 | 190 | 243 | 82 | 165 | 175 | 502 | 110 | 640 | 150 | 490 | 19 |
| | 50DV2A6.25A | 0.25 | 三相 | 325 | 190 | 243 | 82 | 165 | 175 | 502 | 110 | 640 | 150 | 490 | 18 |
| | 50DV2A6.4SA | 0.4 | 単相 | 325 | 190 | 243 | 82 | 165 | 175 | 523 | 110 | 640 | 150 | 490 | 25 |
| | 50DV2A6.4A | 0.4 | 三相 | 325 | 190 | 243 | 82 | 165 | 175 | 523 | 110 | 640 | 150 | 490 | 23 |
| | 50DV2A6.75A | 0.75 | | 356 | 206 | 258 | 98 | 180 | 175 | 522 | 125 | 640 | 150 | 490 | 24 |
| | 50DV2A61.5 | 1.5 | | 402 | 238 | 283 | 119 | 205 | 175 | 611 | 150 | 530 | 150 | 490 | 35 |
| 65 | 65DV2A6.75A | 0.75 | 三相 | 386 | 206 | 288 | 98 | 200 | 205 | 559 | 135 | 640 | 150 | 490 | 30 |
| | 65DV2A61.5 | 1.5 | | 386 | 210 | 288 | 98 | 200 | 205 | 649 | 135 | 530 | 150 | 490 | 39 |
| 80 | 80DV2A6.75A | 0.75 | 三相 | 401 | 206 | 303 | 98 | 210 | 210 | 559 | 135 | 640 | 150 | 490 | 31 |
| | 80DV2A61.5 | 1.5 | | 401 | 210 | 303 | 98 | 210 | 210 | 649 | 135 | 530 | 150 | 490 | 40 |

自動交互形（DV2J型）

単位：mm

| 口径 DA | 機名 | 出力 kW | 相 | ポンプ及び電動機 | | | | | | | | | | | | | | 質量 kg |
|---|---|---|---|---|---|---|---|---|---|---|---|---|---|---|---|---|---|---|
| | | | | A | B | C | D | E | F | H | J | K1 | L1 | L2 | L3 | L4 | L5 | |
| 50 | 50DV2J6.25SA | 0.25 | 単相 | 325 | 190 | 243 | 82 | 165 | 175 | 502 | 110 | 640 | 150 | 490 | 120 | 410 | 600 | 19 |
| | 50DV2J6.25A | 0.25 | 三相 | 325 | 190 | 243 | 82 | 165 | 175 | 502 | 110 | 640 | 150 | 490 | 120 | 410 | 600 | 18 |
| | 50DV2J6.4SA | 0.4 | 単相 | 325 | 190 | 243 | 82 | 165 | 175 | 523 | 110 | 640 | 150 | 490 | 120 | 410 | 600 | 25 |
| | 50DV2J6.4A | 0.4 | 三相 | 325 | 190 | 243 | 82 | 165 | 175 | 523 | 110 | 640 | 150 | 490 | 120 | 410 | 600 | 23 |
| | 50DV2J6.75A | 0.75 | | 356 | 206 | 258 | 98 | 180 | 175 | 522 | 125 | 640 | 150 | 490 | 120 | 410 | 600 | 24 |
| | 50DV2J61.5 | 1.5 | | 402 | 238 | 283 | 119 | 205 | 175 | 611 | 150 | 640 | 150 | 490 | 120 | 410 | 600 | 35 |
| 65 | 65DV2J6.75A | 0.75 | 三相 | 386 | 206 | 288 | 98 | 200 | 205 | 559 | 135 | 640 | 150 | 490 | 120 | 410 | 600 | 30 |
| | 65DV2J61.5 | 1.5 | | 386 | 210 | 288 | 98 | 200 | 205 | 649 | 135 | 640 | 150 | 490 | 120 | 410 | 600 | 39 |
| 80 | 80DV2J6.75A | 0.75 | 三相 | 401 | 206 | 303 | 98 | 210 | 210 | 559 | 135 | 640 | 150 | 490 | 120 | 410 | 600 | 31 |
| | 80DV2J61.5 | 1.5 | | 401 | 210 | 303 | 98 | 210 | 210 | 649 | 135 | 640 | 150 | 490 | 120 | 410 | 600 | 40 |

■着脱装置付外形寸法図　計画・実施に際しては納入仕様書をご請求ください。

LM型

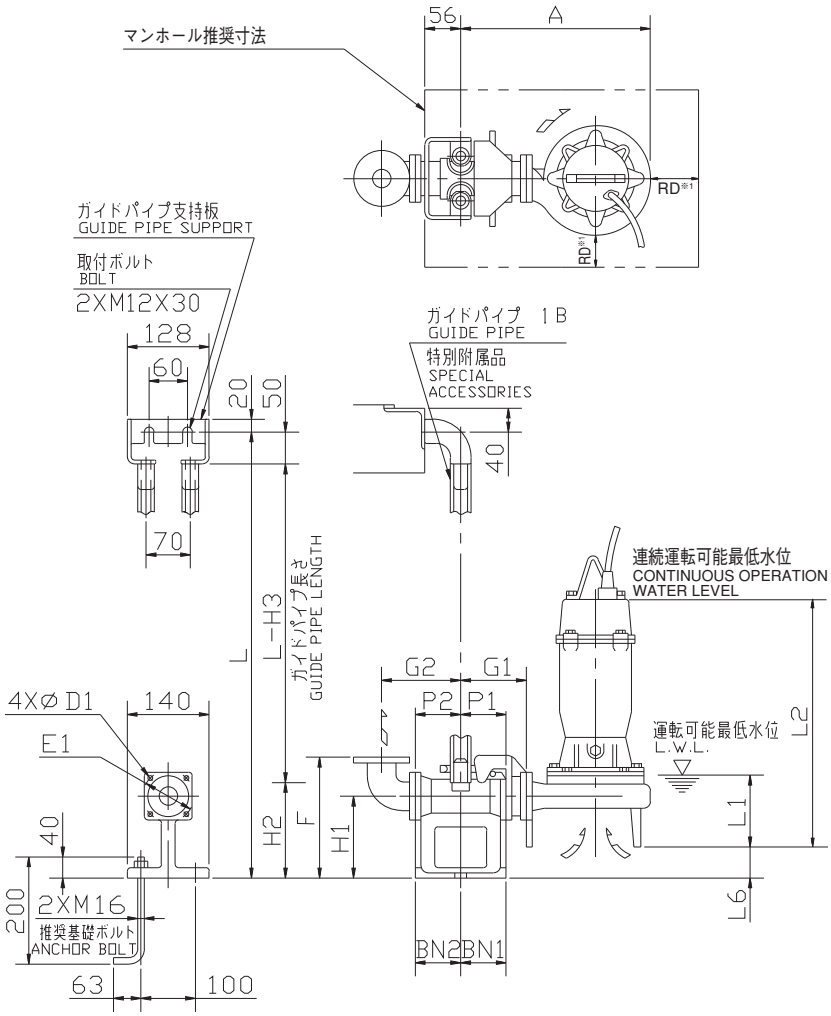


※1 ポンプと壁の距離はRD(口径)mm以上離してください。

LM型着脱装置付

注）質量は着脱装置単体質量を示します。　単位：mm

| 口径 | 型式 | ポンプ機名 | 着脱装置 | | | | | | | | | | | | | | | 質量 kg |
|---|---|---|---|---|---|---|---|---|---|---|---|---|---|---|---|---|---|---|
| | | | A | P1 | P2 | G1 | G2 | F | H1 | H2 | H3 | L1 | L2 | L6 | BN1 | BN2 | D1 | E1 | |
| 50 | LM50 | 50DV26.25SA | 307 | 75 | 80 | 115 | 135 | 230 | 135 | 165 | 215 | 130 | 375 | 55 | 75 | 80 | 12 | 120 | 11 |
| | | 50DV26.25A | 307 | 75 | 80 | 115 | 135 | 230 | 135 | 165 | 215 | 130 | 375 | 55 | 75 | 80 | 12 | 120 | 11 |
| | | 50DV26.4SA | 307 | 75 | 80 | 115 | 135 | 230 | 135 | 165 | 215 | 130 | 433 | 55 | 75 | 80 | 12 | 120 | 11 |
| | | 50DV26.4A | 307 | 75 | 80 | 115 | 135 | 230 | 135 | 165 | 215 | 130 | 396 | 55 | 75 | 80 | 12 | 120 | 11 |
| | | 50DV26.75A | 338 | 75 | 80 | 115 | 135 | 230 | 135 | 165 | 215 | 130 | 395 | 55 | 75 | 80 | 12 | 120 | 11 |
| | | 50DV261.5 | 384 | 75 | 80 | 115 | 135 | 230 | 135 | 165 | 215 | 130 | 437 | 55 | 75 | 80 | 12 | 120 | 11 |
| 65 | LM65 | 65DV26.75A | 353 | 75 | 95 | 120 | 160 | 250 | 145 | 190 | 240 | 170 | 432 | 45 | 75 | 95 | 12 | 140 | 14 |
| | | 65DV261.5 | 353 | 75 | 95 | 120 | 160 | 250 | 145 | 190 | 240 | 170 | 475 | 45 | 75 | 95 | 12 | 140 | 14 |
| 80 | LM65 | 80DV26.75A | 353 | 75 | 95 | 120 | 170 | 255 | 145 | 190 | 240 | 170 | 432 | 45 | 75 | 95 | 12 | 140 | 14 |
| | | 80DV261.5 | 353 | 75 | 95 | 120 | 170 | 255 | 145 | 190 | 240 | 170 | 475 | 45 | 75 | 95 | 12 | 140 | 14 |