■用途

①一般揚水

②かんがい

■特長

①吸込、吐出し配管や、保温、保冷材を外すことなく分解・点検ができるBPO(Back Pull Out)形です。

②ケーシングに脚が付いているので、配管荷重に強い構造です。

FSQ型セミオープン羽根車機種

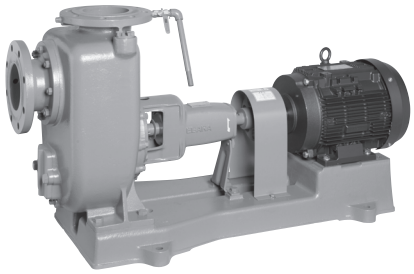

■標準仕様

取扱液		清水・上澄水※1　0～40℃	
最大自吸性能(液温20℃横引1m)		ー5m	
吸込全揚程(選定図吐出し量範囲内にて)		ー5m（20℃）：SQ型 ー4m（20℃）：FSQ型	
構造	羽根車	セミオープン　：選定図に記載 クローズド　：選定図に記載	
	軸封	メカニカルシール：SQ型 グランドパッキン：FSQ型	
	軸受	密封玉軸受	
フランジ		特殊フランジ：SQ型セミオープン羽根 JIS10K形(薄)：上記以外の機種	
材料	ケーシング	FC200	
	羽根車	FC150(FSQ型はFC200)	
	主軸	S35C　：下記以外の機種 SUS403：SQ型クローズド羽根	
電動機＊※2※3	相・極数	単相・4極	三相・4極
	電圧	100V(0.4kW以下)	200/220V
	形式	防滴保護形	全閉外扇形
	保護方式	IP20(屋内)	IP44(屋内)
	効率	標準効率	標準効率：0.2kW IE3（プレミアム効率)※4※5 ：0.4kW以上
設置場所※6		屋内	

※1　清水・上澄水とは水道水、工業用水、河川の上澄水でpH5.8～8.6、塩素イオン濃度200mg/L以下、遊離残留塩素濃度1mg/L以下のものを意味します。

※2　自吸ポンプのインバータ駆動は自吸不能となることがありますので、インバータによる運転はできません。

※3　電圧変動：±5%以内・周波数変動：±2%以内・電圧、周波数の同時変動：双方絶対値の和が5%以内。
ただしいずれの場合も電動機の特性、温度上昇などは定格値に準じません。

※4　三相0.75kW以上はトップランナーモータです。

※5　三相0.4kWはプレミアム効率相当（当社独自設定）電動機です。

※6　周囲温度0～40℃、相対湿度85%以下（結露しないこと）、標高1000m以下、腐食性および爆発性ガス、蒸気がないこと。

＊電動機特性は別項の「エバラ電動機」をご参照ください。

■標準附属品

共通ベース ……1
呼水栓 ……1
カップリングおよびカップリングガード ……1組
排気弁(FSQ型のみ) ……1
ストレーナ ……1
相フランジ（吸込用・吐出し用)※ ……各1組

※　ボルト・ナット、ガスケット付

■特殊仕様

構造変更	吸込カバー一体形チェッキ弁※1※2 吐出しフランジ穴加工※1 ポンプ屋外仕様
材料変更	羽根車材料　CAC406 主軸材料　SUS403※3
電動機変更	全閉外扇形・IP44(屋外)：三相0.4kW以下 全閉外扇形・IP55(屋外)：三相0.75kW以上 異電圧　400/440V　：三相のみ
その他	ベース新規 立会試験

※1　SQ型セミオープン羽根車の機種を除く

※2　連続運転、塩素投入液、油や溶剤の混入液、ウォータハンマの起きる状態での使用は、チェッキ弁の寿命が、著しく低下します。
吸込カバー一体形チェッキ弁に変更して、ご使用ください。

※3　SQ型クローズド羽根車の機種を除く

■特別附属品（オプション）

自動空気抜き弁：SQ型のみ※
防振架台：SQ型クローズド羽根車の機種のみ
エバラフレックス

※　運転圧力によっては設定圧力の調整が必要となります。

■機名説明

65	SQF	6	2.2	＿	B
①	②	③	④	⑤	⑥

①口径(mm)　②機種記号(型式)
③周波数(5：50Hz、6：60Hz)　④出力(kW)
⑤相(S：単相、無し：三相)　⑥判別記号

■選定図　60Hz〔同期速度：1800min⁻¹〕

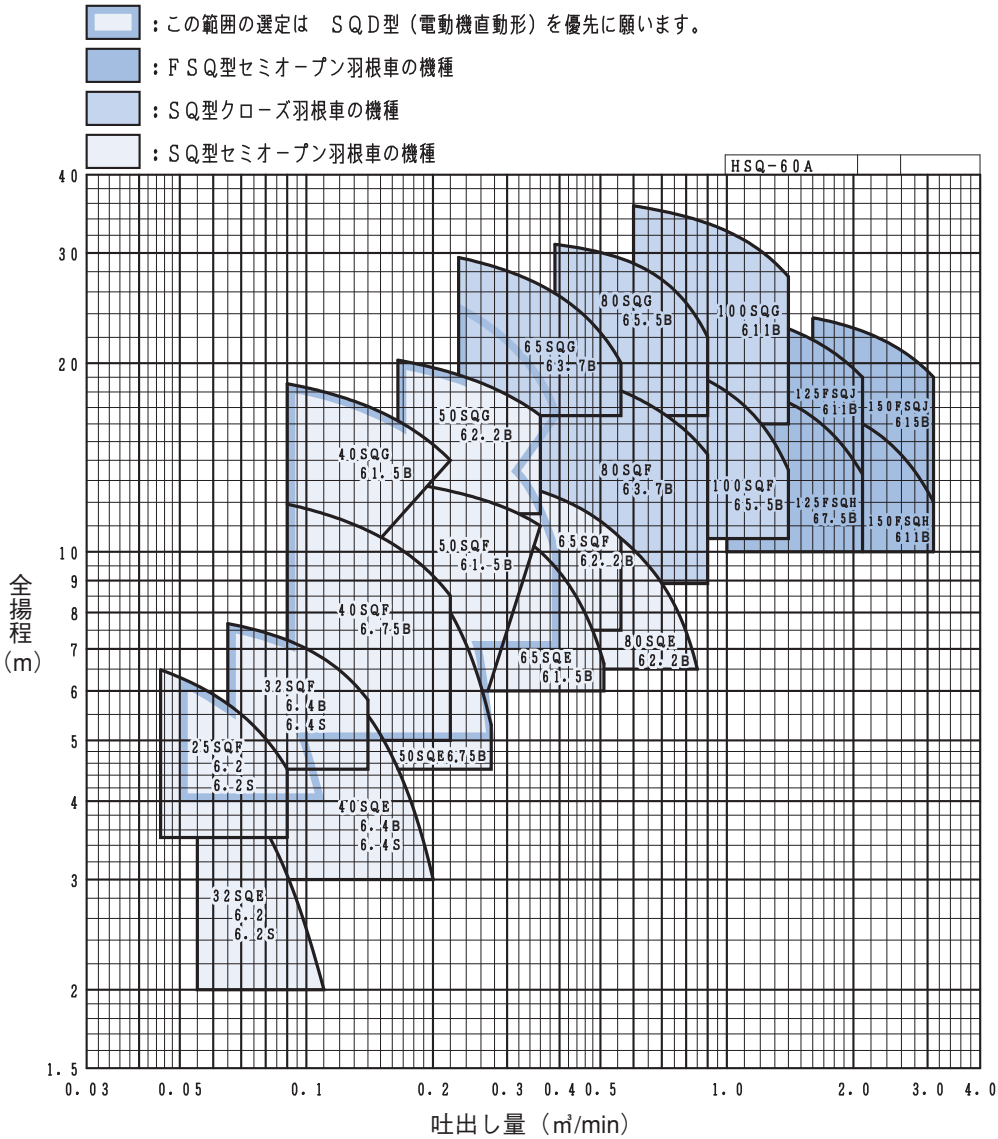

■要目表

1.単相

口径 mm	機　　名	出力 kW	吐出し量 m³/min	全揚程 m	吐出し量 m³/min	全揚程 m	防振架台適用表 DAS型	防振架台適用表 DB型
25	25SQF6.2S	0.2	0.045	6.4	0.090	4.5	—	—
32	32SQE6.2S	0.2	0.055	4.8	0.110	2.0	—	—
	32SQF6.4S	0.4	0.065	7.6	0.140	5.8	—	—
40	40SQE6.4S	0.4	0.080	7.3	0.200	3.0	—	—

2.三相

口径 mm	機　　名	出力 kW	吐出し量 m³/min	全揚程 m	吐出し量 m³/min	全揚程 m	防振架台適用表 DAS型	防振架台適用表 DB型
25	25SQF6.2	0.2	0.045	6.4	0.090	4.5	—	—
32	32SQE6.2	0.2	0.055	4.8	0.110	2.0	—	—
	32SQF6.4B	0.4	0.065	7.6	0.140	5.8	—	—
40	40SQE6.4B	0.4	0.080	7.3	0.200	3.0	—	—
	40SQF6.75B	0.75	0.090	11.9	0.220	8.5	—	—
	40SQG61.5B	1.5	0.090	18.5	0.220	14.0	—	—
50	50SQE6.75B	0.75	0.150	10.4	0.275	5.2	—	—
	50SQF61.5B	1.5	0.150	13.0	0.360	11.0	—	—
	50SQG62.2B	2.2	0.165	20.2	0.360	16.5	—	—
65	65SQE61.5B	1.5	0.270	11.2	0.510	6.6	—	—
	65SQF62.2B	2.2	0.300	12.9	0.560	10.5	—	—
	65SQG63.7B	3.7	0.230	29.5	0.560	20.0	—	DB-2
80	80SQE62.2B	2.2	0.370	12.3	0.850	6.5	—	—
	80SQF63.7B	3.7	0.360	19.6	0.900	14.3	—	DB-2
	80SQG65.5B	5.5	0.390	30.9	0.900	22.0	DAS-3	DB-3
100	100SQF65.5B	5.5	0.700	20.0	1.400	13.5	DAS-3	DB-3
	100SQG611B	11	0.600	35.6	1.400	27.5	DAS-4	DB-5
125	125FSQH67.5B	7.5	1.000	18.5	2.100	13.3	—	—
	125FSQJ611B	11	1.000	24.1	2.100	19.0	—	—
150	150FSQH611B	11	1.600	17.1	3.100	12.0	—	—
	150FSQJ615B	15	1.600	23.6	3.100	19.0	—	—

■構造断面図（例：100SQG／クローズド羽根車機種）

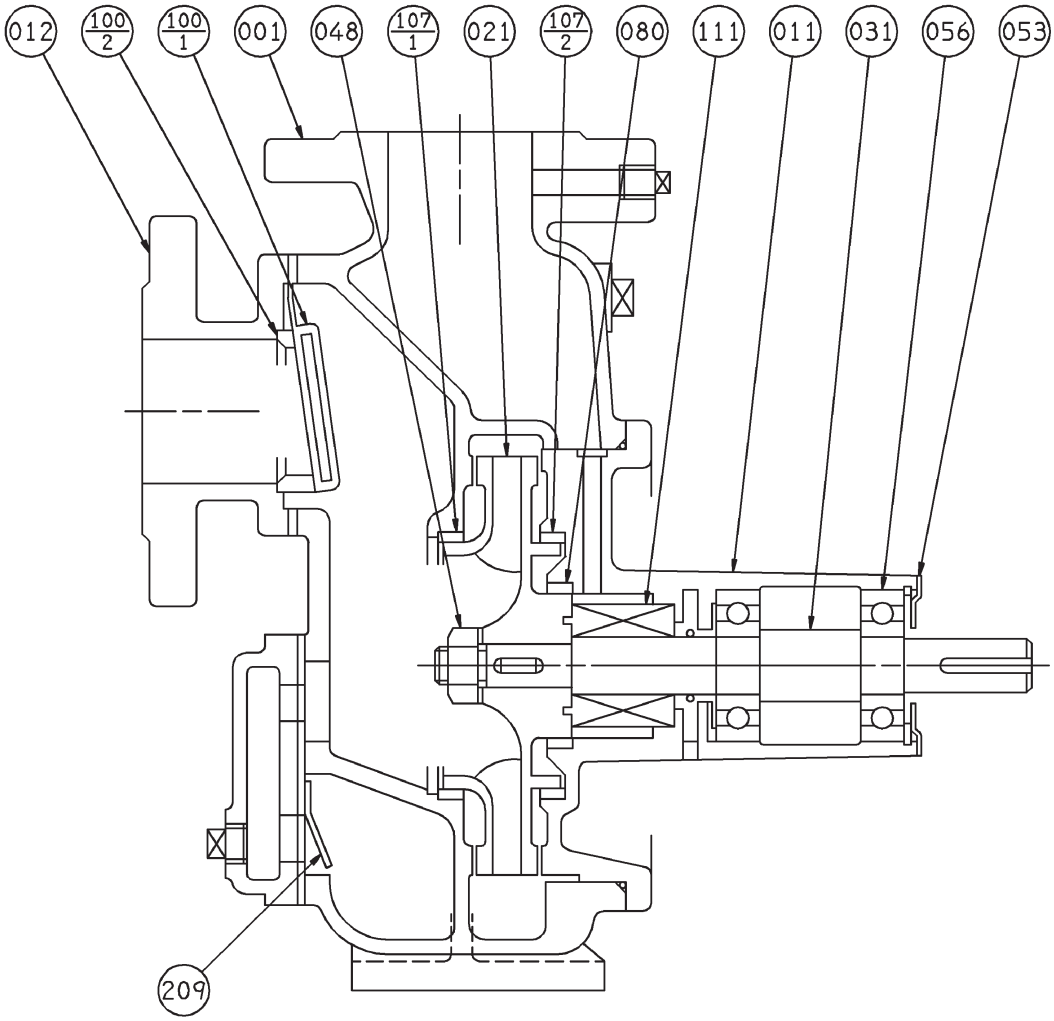

番号	部品名	材料	個数
056	玉軸受		2
053	軸受カバー	SS	1
048	羽根車ナット	C3604BD	1
031	主軸	SUS403	1
021	羽根車	FC150	1
012	吸込カバー	FC200	1
011	ケーシングカバー	FC200	1
001	ケーシング	FC200	1

番号	部品名	材料	個数
209	補給水弁	C5201P	1
111	メカニカルシール		1
107-2	ライナリング	CAC406	1
107-1	ライナリング	CAC406	1
100-2	チェッキ弁シート	CAC406	1
100-1	チェッキ弁	ゴム/NR	1
080	メカニカルシールブシュ	CAC406	1

■外形寸法図（セミオープン羽根車機種）　計画・実施に際しては納入仕様書をご請求ください。

図A

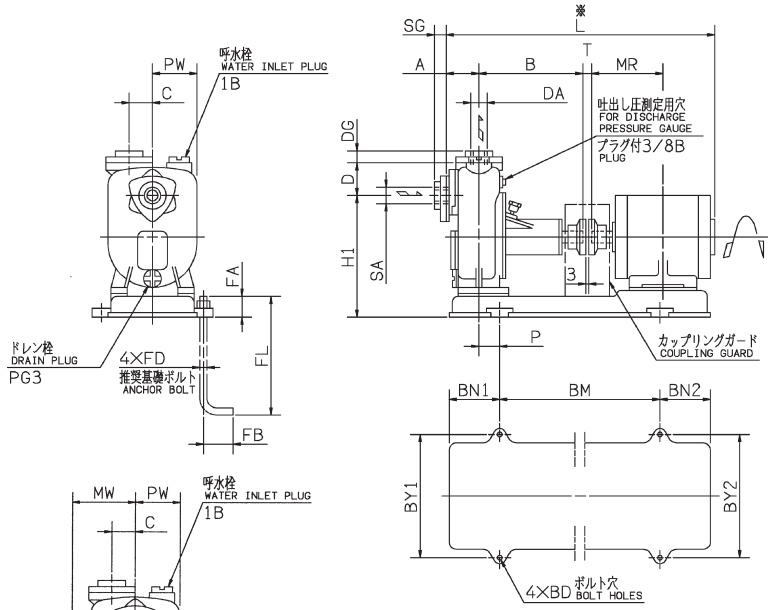

図B

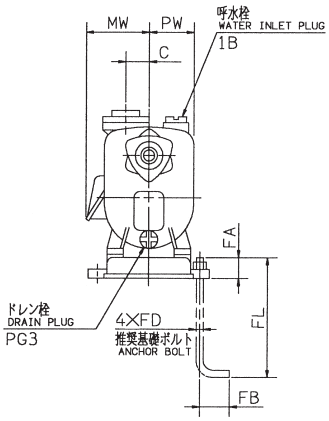

1. 単相

注）※印の値は概略値を示します。　単位：mm

口径 SA DA	機名	出力 kW	図	ポンプ及び電動機																									質量 kg
				A	B	H1	D	C	P	T	MR	L	MW	PW	SG	DG	PG3	BM	BN1	BN2	BY1	BY2	BD	FD	FL	FA	FB		
Rc1	25SQF6.2S	0.2	A	60	215	225	60	25	42	15	120	508	—	91	15	15	3/8B	300	100	100	234	234	12	M10	200	40	40		32
Rc1 1/4	32SQE6.2S	0.2	A	60	215	225	60	25	42	15	120	508	—	91	15	15	3/8B	300	100	100	234	234	12	M10	200	40	40		32
	32SQF6.4S	0.4	A	60	220	250	60	35	42	15	140	550	—	100	18	18	1/2B	330	100	100	234	234	12	M10	200	40	40		41
Rc1 1/2	40SQE6.4S	0.4	A	60	220	250	60	35	42	15	140	550	—	100	18	18	1/2B	330	100	100	234	234	12	M10	200	40	40		41

2. 三相

単位：mm

口径 SA DA	機名	出力 kW	図	ポンプ及び電動機																									質量 kg
				A	B	H1	D	C	P	T	MR	L	MW	PW	SG	DG	PG3	BM	BN1	BN2	BY1	BY2	BD	FD	FL	FA	FB		
Rc1	25SQF6.2	0.2	B	60	215	225	60	25	53	15	103	502	137	91	15	15	3/8B	250	100	100	234	234	12	M10	200	40	40		30
Rc1 1/4	32SQE6.2	0.2	B	60	215	225	60	25	53	15	103	502	137	91	15	15	3/8B	250	100	100	234	234	12	M10	200	40	40		30
	32SQF6.4B	0.4	B	60	220	250	60	35	40	15	120	536	137	100	18	18	1/2B	300	100	100	234	234	12	M10	200	40	40		38
Rc1 1/2	40SQE6.4B	0.4	B	60	220	250	60	35	40	15	120	536	137	100	18	18	1/2B	300	100	100	234	234	12	M10	200	40	40		38
	40SQF6.75B	0.75	B	70	225	290	55	45	10	15	140	590	146	116	18	18	1/2B	360	100	100	284	234	12	M10	200	40	40		53
	40SQG61.5B	1.5	B	70	243	340	65	60	47	15	168.5	651	156	140	18	18	1/2B	360	120	120	344	234	12	M10	200	40	40		73
Rc2	50SQE6.75B	0.75	B	70	225	290	55	45	10	15	140	590	146	118	18	18	1/2B	360	100	100	284	234	12	M10	200	40	40		53
	50SQF61.5B	1.5	B	70	250	290	70	50	55	15	168.5	658	156	129	18	18	1/2B	360	120	120	284	234	12	M10	200	40	40		66
	50SQG62.2B	2.2	B	70	253	350	75	50	57	15	193	709	156	147	18	18	1/2B	390	120	120	344	264	12	M10	200	40	40		85
Rc2 1/2	65SQE61.5B	1.5	B	70	250	290	70	50	55	15	168.5	658	156	129	18	18	1/2B	360	120	120	284	234	12	M10	200	40	40		66
	65SQF62.2B	2.2	B	89	255	310	85	60	57	15	193	730	156	140	24	24	3/4B	390	120	120	284	284	12	M10	200	40	40		84
Rc3	80SQE62.2B	2.2	B	89	255	310	85	60	57	15	193	730	156	140	24	24	3/4B	390	120	120	284	284	12	M10	200	40	40		84

■外形寸法図（クローズド羽根車機種） 計画・実施に際しては納入仕様書をご請求ください。

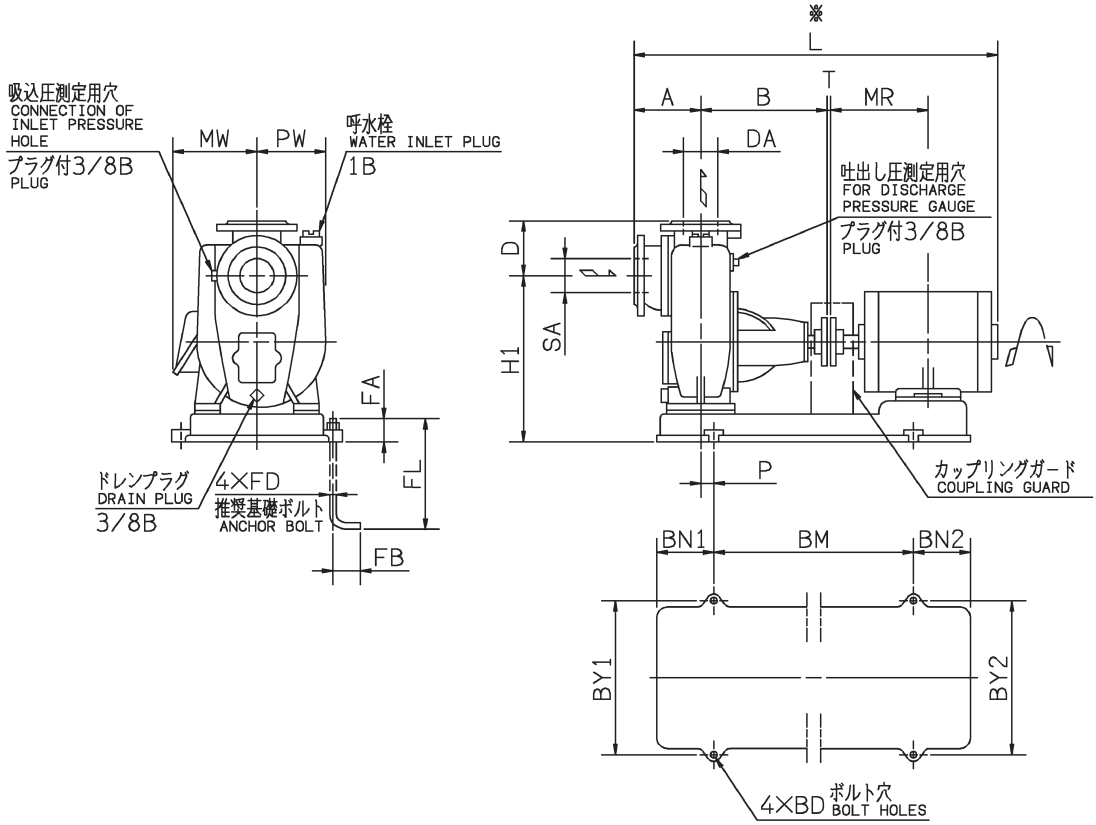

三相

注）※印の値は概略値を示します。 単位：mm

口径		機名	出力	ポンプ及び電動機																				質量
SA	DA		kW	A	B	H1	D	P	T	MR	L	PW	MW	BM	BN1	BN2	BY1	BY2	BD	FD	FL	FA	FB	kg
65	80※1	65SQG63.7B	3.7	135	290	370	115	25	3	200	814	165	175	440	140	140	364	304	12	M10	200	40	40	118
80	100※2	80SQF63.7B	3.7	160	300	390	135	35	3	200	849	165	175	440	140	140	364	304	12	M10	200	40	40	124
80	80	80SQG65.5B	5.5	145	290	365	120	25	3	239	888	165	212	480	140	140	364	324	12	M10	200	40	40	142
100	100	100SQF65.5B	5.5	160	300	380	145	35	3	239	913	165	212	480	140	140	364	324	12	M10	200	40	40	149
100	125※3	100SQG611B	11	175	342	500	155	45	3	323	1133	195	279.5	650	180	180	410	410	15	M12	250	55	50	238

※1　DA寸法は80㎜ですが、吐出し用相フランジは呼び口径65㎜のものが取り付きます。
※2　DA寸法は100㎜ですが、吐出し用相フランジは呼び口径80㎜のものが取り付きます。
※3　DA寸法は125㎜ですが、吐出し用相フランジは呼び口径100㎜のものが取り付きます。

■外形寸法図（セミオープン羽根車機種）　計画・実施に際しては納入仕様書をご請求ください。

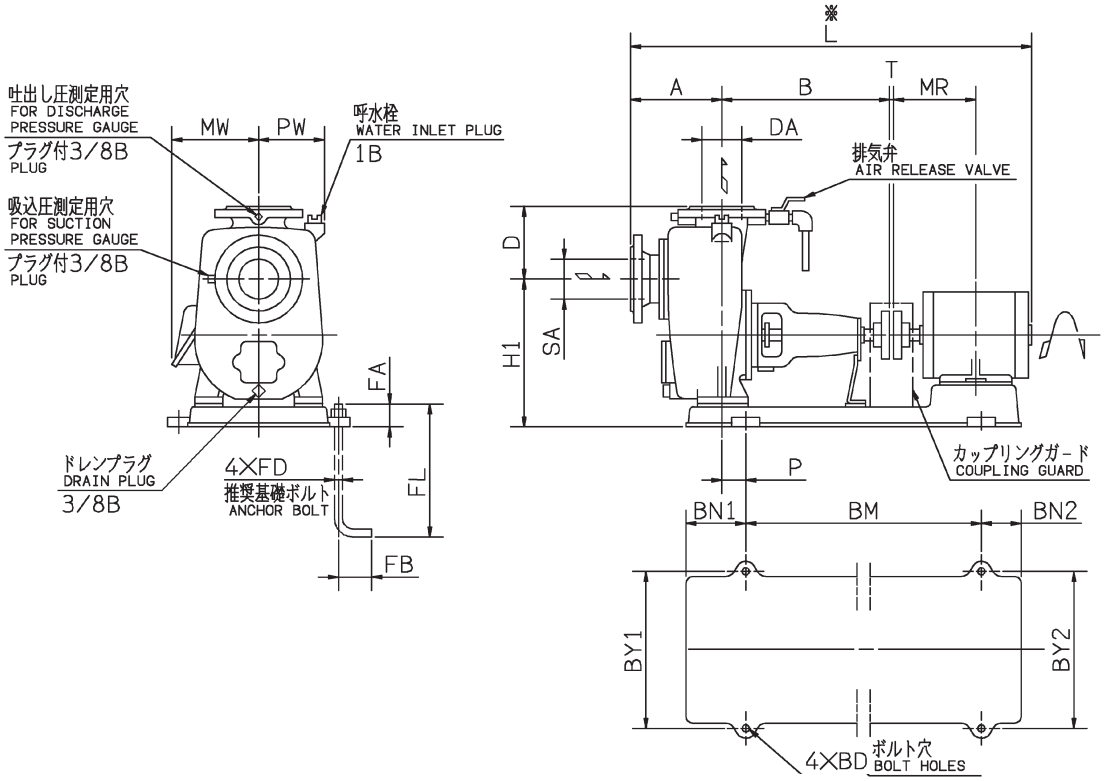

注）※印の値は概略値を示します。　単位：㎜

口径 SA DA	機名	出力 kW	ポンプ及び電動機																				質量 kg
			A	B	H1	D	P	T	MR	L	PW	MW	BM	BN1	BN2	BY1	BY2	BD	FD	FL	FA	FB	
125	125FSQH67.5B	7.5	250	470	450	195	80	3	258	1211	190	212	660	170	120	440	350	19	M16	315	65	63	218
	125FSQJ611B	11	250	470	475	215	100	3	323	1336	190	279.5	740	190	150	490	400	19	M16	315	65	63	268
150	150FSQH611B	11	280	470	495	220	100	3	323	1366	205	279.5	740	190	150	490	400	19	M16	315	65	63	278
	150FSQJ615B	15	280	470	520	245	100	3	345	1366	205	279.5	740	190	150	490	400	19	M16	315	65	63	306