■用途

駐車上など小エリアタイプの融雪用制御盤

■特長

①融雪運転
②外部運転制御
③残雪防止制御
④電動弁切替制御（オプション）

■標準仕様

項目		内容
適用ポンプ		深井戸水中ポンプ（BHS型）
電動機出力		1.5kW～22kW
設置条件		屋外設置　周囲温度－10～40℃
構造		屋外壁掛形（IP44相当）
電源		3相　200V　50Hz　200/220V　60Hz
塗装色		センサ：シルバー　制御盤：マンセル値5Y7/1相当 全ツヤ
始動方式		7.5kW以下：じか入れ始動　11kW以上：スター・デルタ始動
運転モード		手動運転　自動運転
表示	ランプ	電源　運転　故障　渇水
	7セグ	運転状態　ポンプ故障　センサ異常
保護	漏電保護	漏電遮断器付
	ポンプ保護	空運転防止（井戸の渇水検知）
	電動機保護	過負荷　欠相　反相
降雪検知	センサ	雪片検知　雪温検知　接続ケーブル長：5m（標準）
	コントローラ	マイコン式（16bit　CPU）
外部運転信号		外部運転信号入力端子付
警報一括信号		警報一括信号出力端子付
オプション	進相コンデンサ	無し（標準）　有（新潟地区）
	電動弁切替回路	無し（標準）　有（北陸地区）

上記仕様以外の特殊仕様は、都度当社営業所までお問合せ願います。

■内部配置図例

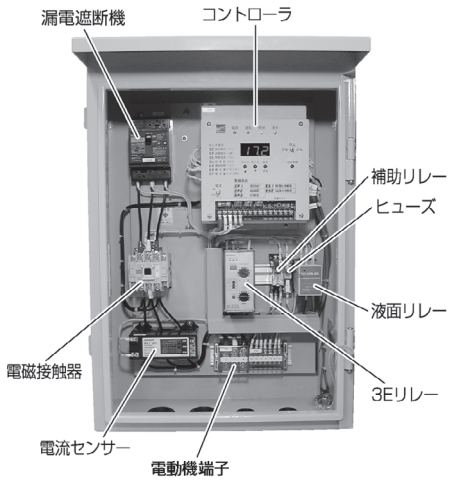

特長1　融雪運転

雪片検知と雪温の条件により、降雪を判断してポンプを運転させます。

特長2　外部運転制御

外部運転信号を入力すると、降雪条件でなくてもポンプは運転します。

特長3　残雪防止制御

雪が止んでも一定時間（残雪処理時間）ポンプを運転し、残雪を処理します。

特長4　電動弁切替制御（オプション）

電動弁を使用しての交互散水制御（2系統を交互に散水）による対応も可能です。

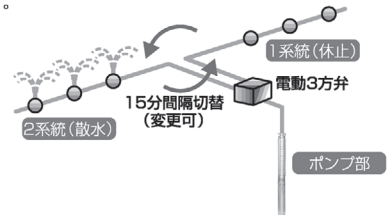

■エバラ光電式センサ

1. 雪片検知　降雪片を直接検知するので風による影響が少ない。
2. 温度検知　温度センサとの組合せにより低温雨による誤作動がありません。
3. 防　　錆　プラスチックとステンレスを使用しているので防錆・耐候性に強い。
4. 小形・軽量　プラスチックとステンレスを使用して小形・軽量設計を実現しました。

■エバラマイコン式制御盤

1. モニター　操作部に集合したLEDランプと7セグ表示（3桁）により全ての運転情報が一読できます。
2. 簡単操作　マイコン搭載によりポンプの運転条件は全てパラメータ設定が可能です。
3. 多機能　外部運転制御、残雪防止制御、電動弁切替制御等、多くの機能を有しています。
4. テスト機能　メンテナンス時、本制御盤の動作確認が容易にテストできます。

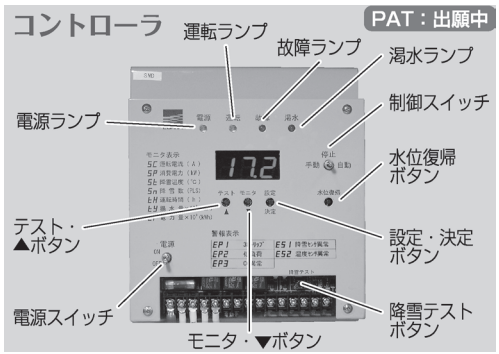

■エバラ深井戸水中ポンプ

1. 防　　錆　主要部はステンレス製なので、錆びにくく、長期に渡り安心して使用できます。
2. 長寿命　軸受はセラミックス（SiC）または超硬合金（WC）で、耐摩耗性が向上。
3. 軽　　量　高性能モータの開発により長さを短縮、軽量化により、搬入・据付が容易です。

■外形図

計画実施に際しては納入仕様書をご請求ください。

EWS型　スノーラスタ®SP　EWS型　融雪ポンプシステム機器

■用途

公共の道路など広エリアタイプの融雪用制御盤

■特長

①節水・節電運転

②保護機能の充実

③既設制御盤の活用

EWSB型　国土交通省新技術活用システム登録製品
NETIS登録番号　HR-080028-A

■標準仕様

項目		内容
適用ポンプ		深井戸ポンプ（BHS型）
電動機出力		2.2kW～45kW
設置条件		屋外設置　周囲温度－10～40℃
構造		屋外壁掛形（IP44相当）　屋外自立形（IP44相当）
電源		3相　200V　50Hz　200/220V　60Hz
塗装色		センサ・制御盤：マンセル値5Y7／1相当 全ツヤ
始動方式		7.5kW以下：じか入れ始動　11kW以上：スター・デルタ始動
運転モード		手動運転　自動運転
表示	ランプ	電源　運転　故障　渇水
	メータ	電圧　電流　運転時間
	7セグ（盤内）	降雪数　外気温度　センサ異常
保護	漏電保護	漏電遮断器付
	ポンプ保護	空運転防止（井戸の渇水検知）
	電動機保護	過負荷　欠相　反相
降雪検知	センサ	雪片検知　外気温度検知　接続ケーブル長：5m（標準）
	コントローラ	マイコン式（16bit　CPU）
外部インターロック		外部インターロック端子付
力率改善		進相コンデンサ
バリエーション	第二融雪電力機器スペース	無し（Ⅰ型）　付き（Ⅱ型）

上記仕様以外の特殊仕様は、都度当社営業所までお問合せ願います。

■内部配置図例
Ⅱ型の場合

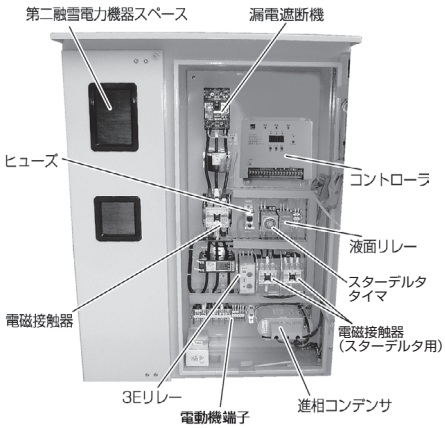

■35%の節水・節電運転

本システムは、降雪量（雪片カウント）と外気温度から降雪強度を「強」「中」「弱」の3段階に判別します。さらに、その時の交通量より路面の融雪効果を加味した適切なステップパターンが選択されます。このステップパターンは、常時降雪量の変化を監視することで、周囲の状況に応じた最適なポンプの運転制御が行われ、35%以上の節水・節電運転を行います。

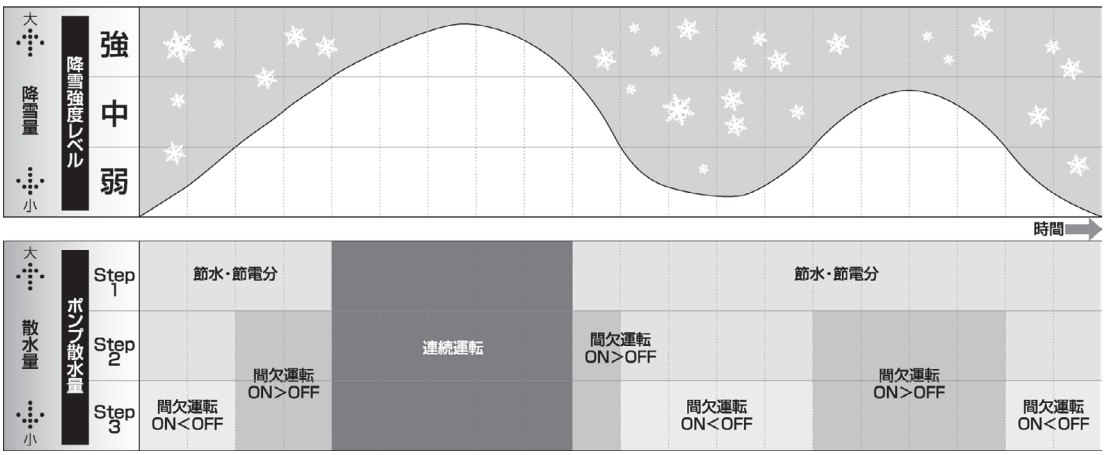

■既設制御盤の活用

既設融雪設備では、センサとコントローラの交換により、システム変更が可能なので、設備の更新工事費が節約できます。

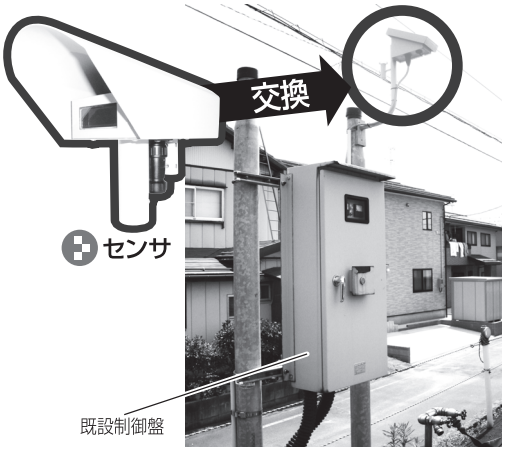

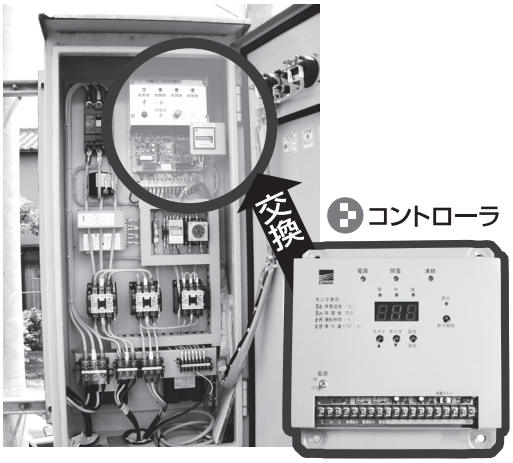

■保護機能の充実

スノーラスタSPは、ポンプメーカーが考えたポンプ･モータの保護機能が充実しています。従来の保護機能に加えて節水運転時の起動頻度過多を防止するため、時間当りの運転回数を常時監視し制限をかけています。

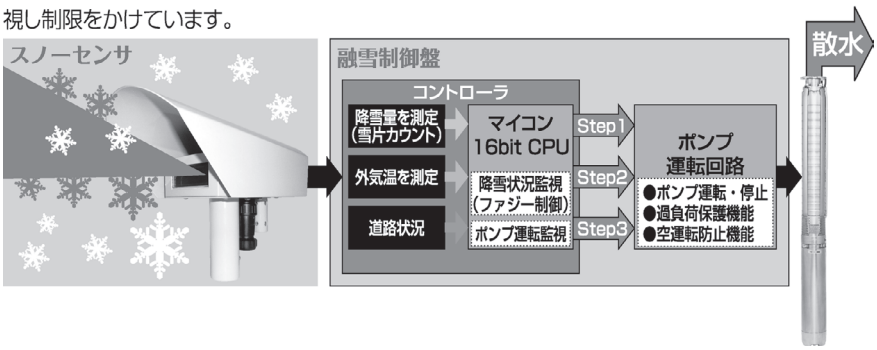

■外形図

計画実施に際しては納入仕様書をご請求ください。

■外形寸法図　計画・実施に際しては納入仕様書をご請求ください。

EWSA型

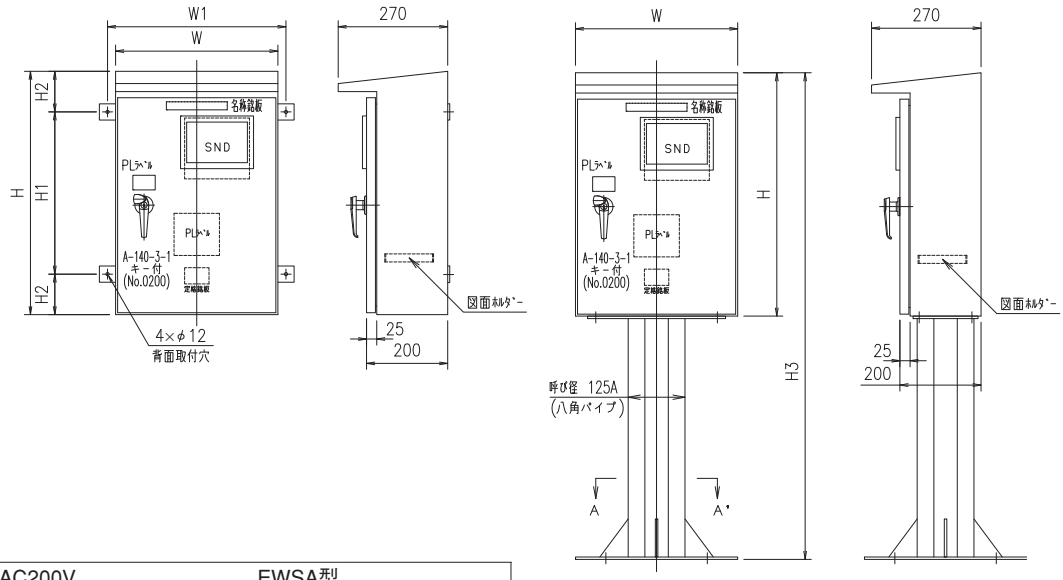

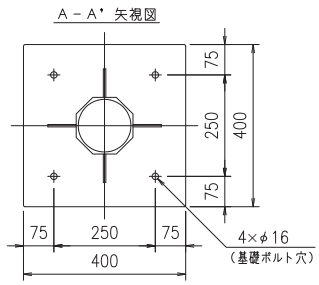

AC200V	EWSA型						
容　量	屋外壁掛形およびスタンド形						
	盤寸法(mm)						概算質量 (kg)
	W	H	W1	H1	H2	H3	
0.4 kW	400	600	440	400	100	1200	23
0.75kW							
1.5 kW							
2.2 kW							
3.7 kW							
5.5 kW							
7.5 kW							
11 kW	450	850	490	600	125	1450	42
15 kW							
18.5 kW	500	920	540	670	125	1520	51
22 kW							

注意）H3寸法は、スタンド形の全高を示します。
スタンド付き制御盤質量は、制御盤概算質量＋22kgです。

■外形寸法図　計画・実施に際しては納入仕様書をご請求ください。

EWSBⅠ型

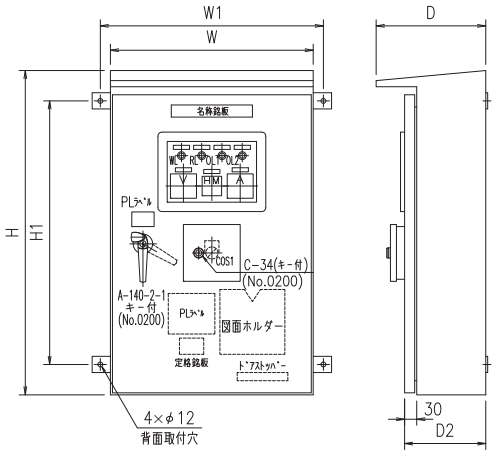

AC200V	EWSBⅠ型						
容　量	屋外壁掛形						
	盤寸法(mm)						概算質量
	W	H	D	D2	W1	H1	(kg)
1.5kW	500	800	270	200	550	650	38
2.2kW							
3.7kW							
5.5kW							
7.5kW							
11　kW	500	1000	270	200	550	850	48
15　kW							
18.5kW	550	1100	300	230	600	950	79
22　kW							
30　kW							
37　kW	600	1150	300	230	650	1000	91
45　kW	600	1250	400	330	650	1000	117

EWSBⅡ型

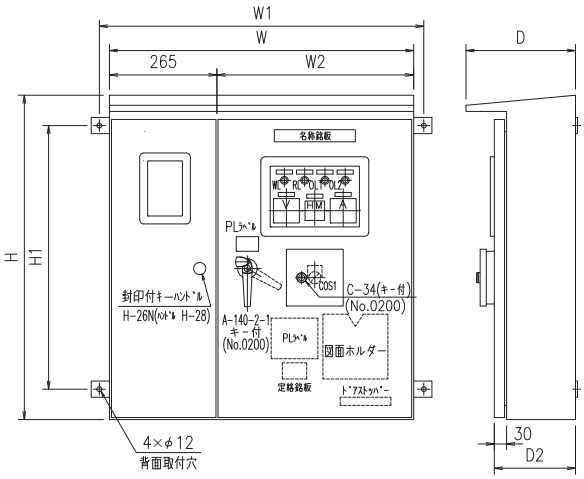

AC200V	EWSBⅡ型							
容　量	屋外壁掛形							
	盤寸法(mm)							概算質量
	W	H	D	D2	W1	H1	W2	(kg)
1.5kW	750	800	270	200	800	650	485	64
2.2kW								
3.7kW								
5.5kW								
7.5kW								
11　kW	750	1000	270	200	800	850	485	80
15　kW								
18.5kW	800	1100	300	230	850	950	535	101
22　kW								
30　kW								
37　kW	850	1150	300	230	900	1000	585	111
45　kW	850	1250	400	330	900	1000	585	143