S型片吸込渦巻ポンプ

トップランナーモータ搭載

S型

■用途

①一般給水・送水
②冷温水循環
③工業用水
④かんがい

■特長

①4極形製品ですので静粛な運転です。
②軸受ケーシング支持形ですので、共通ベースが小型化、省スペースとなります。
③吸込と吐出し口径が同一ですので配管施工が便利です。
④ベルト掛け駆動も可能な、強固な軸受構造です。（一部、対応できない機種があります）

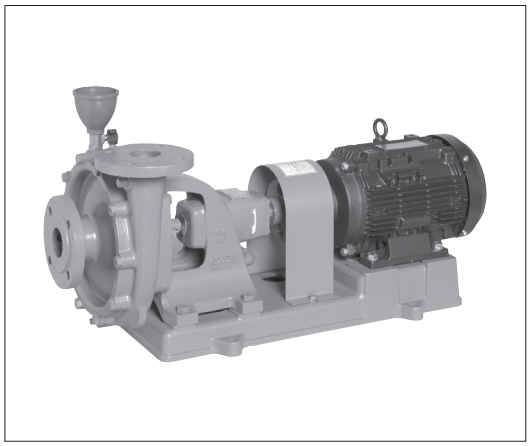

■標準仕様

取扱液		清水※1　0～80℃
吸込全揚程		ー6m（20℃） （選定図吐出し量範囲内にて）
標準許容押込圧力		0.3MPa{3kgf/㎠}※2 ：下記以外の機種 0.4MPa{4kgf/㎠} ：40SF、50SE、F、65SE
構造	羽根車 軸封 軸受	クローズド グランドパッキン 密封玉軸受
フランジ		JIS 10K形(薄)
材料	ケーシング 羽根車 主軸	FC200 FC150　：下記以外の機種 SUS304：40SF、G ：50SF、G SUS403
電動機* ※3※4	相・極数 電圧 形式・保護方式 効率	三相・4極 200/220V：37kW以下 200/220・400/440V：45kW以上 全閉外扇形・IP44（屋内） IE3（プレミアム効率)※5※6
設置場所※7		屋内

※1　清水とは水道水、工業用水、井戸水でpH5.8～8.6、塩素イオン濃度200mg/L以下、遊離残留塩素濃度1mg/L以下のものを意味します。
※2　最高使用圧力は0.69MPa{7kgf/㎠}です。
※3　インバータ駆動の場合は、別項の『インバータ運転時の注意』をご参照ください。
※4　電圧変動：±5%以内・周波数変動：±2%以内・電圧、周波数の同時変動：双方絶対値の和が5%以内。
ただしいずれの場合も電動機の特性、温度上昇などは定格値に準じません。
※5　三相0.75kW以上はトップランナーモータです。
※6　三相0.75kW未満はプレミアム効率相当（当社独自設定）電動機です。
※7　周囲温度0～40℃、相対湿度85%以下（結露しないこと）、標高1000m以下、腐食性および爆発性ガス、蒸気がないこと
＊　電動機特性は別項の「エバラ電動機」をご参照ください。

■標準附属品

共通ベース ……1
呼水じょうご ……1組
カップリング ……1組
カップリングガード ……1
ガスケット（吸込用・吐出し用） ……各1

■特殊仕様

構造変更	液温　81～100℃ 外部注水式 押込圧力　0.31～0.5MPa{3.1～5kgf/㎠} ：80～150SE 押込圧力※1　0.31～0.4MPa{3.1～4kgf/㎠} ：65～150SF ポンプ屋外仕様 吐出しフランジ穴加工※2 ラブフレックスカップリング付＊
材料変更	全鉄製 羽根車材料　CAC406
電動機変更	全閉外扇形・IP44（屋外）：0.4kW 全閉外扇形・IP55（屋外）：0.75kW以上 異電圧　400/440V
その他	ベース新規 立会試験

※1　150SF618は0.37MPa{3.7kgf/㎠}が最高です。
※2　JIS10K(薄)のフランジのボルト穴径をJIS10K(並)の大きさに加工します。
＊　「ラブフレックス」は東洋ゴム工業㈱の登録商標です。

■特別附属品（オプション）

相フランジ（鋳鉄製）※1※2、フート弁
防振架台、エバラフレックス

※1　ボルト・ナット、ガスケット各1枚分付。相フランジの寸法は別項の『附属品 フランジ』をご参照ください。
※2　吐出しフランジ穴加工仕様の場合は、吐出し用相フランジはJIS10K(並)のものを使用してください。

■機名説明

65　SF　6　2.2　B
①　②　③　④　⑤

①口径(㎜)　②機種記号(型式)
③周波数(5：50Hz、6：60Hz)　④出力(kW)
⑤判別記号

S型 トップランナーモータ搭載 S型片吸込渦巻ポンプ

■選定図　60Hz〔同期速度：1800min⁻¹〕

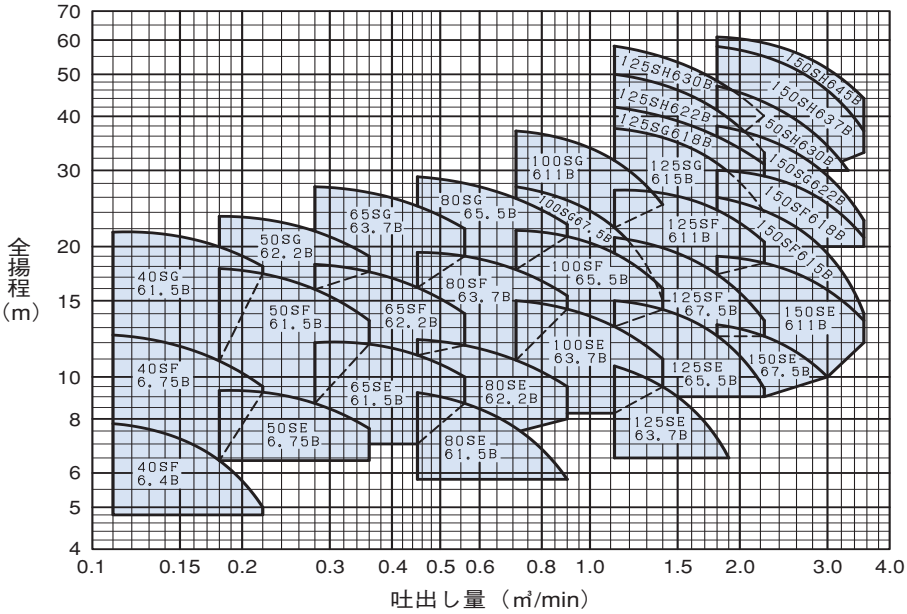

■要目表

口径 mm	機名	出力 kW	吐出し量 m³/min	全揚程 m	吐出し量 m³/min	全揚程 m	防振架台適用表 DAS型	防振架台適用表 DB型
40	40SF6.4B	0.4	0.11	7.8	0.22	5.0	DAS-1	DB-1
	40SF6.75B	0.75	0.11	12.5	0.22	9.5	DAS-1	DB-1
	40SG61.5B	1.5	0.11	21.6	0.22	18.0	DAS-1	DB-1
50	50SE6.75B	0.75	0.18	9.3	0.36	7.6	DAS-1	DB-1
	50SF61.5B	1.5	0.18	17.8	0.36	13.5	DAS-1	DB-1
	50SG62.2B	2.2	0.18	23.5	0.36	19.0	DAS-1	DB-1
65	65SE61.5B	1.5	0.28	12.0	0.56	10.0	DAS-1	DB-1
	65SF62.2B	2.2	0.28	18.2	0.56	14.0	DAS-1	DB-1
	65SG63.7B	3.7	0.28	27.5	0.56	22.0	DAS-2	DB-2
80	80SE61.5B	1.5	0.45	9.2	0.90	5.8	DAS-1	DB-1
	80SE62.2B	2.2	0.45	12.2	0.90	9.5	DAS-1	DB-2
	80SF63.7B	3.7	0.45	19.4	0.90	15.4	DAS-2	DB-2
	80SG65.5B	5.5	0.45	29.0	0.90	22.5	DAS-2	DB-3
100	100SE63.7B	3.7	0.71	15.0	1.40	11.0	DAS-2	DB-2
	100SF65.5B	5.5	0.71	21.8	1.40	16.0	DAS-2	DB-3
	100SG67.5B	7.5	0.71	27.5	1.40	15.0	DAS-2	DB-3
	100SG611B	11	0.71	37.0	1.40	25.0	DAS-3	DB-4
125	125SE63.7B	3.7	1.12	10.6	1.90	6.5	DAS-2	DB-2
	125SE65.5B	5.5	1.12	15.0	2.24	9.4	DAS-2	DB-3
	125SF67.5B	7.5	1.12	21.0	2.24	13.5	DAS-2	DB-4
	125SF611B	11	1.12	27.0	2.24	20.5	DAS-3	DB-4
	125SG615B	15	1.12	37.5	2.24	24.0	DAS-3	DB-4A
	125SG618B	18.5	1.12	42.0	2.24	31.0	DAS-3	DB-5A
	125SH622B	22	1.12	50.0	2.24	33.0	DAS-4	DB-6
	125SH630B	30	1.12	58.0	2.24	40.0	DAS-4	DB-6
150	150SE67.5B	7.5	1.80	13.2	3.00	10.0	DAS-2	DB-4
	150SE611B	11	1.80	19.0	3.55	13.5	DAS-3	DB-5
	150SF615B	15	1.80	26.0	3.55	14.0	DAS-3	DB-4A
	150SF618B	18.5	1.80	30.0	3.55	21.0	DAS-3	DB-5A
	150SG622B	22	1.80	38.0	3.55	23.0	DAS-4	DB-6
	150SH630B	30	1.80	47.0	3.30	30.0	DAS-4	DB-6A
	150SH637B	37	1.80	58.0	3.55	37.0	DAS-5	DB-7
	150SH645B	45	1.80	61.0	3.55	44.0	DAS-5	DB-7

■外形寸法図　計画・実施に際しては納入仕様書をご請求ください。

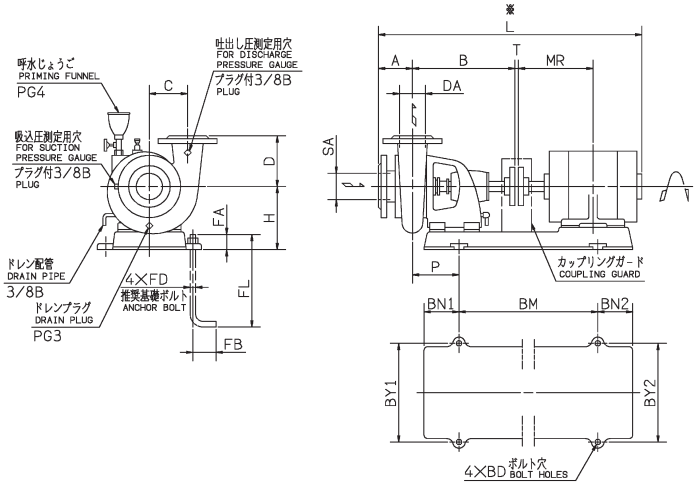

注）※印Lの値は概略値を示します。　単位：㎜

口径 SA DA	機名	出力 kW	ポンプ及び電動機																					質量 kg
			A	B	H	D	C	P	T	MR	L	PG3	PG4	BM	BN1	BN2	BY1	BY2	BD	FD	FL	FA	FB	
40	40SF6.4B	0.4	95	255	150	140	100	115	3	120	594	1/4B	1/2B	260	85	85	214	214	12	M10	125	40	40	38
	40SF6.75B	0.75	95	255	150	140	100	115	3	140	633	1/4B	1/2B	280	85	85	224	224	12	M10	125	40	40	46
	40SG61.5B	1.5	95	315	165	160	120	140	3	168.5	736	1/4B	1/2B	340	100	100	244	244	12	M10	125	40	40	58
50	50SE6.75B	0.75	100	255	150	130	90	115	3	140	638	1/4B	1/2B	280	85	85	224	224	12	M10	125	40	40	46
	50SF61.5B	1.5	95	315	165	160	110	140	3	168.5	736	1/4B	1/2B	340	100	100	244	244	12	M10	125	40	40	59
	50SG62.2B	2.2	95	335	190	170	130	160	3	193	804	1/4B	1/2B	360	120	120	264	264	12	M10	200	40	40	79
65	65SE61.5B	1.5	105	315	165	140	110	140	3	168.5	746	1/4B	1/2B	340	100	100	244	244	12	M10	125	40	40	59
	65SF62.2B	2.2	100	335	190	160	120	160	3	193	809	1/4B	1/2B	360	120	120	264	264	12	M10	200	40	40	79
	65SG63.7B	3.7	100	355	225	180	140	160	3	200	844	1/4B	1/2B	390	120	120	304	304	12	M10	200	40	40	103
80	80SE61.5B	1.5	105	340	190	150	120	145	3	168.5	771	1/4B	1/2B	360	100	100	264	264	12	M10	200	40	40	70
	80SE62.2B	2.2	105	340	190	150	120	165	3	193	819	1/4B	1/2B	360	120	120	264	264	12	M10	200	40	40	79
	80SF63.7B	3.7	105	355	225	160	120	160	3	200	849	1/4B	1/2B	390	120	120	304	304	12	M10	200	40	40	101
	80SG65.5B	5.5	105	355	225	190	150	170	3	239	913	1/4B	1/2B	420	130	130	304	364	12	M10	200	40	40	133
100	100SE63.7B	3.7	115	365	225	160	130	170	3	200	869	1/4B	1/2B	390	120	120	304	304	12	M10	200	40	40	105
	100SF65.5B	5.5	110	360	225	170	150	175	3	239	923	1/4B	1/2B	420	130	130	304	364	12	M10	200	40	40	128
	100SG67.5B	7.5	115	390	255	220	170	220	3	258	996	1/4B	1/2B	400	160	160	350	350	15	M12	250	55	50	162
	100SG611B	11	115	390	255	220	170	220	3	323	1121	1/4B	1/2B	480	160	160	350	390	15	M12	250	55	50	196
125	125SE63.7B	3.7	130	365	225	190	150	170	3	200	884	3/8B	1/2B	390	120	120	304	304	12	M10	200	40	40	121
	125SE65.5B	5.5	130	365	225	190	150	180	3	239	948	3/8B	1/2B	420	130	130	304	364	12	M10	200	40	40	144
	125SF67.5B	7.5	125	395	255	220	160	225	3	258	1011	3/8B	1/2B	400	160	160	350	350	15	M12	250	55	50	162
	125SF611B	11	125	395	255	220	160	225	3	323	1136	3/8B	1/2B	480	160	160	350	390	15	M12	250	55	50	196
	125SG615B	15	130	390	255	220	180	220	3	345	1136	3/8B	1/2B	530	160	160	350	390	15	M12	250	55	50	224
	125SG618B	18.5	130	390	255	220	180	220	3	351.5	1162	3/8B	1/2B	580	160	160	350	410	15	M12	250	55	50	288
	125SH622B	22	140	490	290	260	210	227.5	3	351.5	1272	3/8B	1/2B	640	180	210	410	410	15	M12	250	55	50	376
	125SH630B	30	140	490	290	260	210	227.5	3	370.5	1350	3/8B	1/2B	640	180	210	410	410	15	M12	250	55	50	426
150	150SE67.5B	7.5	135	400	255	230	180	230	3	258	1026	3/8B	3/4B	400	160	160	350	350	15	M12	250	55	50	176
	150SE611B	11	135	400	255	230	180	230	3	323	1151	3/8B	3/4B	480	160	160	350	390	15	M12	250	55	50	210
	150SF615B	15	130	395	255	240	180	225	3	345	1141	3/8B	3/4B	530	160	160	350	390	15	M12	250	55	50	230
	150SF618B	18.5	130	395	255	240	180	225	3	351.5	1167	3/8B	3/4B	580	160	160	350	410	15	M12	250	55	50	294
	150SG622B	22	140	490	290	240	200	227.5	3	351.5	1272	3/8B	3/4B	640	180	210	410	410	15	M12	250	55	50	349
	150SH630B	30	145	490	290	280	220	227.5	3	370.5	1355	3/8B	3/4B	640	180	210	410	410	15	M12	250	55	50	439
	150SH637B	37	145	490	290	280	220	227.5	3	425.5	1458	3/8B	3/4B	700	185	185	410	470	15	M12	250	55	50	549
	150SH645B	45	145	490	290	280	220	227.5	3	425.5	1458	3/8B	3/4B	700	185	185	410	470	15	M12	250	55	50	584