TFSQ型ステンレス製自吸式渦巻ポンプ

トップランナーモータ搭載

TFSQ型

■用途

①腐食性化学液の移送・循環用
②各種廃液ピット排水
③ケミカルスラリ液の移送

■特長

①サイクロン渦を採用することによって、チェッキ弁を内蔵しないシンプルな構造と高い自吸性能を有するポンプです。
②スラリーを含んだ液のピット排水に適した自吸ポンプです。
③吸込・吐出し配管を外さずに分解、点検ができるBPO（Back Pull Out）形です。

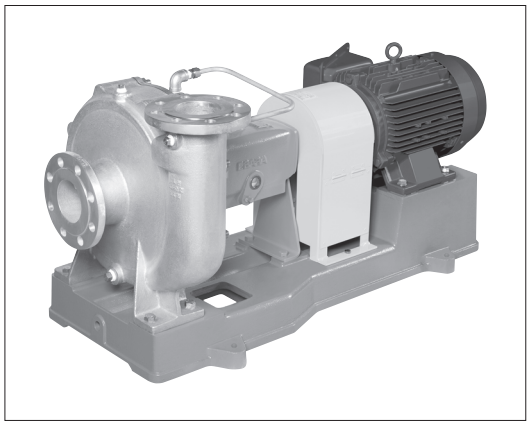

■標準仕様

取扱液	液名	清水※1化学液
	温度	0～60℃
	密度	0.7～1.2kg/L
最大自吸性能		ー7m 液温・配管形状・機種によって異なります。
最高使用圧力		1.37MPa
構造	羽根車	セミオープン
	軸封	メカニカルシール
	軸受	玉軸受（オイルバス）
フランジ		JIS10K RF
材料		ステンレス製
	ケーシング	SCS14
	羽根車	SCS14
	主軸	SUS316
	軸スリーブ	SUS316
電動機※2※3	相・極数	三相・2極、4極
	電圧	200/220V：37kW以下 200/220・400/440V：45～75kW
	形式・保護方式	全閉外扇形・IP44（屋内）
	効率	IE3（プレミアム効率）※4
設置場所※5		屋内・屋外

※1　清水とは水道水、工業用水、井戸水でpH5.8～8.6、塩素イオン濃度200mg/L以下、遊離残留塩素濃度1mg/L以下のものを意味します。
※2　インバータ駆動の場合は、別項の『インバータ運転時の注意』をご参照ください。
※3　電圧変動：±5%以内・周波数変動：±2%以内・電圧、周波数の同時変動：双方絶対値の和が5%以内。ただしいずれの場合も電動機の特性、温度上昇などは定格値に準じません。
※4　電動機はトップランナーモータです。
※5　周囲温度0～40℃、相対湿度85%以下（結露しないこと）、標高1000m以下、腐食性および爆発性ガス、蒸気がないこと。

■標準附属品

共通ベース ……1
基礎ボルト ……1組
カップリング ……1組
カップリングガード ……1
外部注水配管 ……1
ケーシング用ドレンプラグ ……1

■特殊仕様

構造変更	軸封	静止型・ダブル型、他
材料変更	軸スリーブ	SUS329J4L SUS316十自溶合金表面硬化処理
電動機変更		全閉外扇形・IP55（屋外） 異電圧400/440V
カップリング カップリングガード		フレキシブルディスク 蝶番付密閉形

■特別附属品（オプション）

相フランジ（ステンレス製）※　圧力計
連成計　分解工具

※　ボルト・ナット・パッキン各1台分付

■機名説明

40 TFSQ M 1613
① ② ③ ④

①口径(mm)　②機種記号(型式)　③駆動方式　④枠番

産業

■選定図　60Hz　2極　TFSQ型〔同期回転速度：3600min⁻¹〕

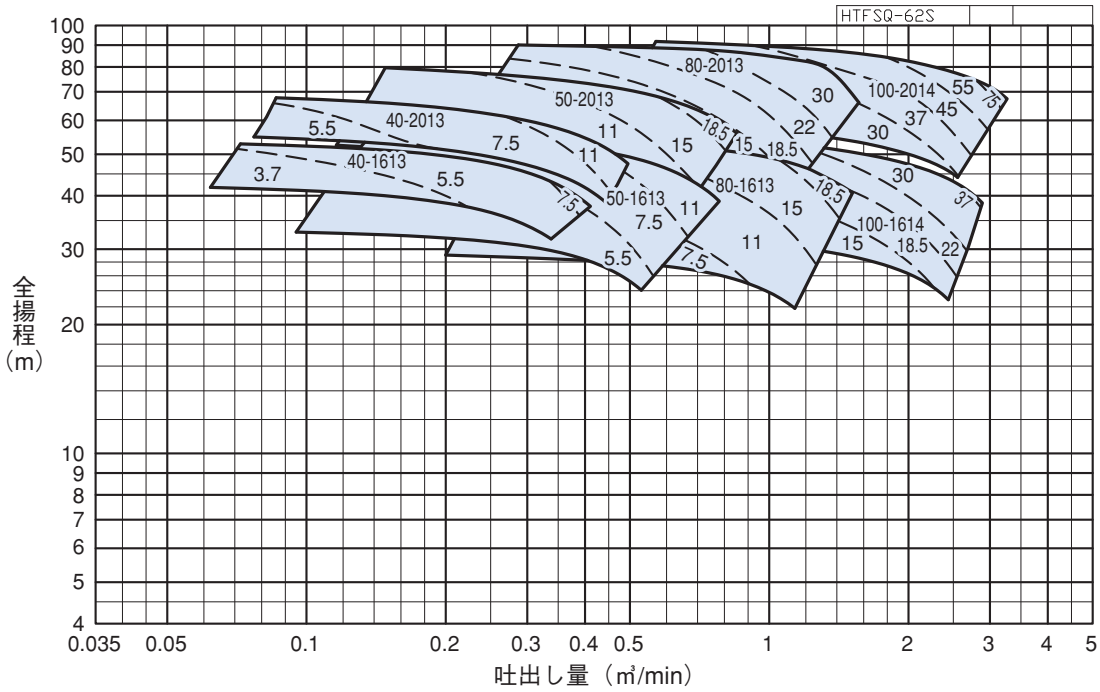

■選定図　60Hz　4極　TFSQ型〔同期回転速度：1800min⁻¹〕

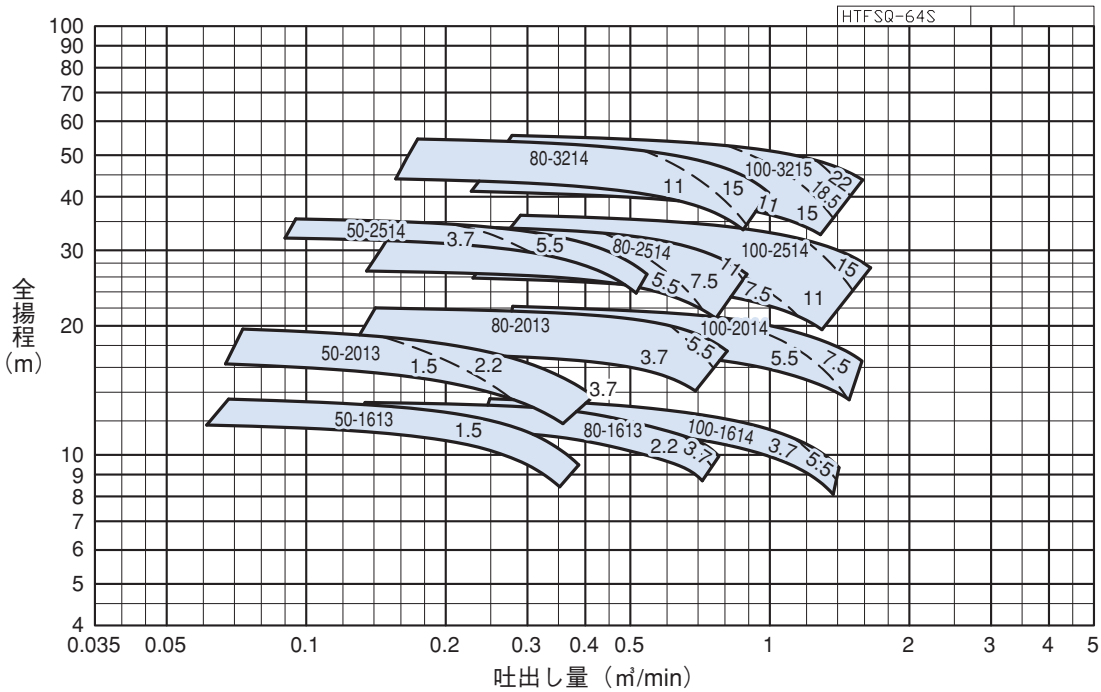

■外形寸法図

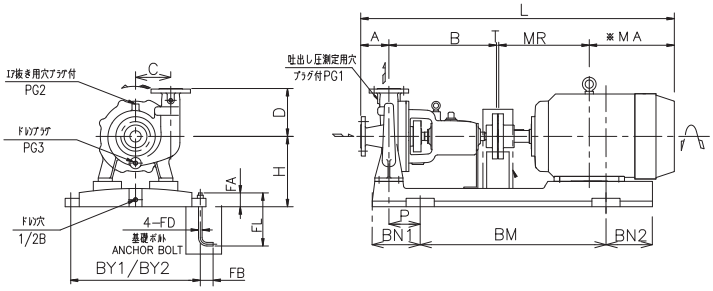

注 1)BY1:ポンプ側　BY2:電動機側
2)※印の値は概略値を示します。

単位：mm

機名	電動機					T	ポンプ									※L	共通ベース					基礎ボルト				質量kg
	枠番	出力kW 2極	出力kW 4極	MR	※MA		A	B	C	H	D	P	PG1	PG2	PG3		BM	BN1	BN2	BY1	BY2	FD	FL	FA	FB	
40TFSQM1613	112M	3.7		200	186	3	80	385	125	240	170	70	1/4B	1/4B	3/8B	854	540	130	95	320	320	M12	250	55	50	111
	132S	5.5/7.5		239	210.5	3	100	385	140	240	170	70	1/4B	1/4B	3/8B	937.5	540	130	135	350	350	M12	250	55	50	133/138
40TFSQM2013	132S	7.5		239	210.5	3	100	385	140	240	170	70	1/4B	1/4B	3/8B	937.5	540	130	135	350	350	M12	250	55	50	147
	160M	11		323	290	3	100	385	140	255	170	110	1/4B	1/4B	3/8B	1101	660	170	140	400	400	M12	250	55	50	198
50TFSQM1613	90L		1.5	168.5	154.5	3	80	385	130	250	170	55	1/4B	1/4B	3/8B	791	480	115	130	320	250	M12	250	55	50	100
	132S	5.5/7.5		239	210.5	3	80	385	130	240	170	70	1/4B	1/4B	3/8B	917.5	540	130	135	350	350	M12	250	55	50	137/142
	160M	11		323	290	3	80	385	130	255	170	110	1/4B	1/4B	3/8B	1081	660	170	140	400	400	M12	250	55	50	193
50TFSQM2013	90L		1.5	168.5	154.5	3	100	385	150	250	170	55	1/4B	1/4B	3/8B	811	480	115	130	320	250	M12	250	55	50	109
	100L		2.2	193	178	3	100	385	150	240	170	70	1/4B	1/4B	3/8B	859	540	130	95	320	320	M12	250	55	50	120
	112M		3.7	200	186	3	100	385	150	240	170	70	1/4B	1/4B	3/8B	874	540	130	95	320	320	M12	250	55	50	130
	132S	5.5/7.5		239	210.5	3	100	385	150	240	170	70	1/4B	1/4B	3/8B	937.5	540	130	135	350	350	M12	250	55	50	146/151
	160M	11/15		323	290	3	100	385	150	255	170	110	1/4B	1/4B	3/8B	1101	660	170	140	400	400	M12	250	55	50	202/216
	160L	18.5		345	268	3	100	385	150	255	170	110	1/4B	1/4B	3/8B	1101	660	170	140	400	400	M12	250	55	50	235
50TFSQM2514	112M		3.7	200	186	3	100	500	175	287	190	75	1/4B	1/4B	3/8B	989	600	150	150	400	320	M12	250	55	50	161
	132S		5.5	239	210.5	3	100	500	175	275	190	95	1/4B	1/4B	3/8B	1053	660	170	165	400	400	M12	250	55	50	189
80TFSQM1613	100L		2.2	193	178	3	100	385	155	240	180	70	3/8B	3/8B	1/2B	859	540	130	95	320	320	M12	250	55	50	115
	112M		3.7	200	186	3	100	385	155	240	180	70	3/8B	3/8B	1/2B	874	540	130	95	320	320	M12	250	55	50	125
	132S	5.5/7.5		239	210.5	3	100	385	155	240	180	70	3/8B	3/8B	1/2B	937.5	540	130	135	350	350	M12	250	55	50	141/146
	160M	11/15		323	280	3	100	385	155	255	180	110	3/8B	3/8B	1/2B	1091	660	170	140	400	400	M12	250	55	50	197/211
	160L	18.5		345	268	3	100	385	155	255	180	110	3/8B	3/8B	1/2B	1101	660	170	140	400	400	M12	250	55	50	230
80TFSQM2013	112M		3.7	200	186	3	100	385	170	260	180	70	3/8B	3/8B	1/2B	874	540	130	95	320	320	M12	250	55	50	135
	132S		5.5	239	210.5	3	100	385	170	260	180	70	3/8B	3/8B	1/2B	937.5	540	130	135	350	350	M12	250	55	50	155
	160M	15		323	290	3	100	385	170	275	180	110	3/8B	3/8B	1/2B	1101	660	170	140	400	400	M12	250	55	50	233
	160L	18.5		345	268	3	100	385	170	275	180	110	3/8B	3/8B	1/2B	1101	660	170	140	400	400	M12	250	55	50	240
	180M	22		351.5	287	3	100	385	170	295	180	110	3/8B	3/8B	1/2B	1127	660	170	185	320	440	M12	250	55	50	311
	180L	30		370.5	346	3	100	385	170	295	180	110	3/8B	3/8B	1/2B	1205	660	170	185	320	440	M12	250	55	50	365
80TFSQM2514	132S		5.5	239	210.5	3	125	500	195	275	190	95	3/8B	3/8B	1/2B	1078	660	170	165	400	400	M12	250	55	50	198
	132M		7.5	258	229.5	3	125	500	195	275	190	95	3/8B	3/8B	1/2B	1116	660	170	165	440	440	M12	250	55	50	211
	160M		11	323	290	3	125	500	195	275	190	115	3/8B	3/8B	1/2B	1241	740	190	190	400	400	M12	250	55	50	257
80TFSQM3214	160M		11	323	290	3	125	500	225	320	210	115	3/8B	3/8B	1/2B	1241	740	190	190	440	440	M12	250	55	50	285
	160L		15	345	268	3	125	500	225	320	210	115	3/8B	3/8B	1/2B	1241	740	190	190	440	440	M12	250	55	50	302
100TFSQM1614	112M		3.7	200	186	3	100	500	175	287	190	75	3/8B	3/8B	1/2B	989	600	150	150	400	320	M12	250	55	50	152
	132S		5.5	239	210.5	3	100	500	175	275	190	95	3/8B	3/8B	1/2B	1053	660	170	165	400	400	M12	250	55	50	180
	160M	15		323	290	3	100	500	175	275	190	115	3/8B	3/8B	1/2B	1216	740	190	190	440	440	M12	250	55	50	240
	160L	18.5		345	268	3	100	500	175	275	190	115	3/8B	3/8B	1/2B	1216	740	190	190	440	440	M12	250	55	50	259
	180M	22		351.5	287	3	100	500	175	275	190	115	3/8B	3/8B	1/2B	1242	740	190	190	440	440	M12	250	55	50	323
	180L	30		370.5	346	3	100	500	175	275	190	130	3/8B	3/8B	1/2B	1320	840	205	215	490	490	M12	250	55	50	393
	200L	37		395.5	394	3	100	500	175	295	190	130	3/8B	3/8B	1/2B	1393	840	205	200	400	490	M12	250	55	50	477
100TFSQM2014	132S		5.5	239	210.5	3	100	500	190	320	190	80	3/8B	3/8B	1/2B	1053	660	170	160	440	350	M12	250	55	50	203
	132M		7.5	258	229.5	3	100	500	190	320	190	80	3/8B	3/8B	1/2B	1091	660	170	160	440	350	M12	250	55	50	216
	180L	30		370.5	346	3	100	500	190	295	190	115	3/8B	3/8B	1/2B	1320	840	205	215	490	490	M12	250	55	50	418
	200L	37/45		395.5	394	3	100	500	190	295	190	115	3/8B	3/8B	1/2B	1393	840	205	215	490	490	M12	250	55	50	497/509
	225S	55		402	381	3	100	500	190	340	190	115	3/8B	3/8B	1/2B	1386	840	205	220	550	550	M16	315	70	63	585
	250S	75				3	100	500	190	365	190	115	3/8B	3/8B	1/2B	603	840	205	215	440	600	M16	315	70	63	-
100TFSQM2514	132M		7.5	258	229.5	3	125	500	215	320	200	80	3/8B	3/8B	1/2B	1116	660	170	160	440	350	M12	250	55	50	231
	160M		11	323	290	3	125	500	215	320	200	100	3/8B	3/8B	1/2B	1241	740	190	190	440	440	M12	250	55	50	272
	160L		15	345	268	3	125	500	215	320	200	100	3/8B	3/8B	1/2B	1241	740	190	190	440	440	M12	250	55	50	289
100TFSQM3215	160M		11	323	290	3	125	530	240	348	210	100	3/8B	3/8B	1/2B	1271	740	190	185	490	400	M12	250	55	50	318
	160L		15	345	268	3	125	530	240	320	210	120	3/8B	3/8B	1/2B	1271	840	205	210	490	400	M12	250	55	50	342
	180M		18.5/22	351.5	287	3	125	530	240	320	210	115	3/8B	3/8B	1/2B	1297	840	205	220	490	490	M12	250	55	50	421/426

注）1. 電動機の出力に対する枠番JEM 1400-1991の一般用定圧三相かご形誘導電動機、全閉型を使用したときのものです。
2. 本表中の※L寸法は電動機メーカによって異なります。
3. 旧JEM規格の電動機をご使用になる場合には、本表とベース寸法が異なりますので、ご注意ください。
4. 寸法表は予告なしに変更することがあります。