■用途

①下水処理場の汚水・汚泥の移送
②し尿処理場の生し尿・汚泥の移送
③故紙パルプ・長繊維パルプの移送

■特長

①羽根車は特殊設計のクロレス羽根のため下水・し尿などの異物を含む液でも閉塞を起こしにくい構造となっています。

■標準仕様

取扱液		汚水、汚物、汚泥、雑廃水 0～80℃
標準許容押込圧力 ［最高使用圧力以下の場合とします。］		0.3MPa{3kgf/㎠}
最高使用圧力		0.64MPa{6.6kgf/㎠} 口径250は 0.32MPa{3.3kgf/㎠}となります
構造	羽根車	ノンクロッグ
	軸封	グランドパッキン
	注水方式	外部注水
	軸受	玉軸受（オイルバス）
フランジ		水道標準
材料	ケーシング	FC200
	吸込カバー	FC200
	羽根車	FC200
	主軸	S35C
	軸スリーブ	SUS403
電動機※1※2	相・極数	三相・4、6、8極
	電圧	4極　200V 6極　200V：11kW以下 200/400V：15～45kW 8極　お問い合わせください
	形式・保護方式	全閉外扇形・IP44（屋内）
	効率	IE3（プレミアム効率）※3
設置場所※4		屋内

※1　インバータ駆動の場合は、別項の『インバータ運転時の注意』をご参照ください。
※2　電圧変動：±5%以内・周波数変動：±2%以内・電圧、周波数の同時変動：双方絶対値の和が5%以内。ただしいずれの場合も電動機の特性、温度上昇などは定格値に準じません。
※3　電動機はトップランナーモータです。（8極は除く）
※4　周囲温度0～40℃、相対湿度85%以下（結露しないこと）、標高1000m以下、腐食性および爆発性ガス、蒸気がないこと。

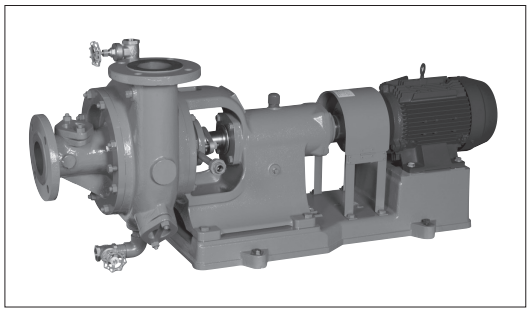

■標準附属品

○電動機直結形
共通ベース ……1基
カップリング ……1組
カップリングガード ……1式
ドレン抜きプラグ ……1ヶ
ブランケットドレン配管 ……1式
空気抜きバルブ ……1ヶ
外部注水配管 ……1式

■特殊仕様

構造変更	軸封：無注水シール、注水シール フランジ：JIS10K RF ケーシングドレン弁付
材料変更	全鉄 羽根車：SCS13、高クロム鋳鉄 吸込カバー：高クロム鋳鉄 主軸：SUS304、SUS403 軸スリーブ：SUS316、SUS304/表面硬化処理
電動機変更	全閉外扇形・IP55（屋外） 異電圧400V
駆動方式変更	Vベルト駆動※ オーバーヘッド 横置共通ベース
その他	接液部 エポキシ塗装 ベース新規
この他、下水道事業団標準仕様書準拠品も製作します。	

※　選定図・標準附属品が異なります。

■特別附属品（オプション）

相フランジ（水道標準）
特殊分解工具
電動ボール弁
電磁弁
圧力スイッチ
フロースイッチ
基礎ボルト（SUS304製）

■選定図

50Hz　4極　6極　8極

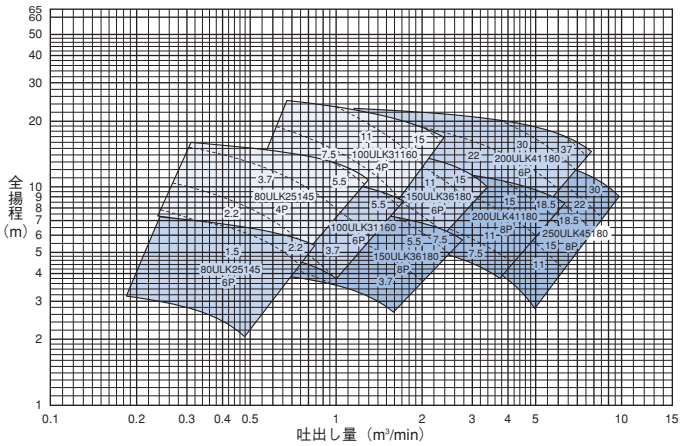

注）破線図内の数字は密度1.0kg/Lの場合の電動機出力です。

■グランド注水量及び粒径限界

口径 mm	外部注水量 L/min	最大通過粒径 mm
80	4	65
100	5	80
150	6	120
200	6	140
250	6	175

■機名説明

80　ULK　M
①　②　③

①口径（mm）　②機種記号（型式）
③駆動方式