SRMU4型 トップランナーモータ搭載 SRMU4型消音ボックス付マルチエースファン

■用途

①マンション・病院・ホテル・オフィスビル
　会議室等の換気用
②低騒音を要求される場所用
③その他一般の送・排風用

■特長

①トップランナーモータを標準搭載
　（0.75kW～5.5kW）
②低騒音
③取扱容易

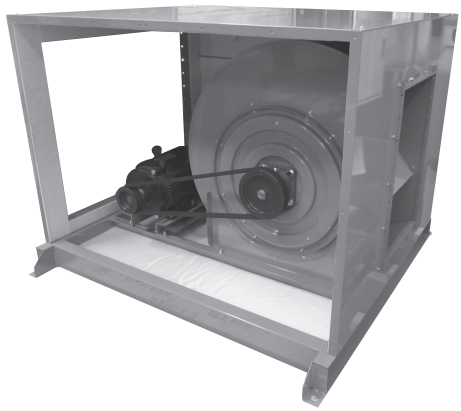

SRMU4型　　例）NO.2～NO.3

■標準仕様

取扱気体		清浄空気　温度－10～40℃ 湿度85%以下
構造	羽根車	多翼
	軸受	ころがり軸受ユニット
材料	ケーシング	SPCC又はSPHC
	羽根車	SGCD
	主軸	S45C
電動機※1※2	相・極数	三相・4極
	電圧	200/220V　0.2～5.5kW
	形式・保護方式	全閉外扇形・IP44（屋内）
	効率	IE1　0.4kW以下 IE3（プレミアム効率）※3
消音ボックス		内面/グラスウール・密度32K（25mm）張り 外面/SECC
内蔵ファン		SRM4型マルチエースファン（f-C型）
設置方法		床置・天井吊り
使用場所		屋内

※1　インバータ駆動の場合は、別項の『インバータ運転時の注意』をご参照ください。
※2　電圧変動：±5%以内・周波数変動：±2%以内・電圧、周波数の同時変動：双方絶対値の和が5%以内。ただしいずれの場合も電動機の特性、温度上昇などは定格値に準じません。
※3　三相0.75kW以上はトップランナーモータです。

■標準附属品

相フランジ・ボルト付　……1組

■特殊仕様

		対象番手
構造変更	かご形天井吊りベッド 耐震ストッパボルト付	全番手
	耐震ストッパボルト付（床置形）	全番手
	防振スプリング 耐震ストッパボルト付（床置形）	全番手
	防振スプリング付（天井吊り形）	全番手
	上引張（電動機勝手反対）	全番手
	上吐出し（f-A型）	全番手
	防振ベッド亜鉛メッキ	全番手
	屋外型	全番手
	省エネベルト	全番手
	グラスウール密度40K	全番手
電動機	異電圧　400/440V	全番手
	全閉外扇形（屋外）IP44 0.4kW以下 IE1、IP55 0.75kW以上 IE3	全番手
	全閉外扇形（屋内・屋外）IP44 0.4kW以下 IE2（高効率）	全番手
	電動機支給	全番手
その他	アクリル樹脂焼付け塗装	全番手
	塗装色指定	全番手

※4　その他の仕様につきましては、都度ご相談ください。

ハンドブック中の「○○○型」の表示は当社の機種記号です。

■周辺騒音値

曲線上の●数字は、周辺騒音値を示します。
周辺騒音値とは、右図の点で測定した騒音値dB（Aスケール）を示します。

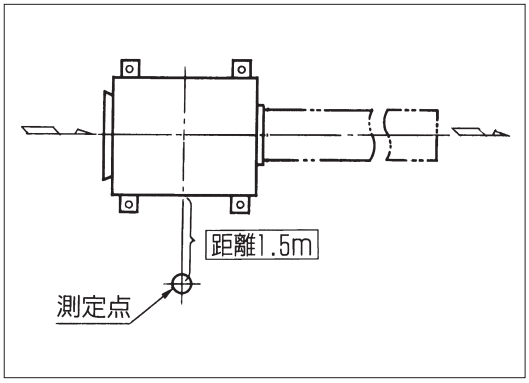

注）実際に御使用になる場合には、取付け状況によって騒音は変化します。

■選定図

SRMU4型（60Hz）

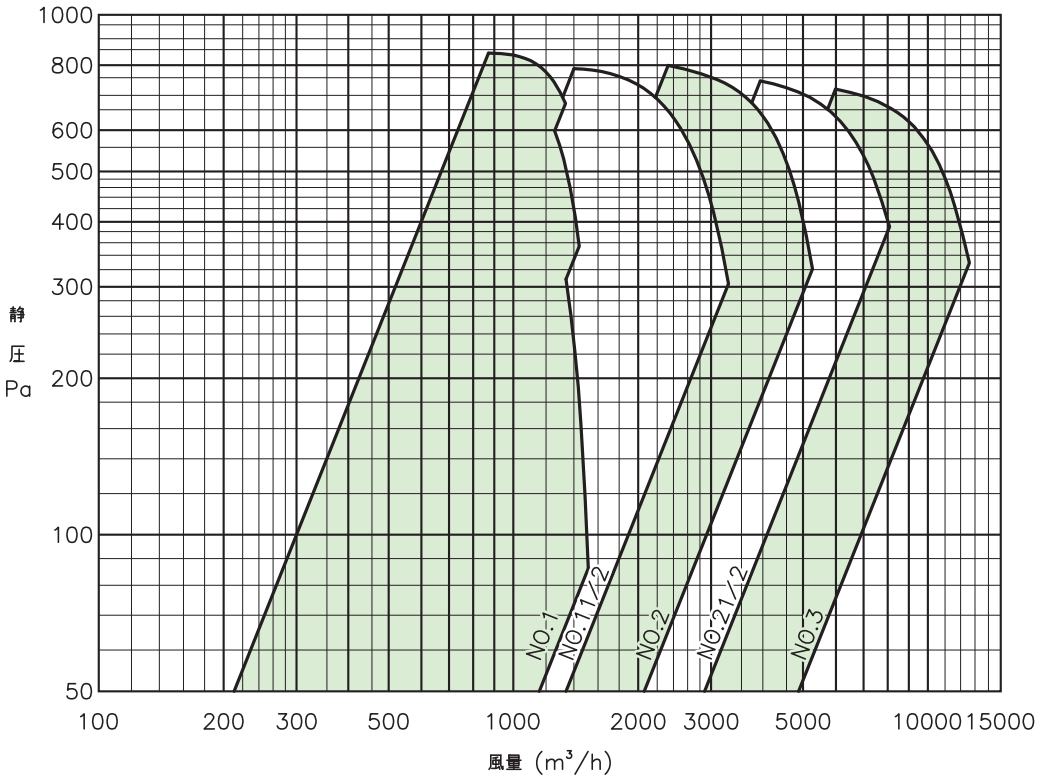

■性能表

1 SRMU4型（60Hz）
電動機：4極

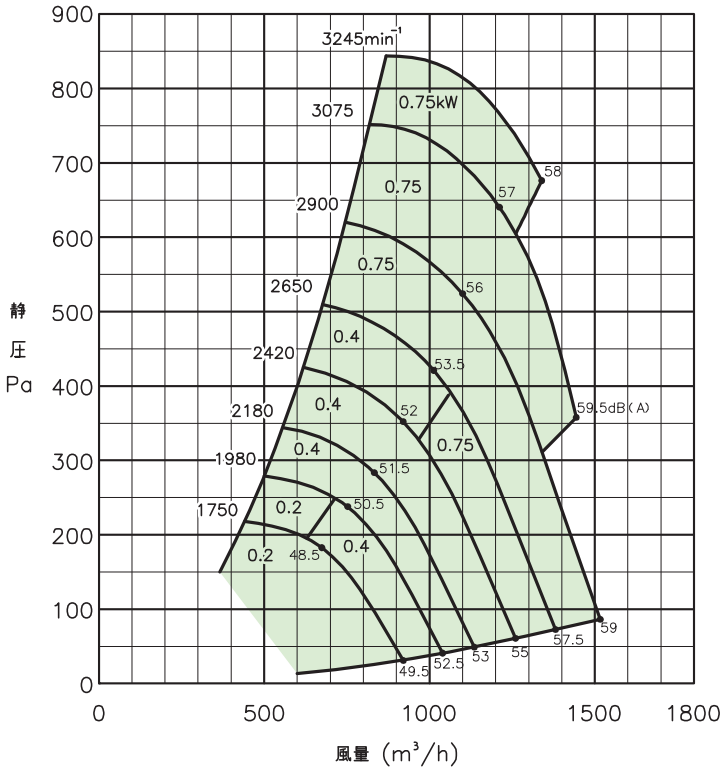

1 ½ SRMU4型（60Hz）
電動機：4極

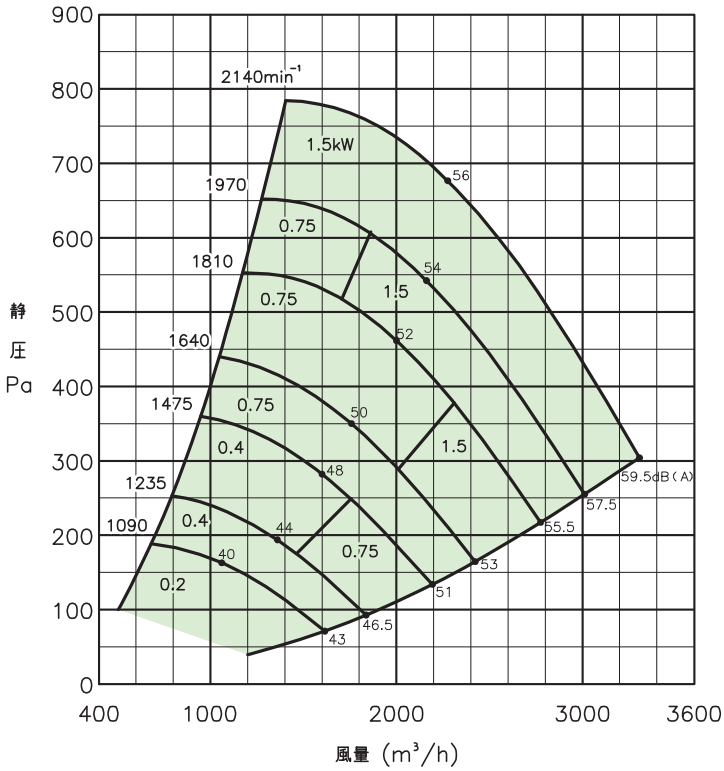

■性能表

2 SRMU4型（60Hz）
電動機：4極

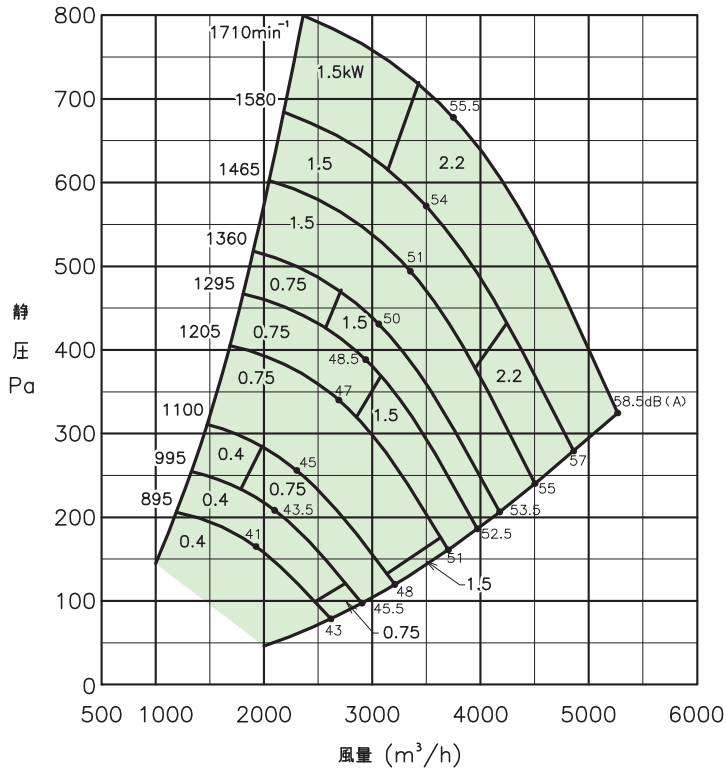

2 ½ SRMU4型（60Hz）
電動機：4極

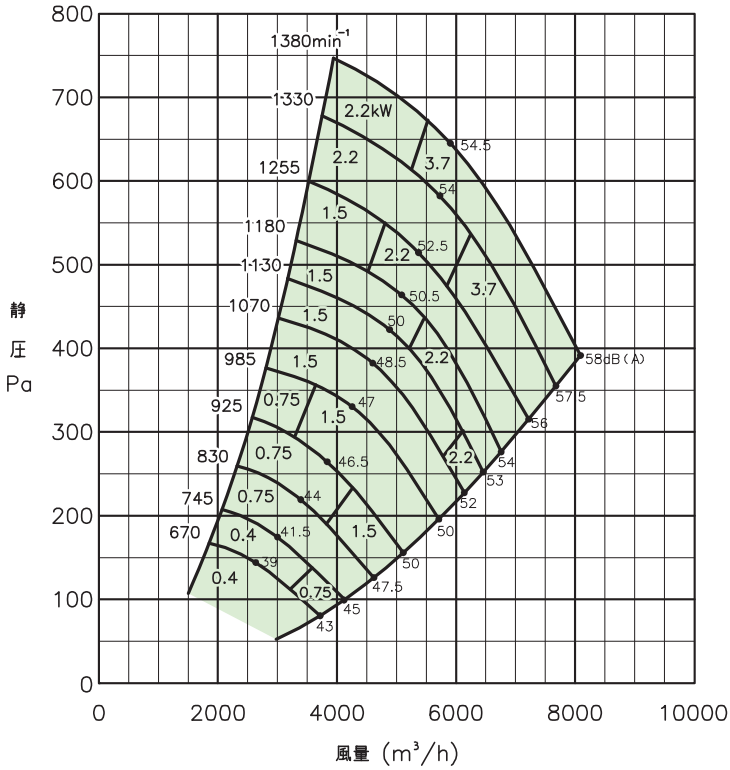

■性能表

3 SRMU4型（60Hz）

電動機：4極

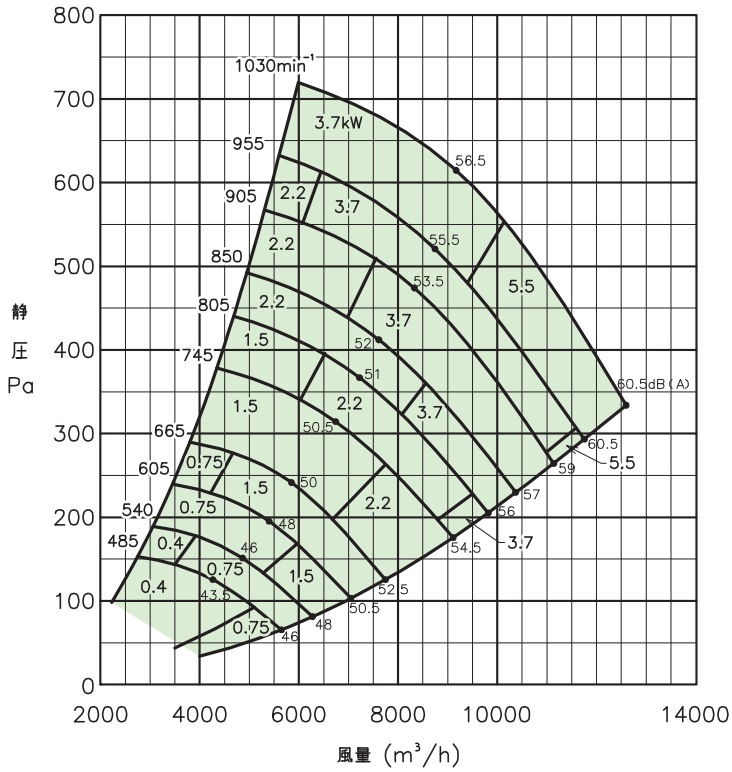

■外形断面図

1～3 SRMU4型　床置形

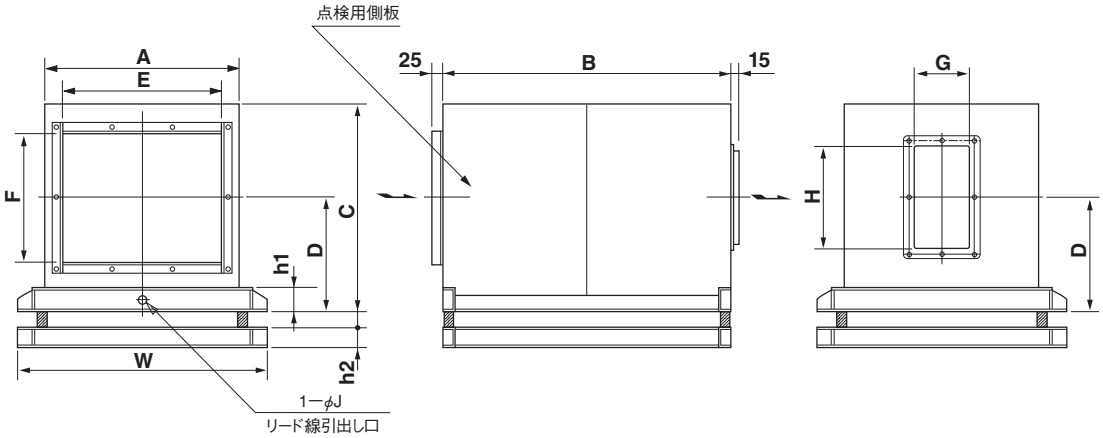

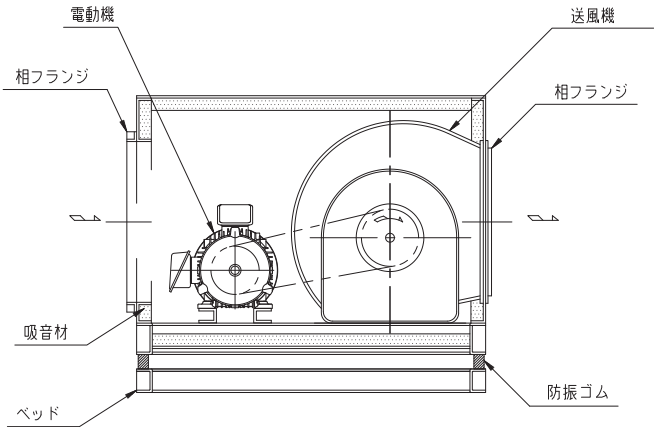

単位：mm

NO.	出　力 kW	A	B	C	D	E	F	G	H	h1	h2	W	J	質量 kg
1	0.2～0.75	494	650	430	231	370	240	130	200	60	60	690	22	50
1 ½	0.2～1.5	594	780	550	295	450	350	190	270	60	60	790	22	68
2	0.4～2.2	704	890	660	338	600	410	240	365	80	60	900	22～27	98
2 ½	0.4～3.7	824	1040	790	395	700	520	290	460	80	60	1020	22～27	129
3	0.4～5.5	1020	1250	960	508	810	700	360	550	100	60	1215	22～35	203

注）1．質量は概略値で電動機質量を含みません。

注）2．電動機極数・出力によって*1、端子箱位置が異なります。

上側→2、4極 0.75kW以上，6極 55kW以上

横側→2、4極 0.4kW以下，6極 45kW以下

＊1　極数・出力は、性能表でご確認ください。

■外形断面図

1～3 SRMU4型　天井吊り形

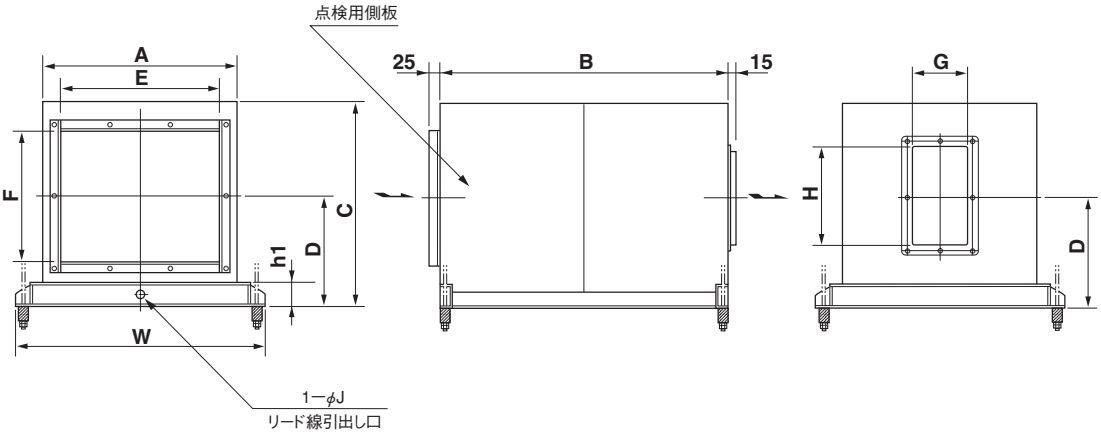

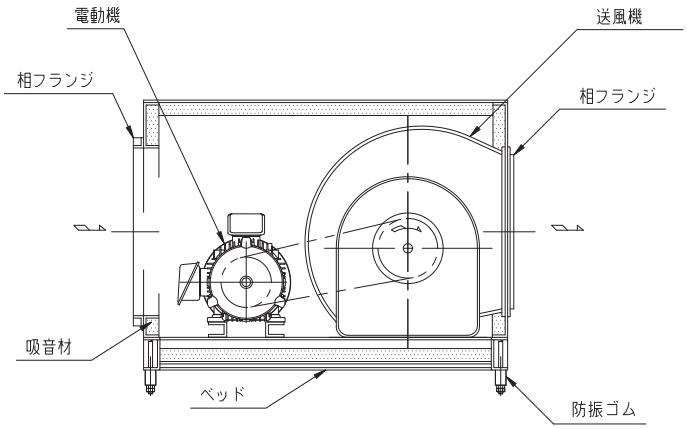

単位：mm

NO.	出　力 kW	A	B	C	D	E	F	G	H	h1	W	J	質量 kg
1	0.2～0.75	494	650	430	231	370	240	130	200	60	690	22	44
1 ½	0.2～1.5	594	780	550	295	450	350	190	270	60	790	22	61
2	0.4～2.2	704	890	660	338	600	410	240	365	80	900	22～27	89
2 ½	0.4～3.7	824	1040	790	395	700	520	290	460	80	1020	22～27	119
3	0.4～5.5	1020	1250	960	508	810	700	360	550	100	1215	22～35	183

注）1．質量は概略値で電動機質量を含みません。

注）2．電動機極数・出力によって*1、端子箱位置が異なります。

上側→2、4極　0.75kW以上，6極　55kW以上

横側→2、4極　0.4kW以下，6極　45kW以下

＊1　極数・出力は、性能表でご確認ください。