SRM4型 トップランナーモータ搭載 SRM4型片吸込マルチエースファン

■用途

①ビルの空気調和、給・排気、換気用
②各種機器の送・排風、冷却用
③その他一般の送・排風用

■特長

①トップランナーモータを標準搭載（0.75kW～75kW）
②低騒音
③取扱容易
軸受に自動調心性に優れたピロー形軸受を採用。

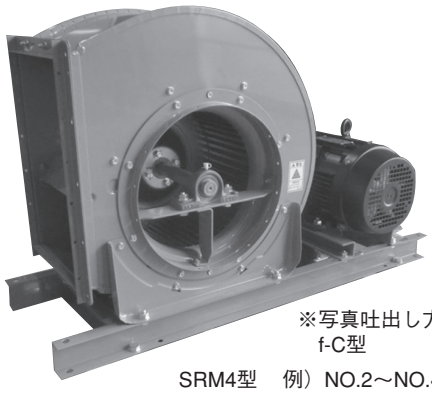

※写真吐出し方向
f-C型
SRM4型　例）NO.2～NO.4 ½

■標準仕様

機名		SRM4型	
番手		NO.1～NO.4 ½	NO.5～NO.10
取扱気体		清浄空気　温度－10～40℃ 湿度85%以下	
構造	羽根車	多翼	
	軸受	ころがり軸受ユニット	
材料	ケーシング	SPCE又はSPCC	SPHC
	羽根車	SGCD	SPCC又はSPHC
	主軸	S45C	
電動機	相・極数	三相・4/6極	
	電圧	200V 0.2～37kW，75kW 200/400V 45～55kW	
※1	形式・保護方式	全閉外扇形・IP44（屋内）	
※2	効率	IE1　0.4kW以下 IE3（プレミアム効率）※3	
設置方法		床置・天井吊り	床置・天井吊り(NO.5~NO.6)
使用場所		屋内	

※1　インバータ駆動の場合は、別項の『インバータ運転時の注意』をご参照ください。
※2　電圧変動：±5%以内・周波数変動：±2%以内・電圧、周波数の同時変動：双方絶対値の和が5%以内。ただしいずれの場合も電動機の特性、温度上昇などは定格値に準じません。
※3　三相0.75kW以上はトップランナーモータです。

■標準附属品

相フランジ・ボルト付	1組
Vプーリ	1組
Vベルト	1組
Vベルトガード	1
共通ベース	1
防振装置	1組
電動機・スライドベース	1組

■特殊仕様

		対象番手
構造変更	ドレン抜き（水抜き）付	NO.1～NO.6 ※4
	マンホール（点検口）付	NO.2～NO.6 ※4
	Vベルトガード回転測定孔（2ヶ所）	全番手 ※4
	Vベルトガード・ベルト張力測定孔	全番手
	Vベルトガード防雨形	NO.5～NO.10 ※4
	Vベルトガード裏カバー付	全番手
	Vベルトガード二分割	NO.5～NO.10
	Vベルトガード密閉型裏カバー	全番手
	上引張（電動機勝手反対）	NO.5～NO.10
	吐出し方向特殊（上部45°吐出し）	全番手
	かご形天井吊りベッド 耐震ストッパボルト付	NO.1～NO.6
	溝形鋼製防振ベッド 耐震ストッパボルト付(床置形)	NO.1～NO.6
	耐震ストッパボルト付（床置形）	全番手
	防振スプリング 耐震ストッパボルト付(床置形)	全番手 ※6
	防振スプリング付（天井吊り形）	NO.1～NO.6
	ケーシング上下二分割	NO.5～NO.8 ※4
	ケーシング三分割	NO.7～NO.10
	ケーシング屋外仕様	全番手
	二重天井吊り	NO.1～NO.3
	軸受注油配管	全番手
	防振ベッド亜鉛メッキ	全番手
	Vベルト2本掛け	NO.2～NO.4
	省エネベルト	全番手
電動機	異電圧　400V（37kW以下）	全番手
	全閉外扇形（屋外）IP44 0.4kW以下 IE1、IP55 0.75kW以上 IE3	全番手
	全閉外扇形（屋内・屋外）IP44 0.4kW以下 IE2（高効率）	NO.1～NO.3
	電動機支給	全番手
その他	アクリル樹脂焼付け塗装	NO.1～NO.8
	エポキシ樹脂塗装	NO.9～NO.10
	塩化ビニール樹脂塗装	NO.9～NO.10
	耐塩害塗装（内外面）	NO.1～NO.4 ½
	塗装色指定	全番手

※4　標準仕様
・ドレン抜き（水抜き）付：NO.7～NO.10
・マンホール（点検口）付：NO.7～NO.10
・Vベルトガード回転測定孔（1ヶ所）：全番手 ※5
・Vベルトガード防雨形：NO.1～NO.4 ½
・ケーシング上下二分割：NO.9～NO.10
※5　Vベルトガード防雨形と組合せる場合は、お問合せください。
※6　NO.7以上は、回転速度によって対応できない場合があります。
※7　その他の仕様につきましては、都度ご相談ください。

■特別附属品（オプション）

	対象番手
吸込金網	全番手
吸込金網（ステンレス製）	全番手

ハンドブック中の「○○○型」の表示は当社の機種記号です。

■周辺騒音値

曲線上の●数字は、周辺騒音値を示します。
周辺騒音値とは、右図の点で測定した騒音値dB（Aスケール）を示します。

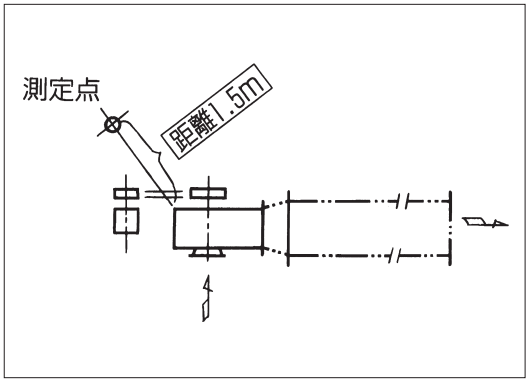

注）実際に御使用になる場合には、取付け状況によって騒音は変化します。

■選定図

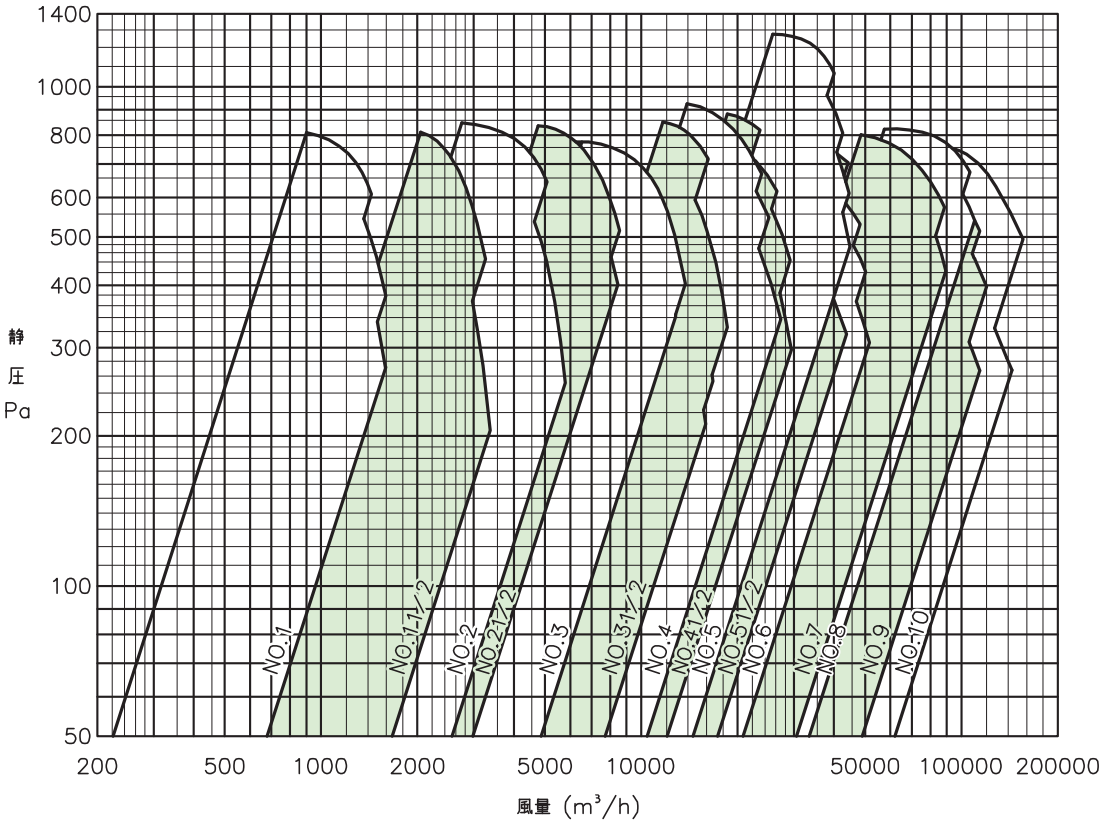

■吐出し方向

NO.1～NO.4 ½ SRM4型とNO.5～NO.10 SRM4型では、吐出し方向の表示が異なります。

NO.1～NO.4 ½ SRM4型：f-A型、f-B型、f-C型、f-D型（4方向）
NO.5～NO.10 SRM4型：f-1型、f-2型、f-3型、f-4型、f-5型、f-6型（6方向）

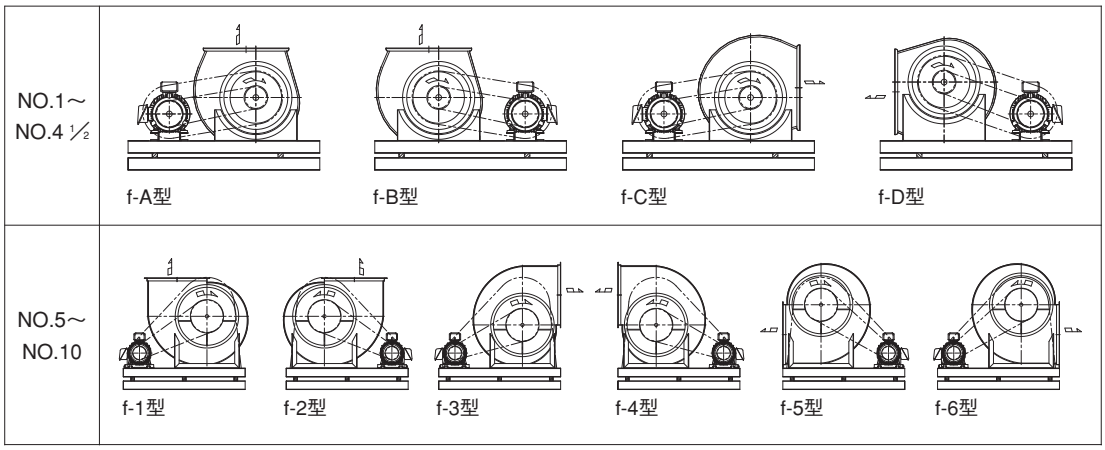

注）1. 吐出し方向は駆動側（プーリ側）から見たものです。
注）2. 電動機極数・出力によって*1、端子箱位置が異なります。
上側→2、4極 0.75kW以上，6極 55kW以上
横側→2、4極 0.4kW以下，6極 45kW以下
＊1 極数・出力は、性能表でご確認ください。

■ダクト配管

NO.1～NO.4 ½ SRM4型は、正・逆どちらの曲がり方向に対してもご使用いただけます。図Aを参照してください。（どちらの曲がりも同じダクト抵抗で設定してください。）
NO.5～NO.10 SRM4型は、ファンの回転方向に対し吐出し側曲管の曲がり方向を正方向としてください。図Bを参照してください。

図A

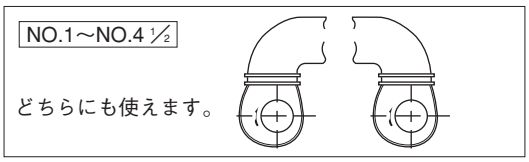

図B

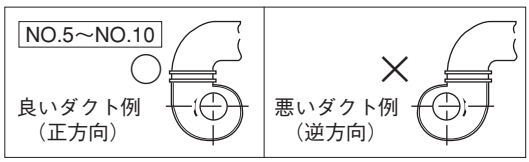

■性能表

1 SRM4型（50Hz）
電動機：4極

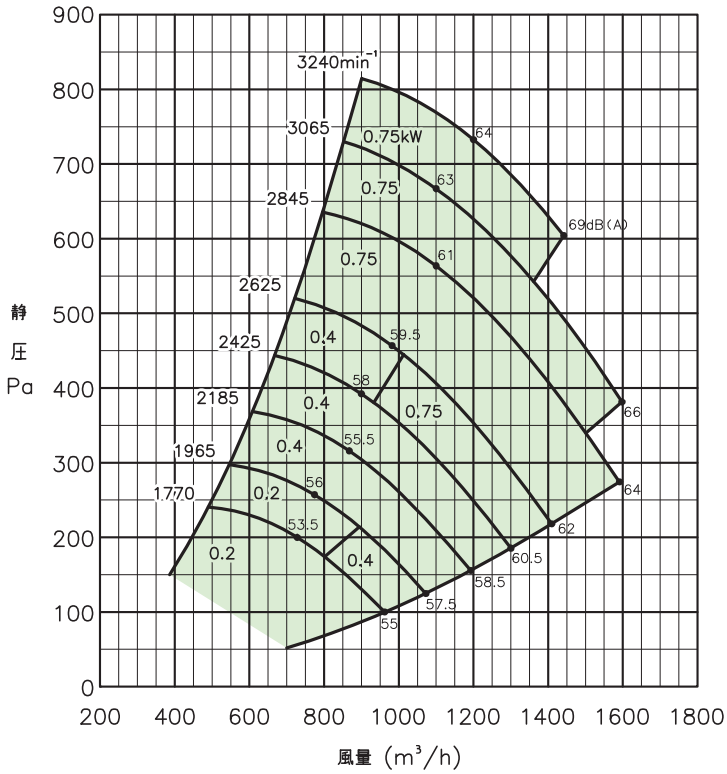

1 ½ SRM4型（50Hz）
電動機：4極

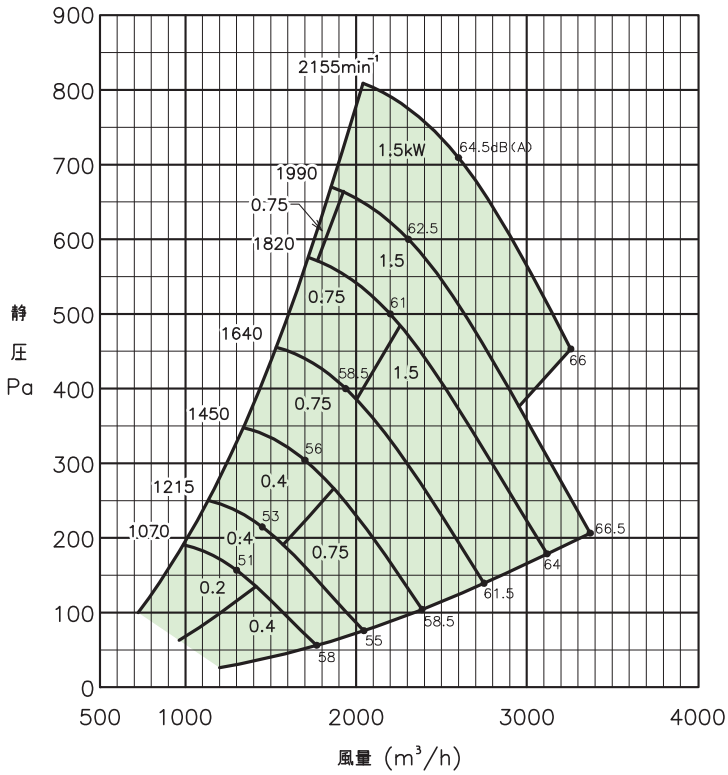

■性能表

2 SRM4型（50Hz）
電動機：4極

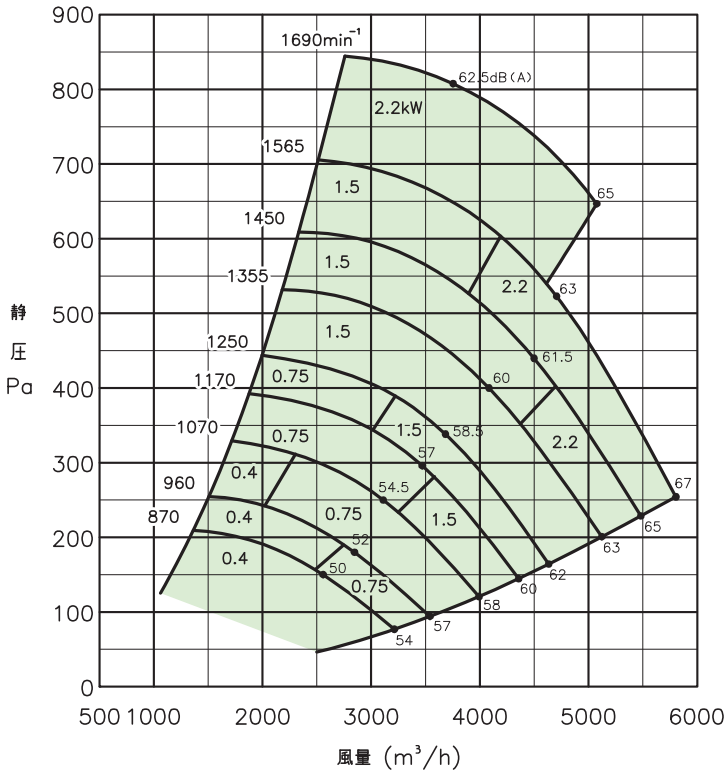

2 ½ SRM4型（50Hz）
電動機：4極

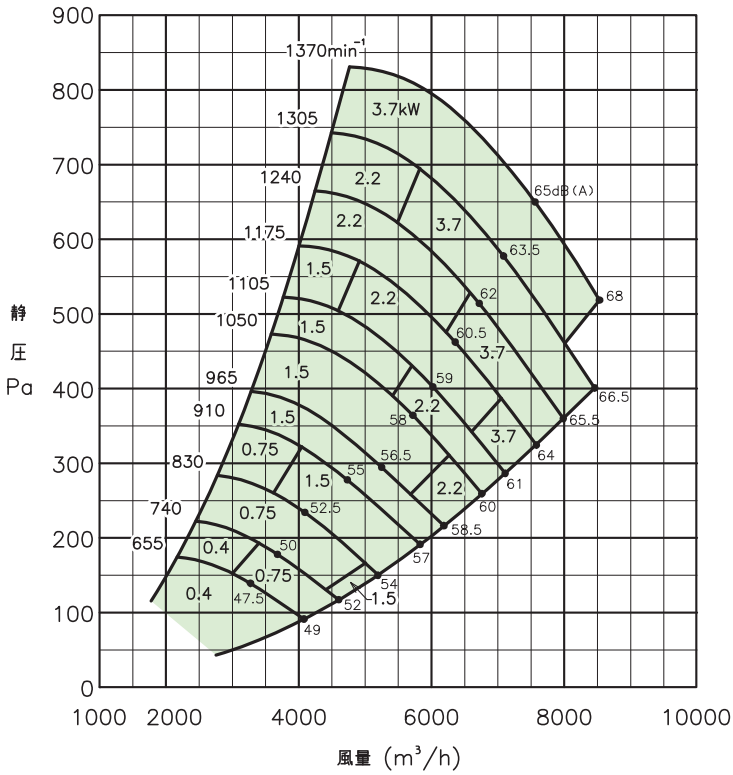

■性能表

3 SRM4型（50Hz）
電動機：4極

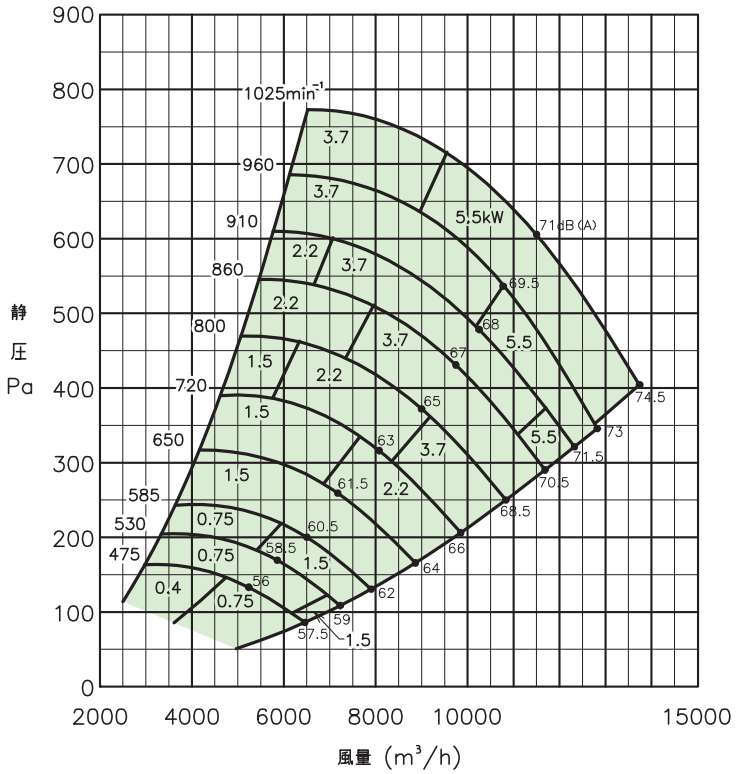

3 ½ SRM4型（50Hz）
電動機：4極

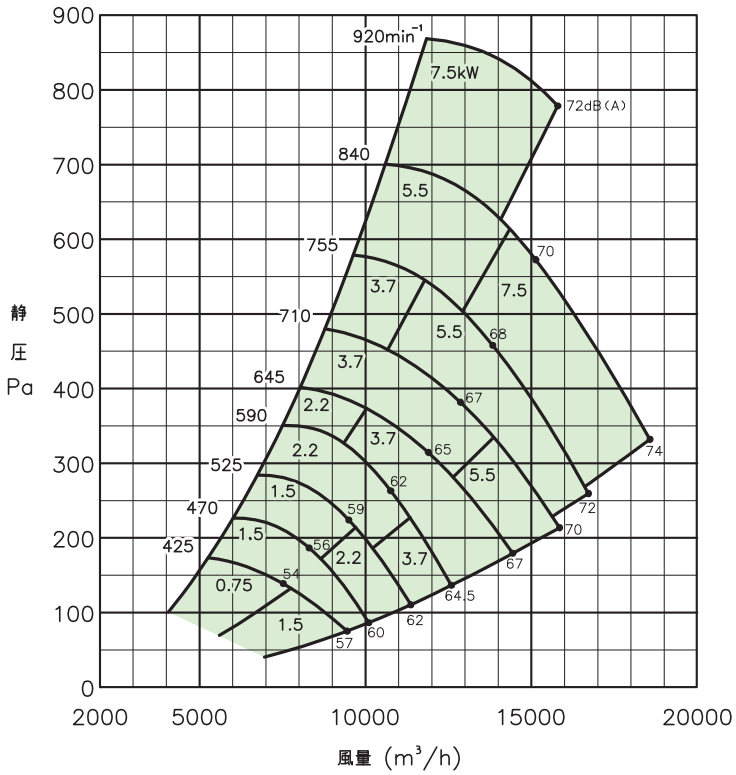

■性能表

4 SRM4型（50Hz）
電動機：4極

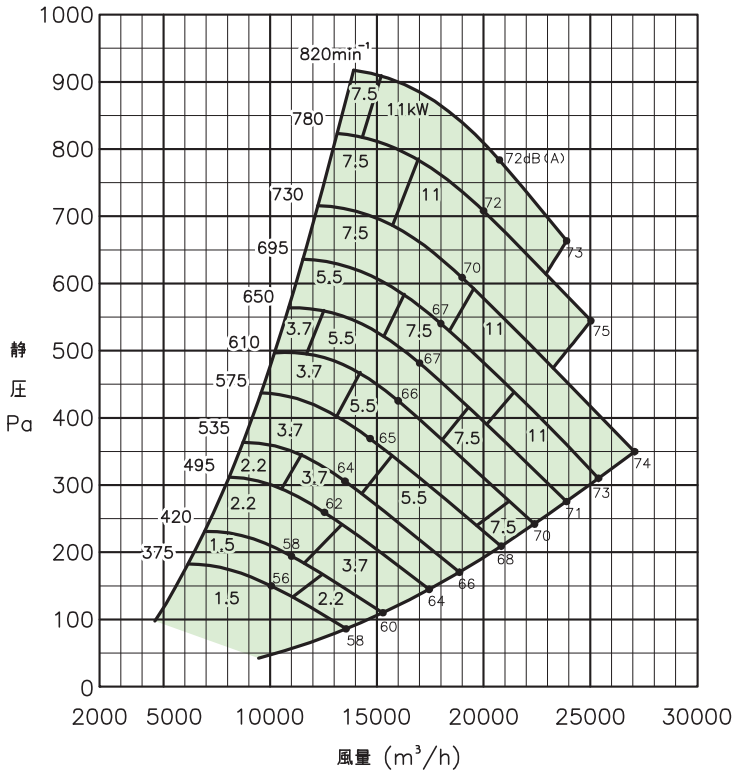

4 ½ SRM4型（50Hz）
電動機：4極

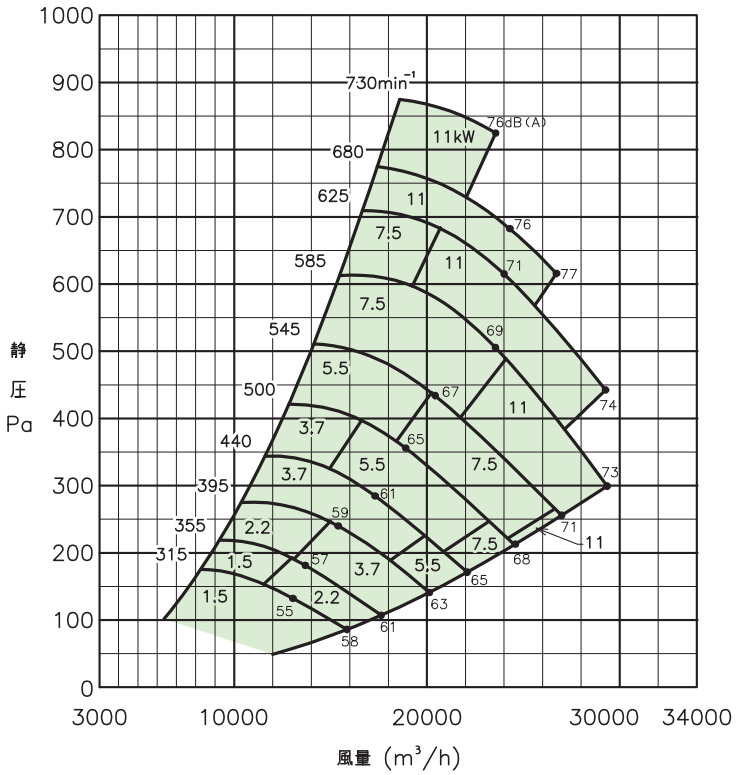

■性能表

5 SRM4型（50Hz）

電動機：4極

▭　：高圧機種の範囲

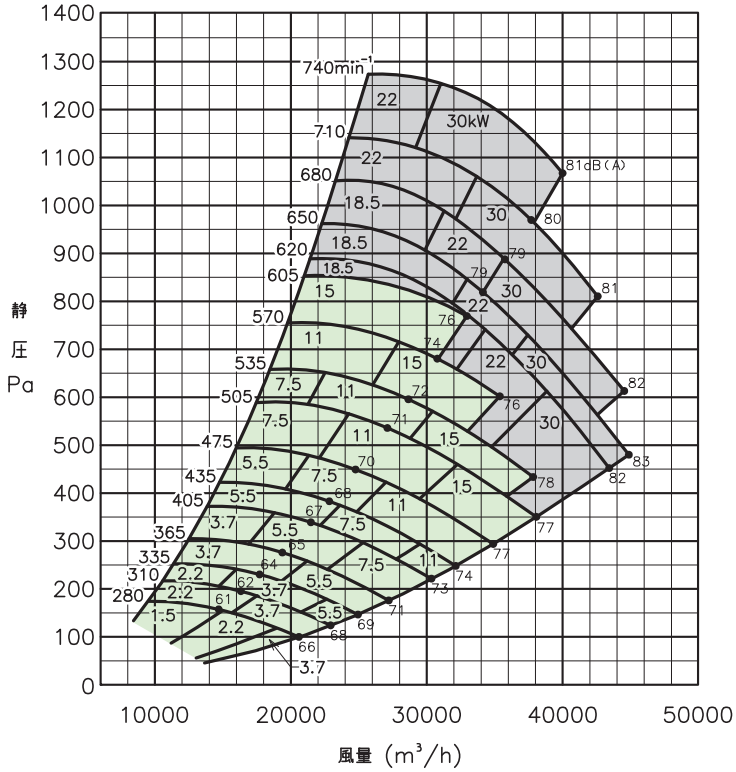

5 ½ SRM4型（50Hz）

電動機：4極

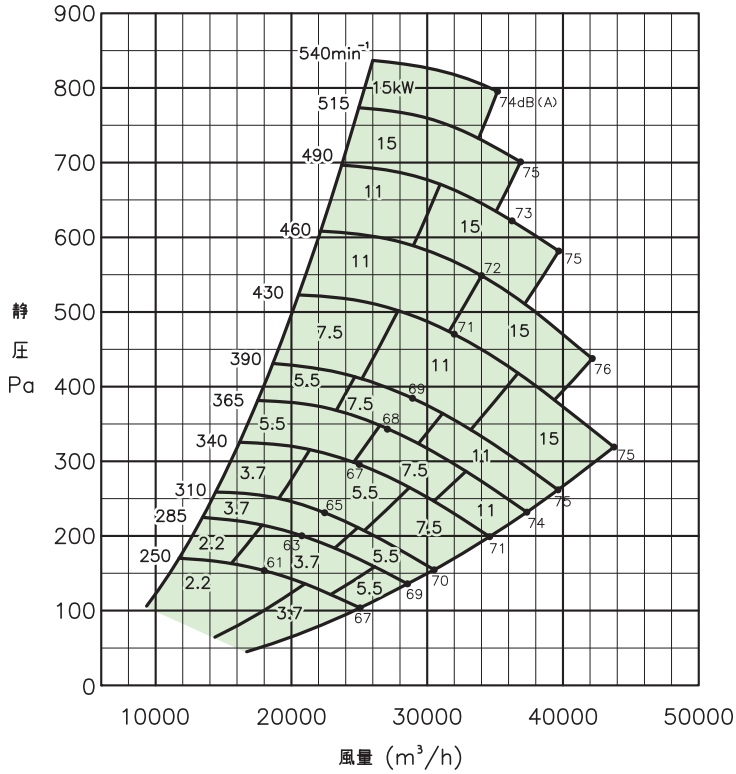

■性能表

6 SRM4型（50Hz）
電動機：4極

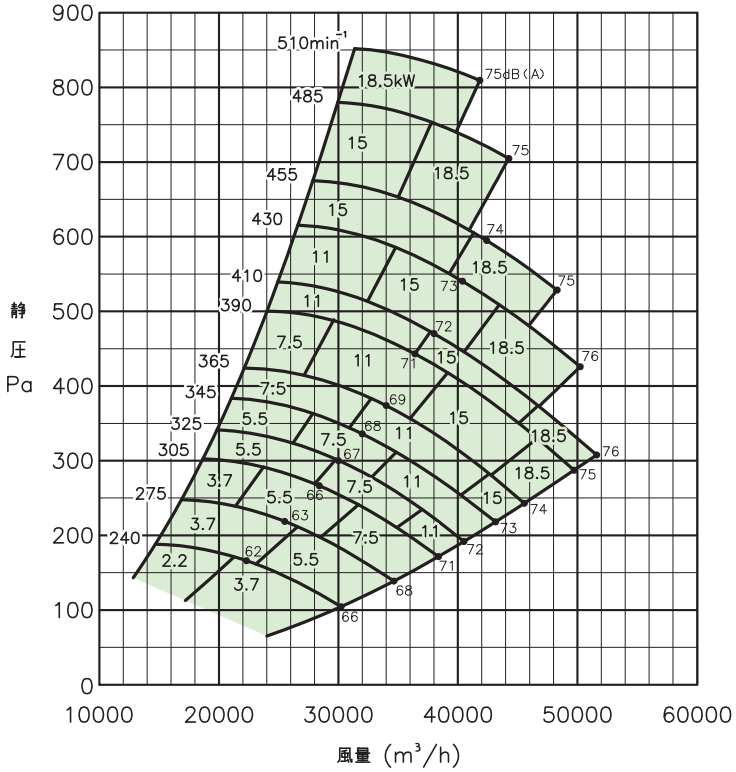

7 SRM4型（50Hz）
電動機：4極（11 kW以上）
：6極（ 7.5kW以下）

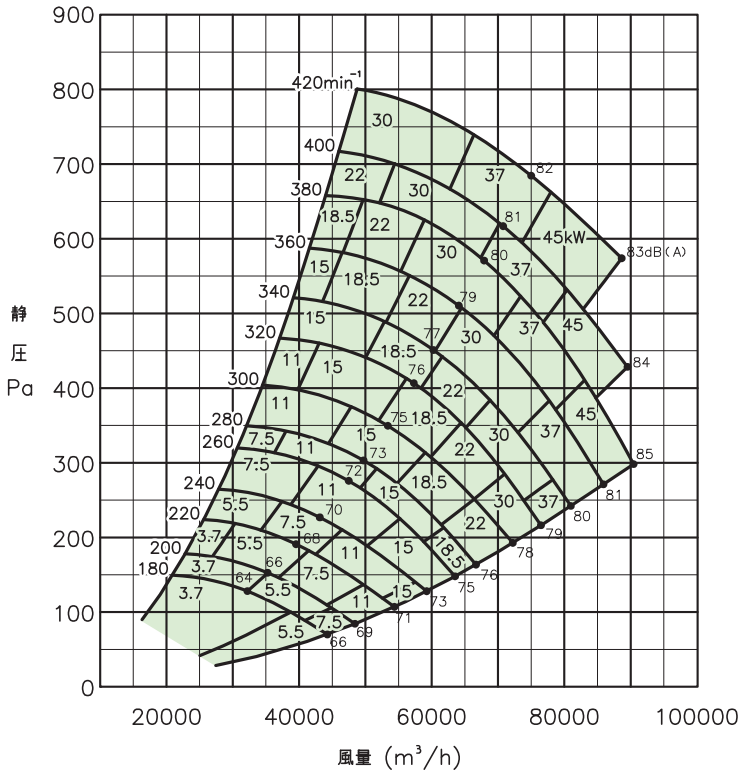

■性能表

8 SRM4型（50Hz）
電動機：4極（22 kW以上）
：6極（18.5kW以下）

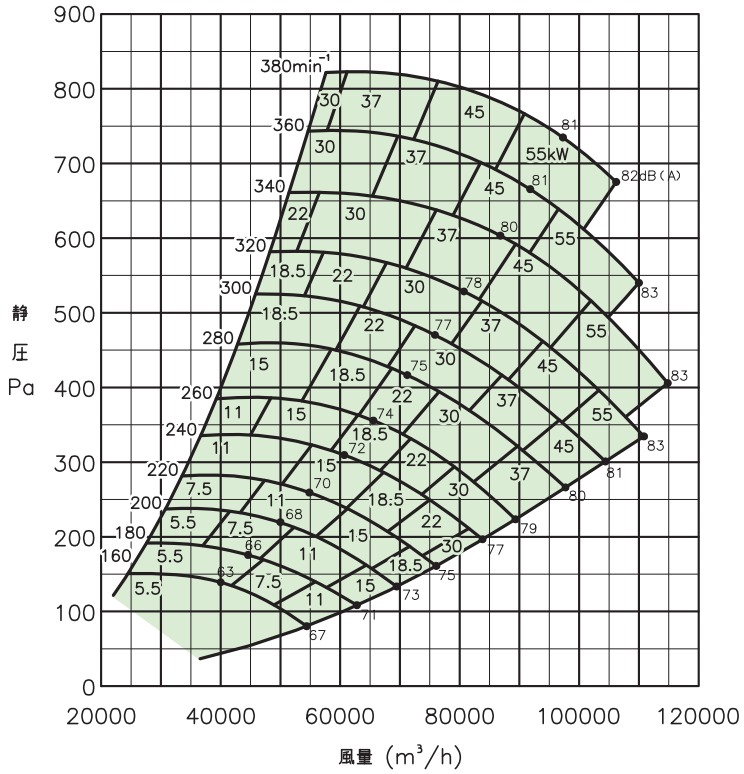

9 SRM4型（50/60Hz）
電動機：6極

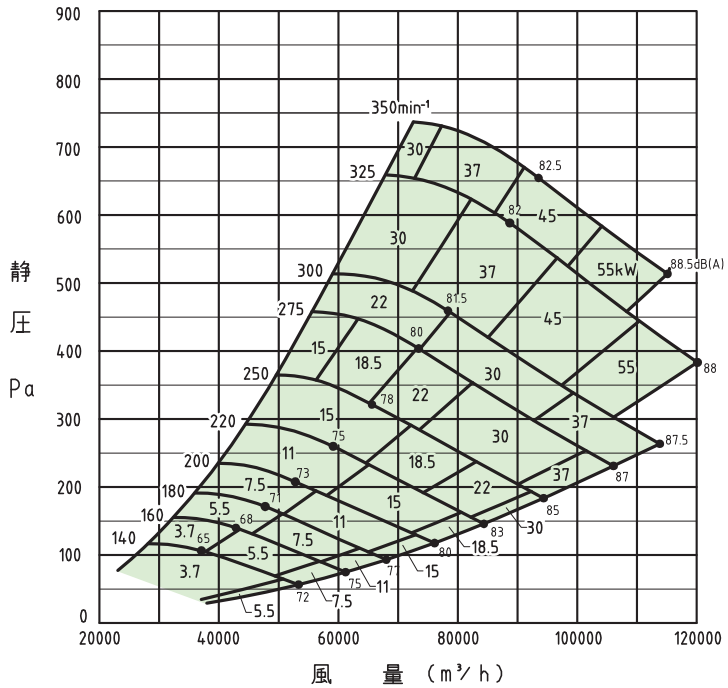

■性能表

10 SRM4型（50/60Hz）

電動機：6極

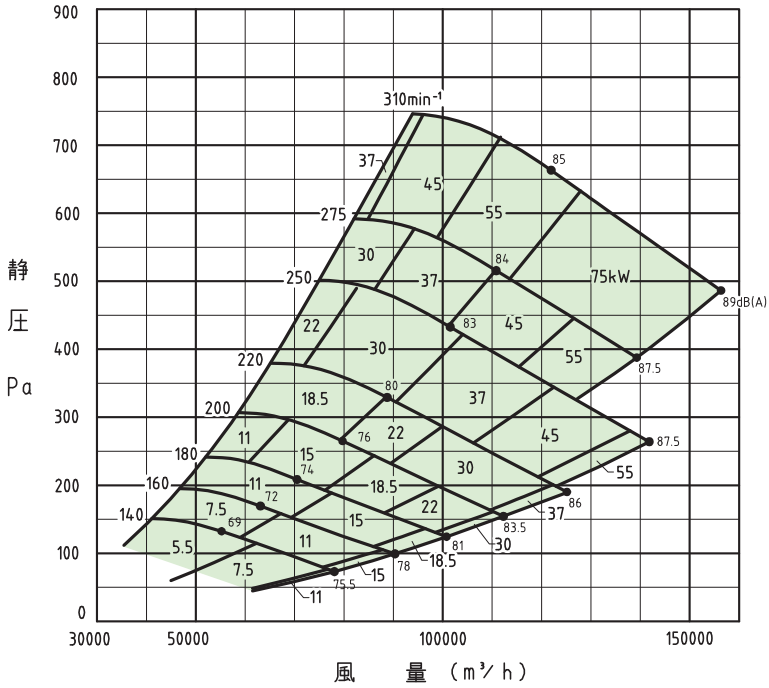

■外形寸法図

1～4 ½ SRM4型　床置形

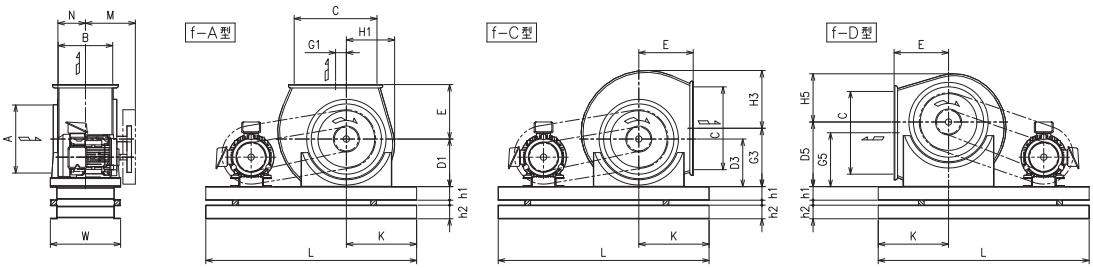

単位：mm

NO.	出　力 kW	A	B	C	D1 D3 D5	E	G1 G3 G5	H1 H3 H5	K	L	M	N	W	h1	h2	質量 kg
1	0.2～0.75	168	130	200	135 135 165	145	36 171 129	120 135 120	135	560	173	72	270	40	40	17
1 ½	0.2～1.5	248	190	270	180 180 225	200	55 235 170	169 186 169	185	700	198	102	330	40	40	23
2	0.4～2.2	300	240	365	210 210 285	240	48 258 237	213 255 213	310	930	220	122	310	60	60	41
2 ½	0.4～3.7	370	290	460	270 270 340	300	45 315 295	258 324 258	370	1085	260	147	360	60	60	53
3	0.4～5.5	465	360	550	330 330 430	370	78 408 352	324 386 324	440	1300	323	182	450	80	80	88
3 ½	0.75～7.5	550	425	640	400 365 505	400	105 470 400	384 446 384	350	1230	393	215	523	80	80	123
4	1.5～11	620	480	720	450 410 560	460	120 530 440	435 505 435	390	1390	414	242	578	100	100	172
4 ½	1.5～11	710	565	820	530 455 640	510	140 595 500	491 566 491	430	1515	442	285	663	100	100	196

注）1．質量は概略値で、電動機質量を含みません。
注）2．吐出し方向f-B型は、f-A型の勝手反対となります。詳細は、承認図を参照願います。
注）3．電動機極数・出力によって*1、端子箱位置が異なります。
上側→2、4極　0.75kW以上，6極　55kW以上
横側→2、4極　0.4kW以下，6極　45kW以下
＊1　極数・出力は、性能表でご確認ください。

■外形寸法図

5～8 SRM4型　床置形

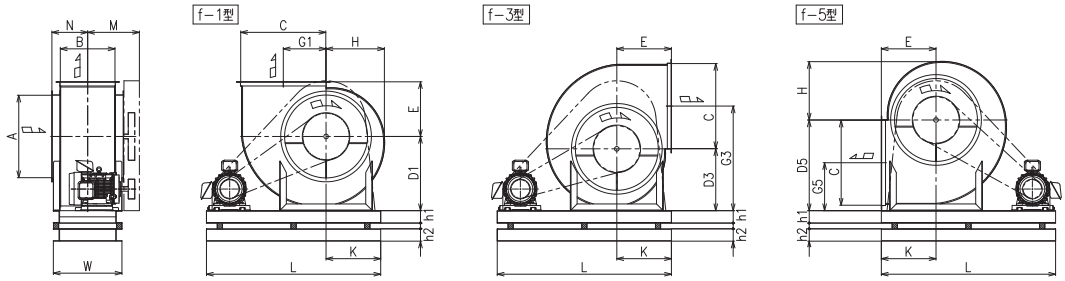

単位：mm

NO.	出　力 kW	A	B	C	D1 D3 D5	E	G1 G3 G5	H	K	L	M	N	W	h1	h2	質量 kg
5 (低圧)	1.5～15	800	530	825	720 600 880	530	415 1015 465	566	530	1690	502	347	665	120	120	313
5 (高圧)	18.5～30	800	530	825	720 600 880	530	415 1015 465	566	530	1770	502	347	665	120	120	323
5 1/2	2.2～15	886	580	910	790 660 965	590	455 1115 510	643	570	1790	527	372	715	120	120	363
6	2.2～18.5	965	630	990	860 720 1050	650	495 1215 555	701	610	1870	567	397	765	120	120	423
7	3.7～45	1160	800	1120	1010 835 1230	760	613 1448 617	830	650	2500	740	502	900	100	100	811
8	5.5～55	1285	870	1290	1110 930 1365	845	665 1595 700	920	750	2700	775	557	970	100	100	949

注）1. 質量は概略値で、電動機質量を含みません。
注）2. 電動機極数・出力によって*1、端子箱位置が異なります。

上側→2、4極 0.75kW以上，6極 55kW以上
横側→2、4極 0.4kW以下，6極 45kW以下
＊1　極数・出力は、性能表でご確認ください。

9～10 SRM4型　床置形

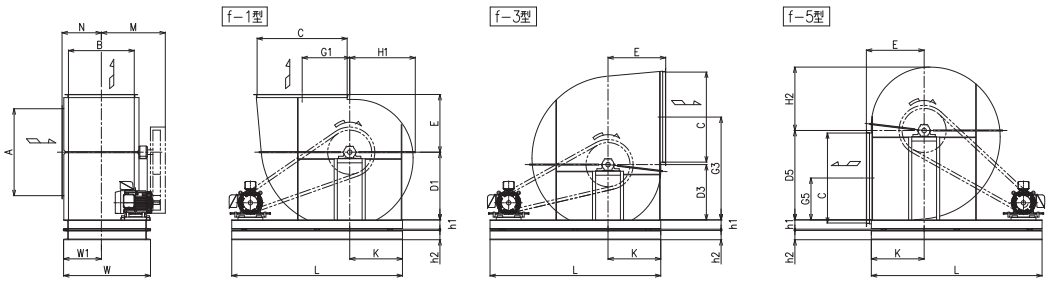

単位：mm

NO.	出　力 kW	A	B	C	D1 D3 D5	E	G1 G3 G5	H1 H2	K	L	M	N	W	W1	h1	h2	質量 kg
9	3.7～55	1400	1060	1450	1090 890 1440	930	766 1656 674	1056 1026	850	2750	1030	634	1400	609	150	150	1630
10	5.5～75	1600	1180	1650	1250 1020 1750	1045	870 1890 880	1192 1162	950	3100	1080	725	1600	669	150	150	2160

注）1. ケーシング上下二分割です。
注）2. 質量は概略値で、電動機質量とVプーリ質量を含みません。
注）3. 電動機極数・出力によって*1、端子箱位置が異なります。

上側→2、4極 0.75kW以上，6極 55kW以上
横側→2、4極 0.4kW以下，6極 45kW以下
＊1　極数・出力は、性能表でご確認ください。

■外形寸法図

1～3 SRM4型　天井吊り形

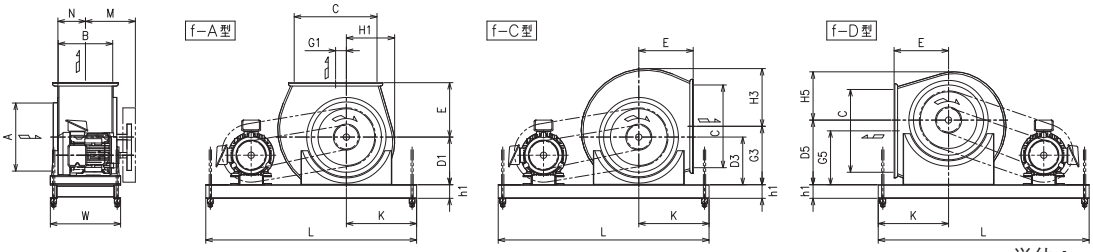

単位：mm

NO.	出　力 kW	A	B	C	D1 D3 D5	E	G1 G3 G5	H1 H3 H5	K	L	M	N	W	h1	h2	質量 kg
1	0.2～0.75	168	130	200	135 135 165	145	36 171 129	120 135 120	125	560	173	72	415	40	—	17
1 ½	0.2～1.5	248	190	270	180 180 225	200	55 235 170	169 186 169	175	700	198	102	475	40	—	23
2	0.4～2.2	300	240	365	210 210 285	240	48 258 237	213 255 213	310	930	220	122	310	60	—	36
2 ½	0.4～3.7	370	290	460	270 270 340	300	45 315 295	258 324 258	370	1085	260	147	360	60	—	47
3	0.4～5.5	465	360	550	330 330 430	370	78 408 352	324 386 324	440	1300	323	182	450	80	—	79

注）1. 質量は概略値で、電動機質量を含みません。
注）2. 吐出し方向f-B型は、f-A型の勝手反対となります。詳細は、承認図を参照願います。
注）3. 電動機極数・出力によって*1、端子箱位置が異なります。

上側→2、4極 0.75kW以上，6極 55kW以上
横側→2、4極 0.4kW以下，6極 45kW以下

＊1 極数・出力は、性能表でご確認ください。

3 ½～4 ½ SRM4型　天井吊り形

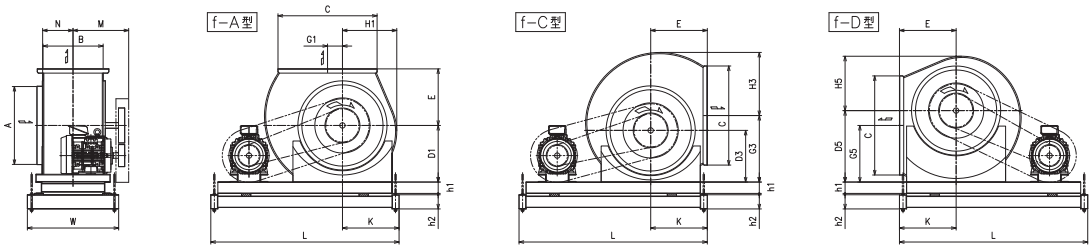

単位：mm

NO.	出　力 kW	A	B	C	D1 D3 D5	E	G1 G3 G5	H1 H3 H5	K	L	M	N	W	h1	h2	質量 kg
3 ½	0.75～7.5	550	425	640	400 365 505	400	105 470 400	384 446 384	400	1330	393	215	645	80	100	127
4	1.5～11	620	480	720	450 410 560	460	120 530 440	435 505 435	440	1490	414	242	700	100	120	180
4 ½	1.5～11	710	565	820	530 455 640	510	140 595 500	491 566 491	480	1615	442	285	785	100	120	205

注）1. 質量は概略値で、電動機質量を含みません。
注）2. 吐出し方向f-B型は、f-A型の勝手反対となります。詳細は、承認図を参照願います。

■外形寸法図

5～6 SRM4型　天井吊り形

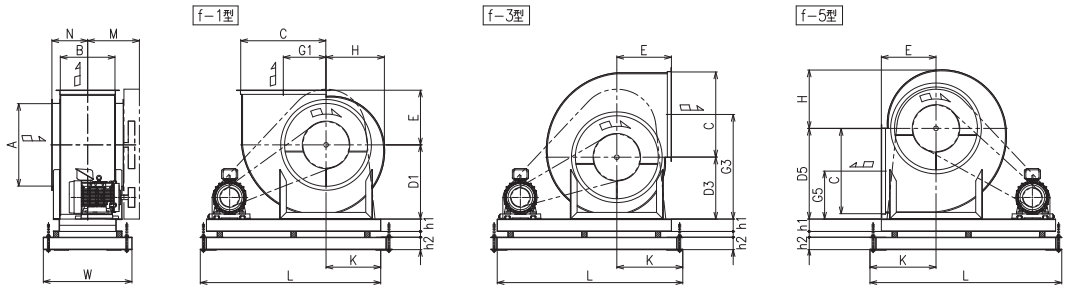

単位：mm

NO.	出　力 kW	A	B	C	D1 D3 D5	E	G1 G3 G5	H	K	L	M	N	W	h1	h2	質量 kg
5 (低圧)	1.5～15	800	530	825	720 600 880	530	415 1015 465	566	640	1860	502	347	860	120	120	333
5 (高圧)	18.5～30	800	530	825	720 600 880	530	415 1015 465	566	645	2000	502	347	860	120	120	335
5 ½	2.2～15	886	580	910	790 660 965	590	455 1115 510	643	680	1960	527	372	910	120	120	377
6	2.2～18.5	965	630	990	860 720 1050	650	495 1215 555	701	720	2040	567	397	960	120	120	440

注）質量は概略値で、電動機質量を含みません。

■構造断面図（例）

1、1 ½ SRM4型

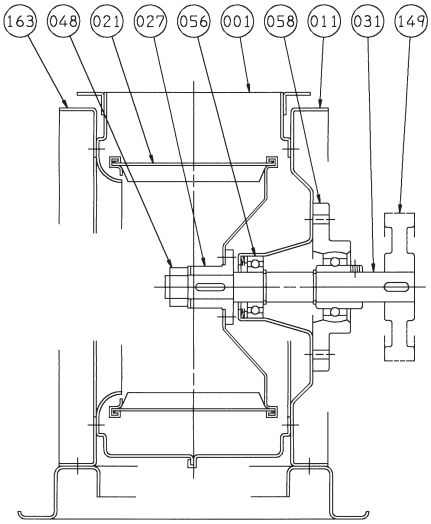

番号 PART NO.	部品名 PART NAME		材料 MATERIAL		個数 NO.FOR 1 UNIT
031	主軸	SHAFT	S45C	CARBON STEEL	1
027	羽根車ハブ	IMPELLER HUB	S45C	STEEL	1
021	羽根車	IMPELLER	SGCD	STEEL	1
011	ケーシングカバー	CASING COVER	SPCC	STEEL	1
001	ケーシング	CASING	SPCE	STEEL	1

番号 PART NO.	部品名 PART NAME		材料 MATERIAL		個数 NO.FOR 1 UNIT
163	脚	PEDESTAL	SPCC	STEEL	1
149	Vプーリ	V PULLEY	FC200	CAST IRON	1
058	軸受ケース	BEARING HOUSING			1
056	軸受	BEARING			1
048	羽根車ナット	IMPELLER NUT	SS	STEEL	1

■構造断面図（例）

2～4 ½ SRM4型

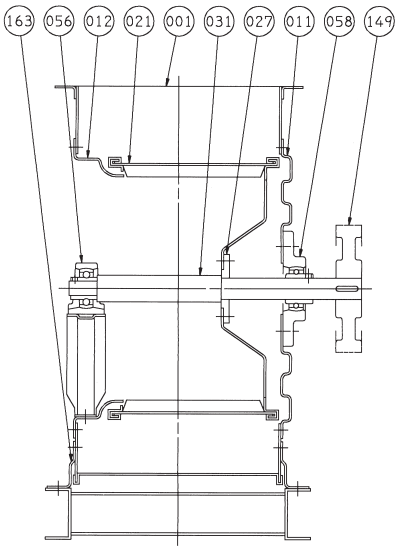

番号 PART NO.	部品名 PART NAME		材料 MATERIAL		個数 NO.FOR 1 UNIT
027	羽根車ハブ	IMPELLER HUB	SS400	STEEL	1
021	羽根車	IMPELLER	SGCD	STEEL	1
012	吸込コーン	SUCTION CONE	SPCC	STEEL	1
011	ケーシングカバー	CASING COVER	SPCC	STEEL	1
001	ケーシング	CASING	SPCC	STEEL	1

番号 PART NO.	部品名 PART NAME		材料 MATERIAL		個数 NO.FOR 1 UNIT
163	脚	PEDESTAL	SPCC	STEEL	1
149	Vプーリ	V PULLEY	FC200	CAST IRON	1
058	軸受ケース	BEARING HOUSING			1
056	軸受ユニット	BEARING UNIT			1
031	主軸	SHAFT	S45C	CARBON STEEL	1

■構造断面図（例）

5～6 SRM4型

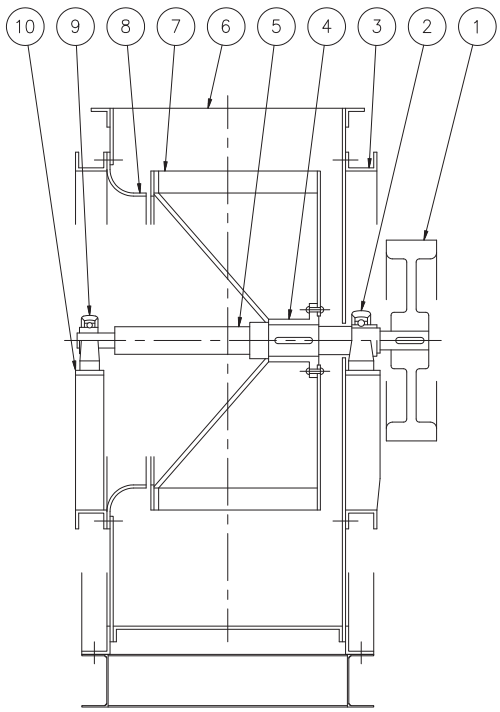

7～8 SRM4型

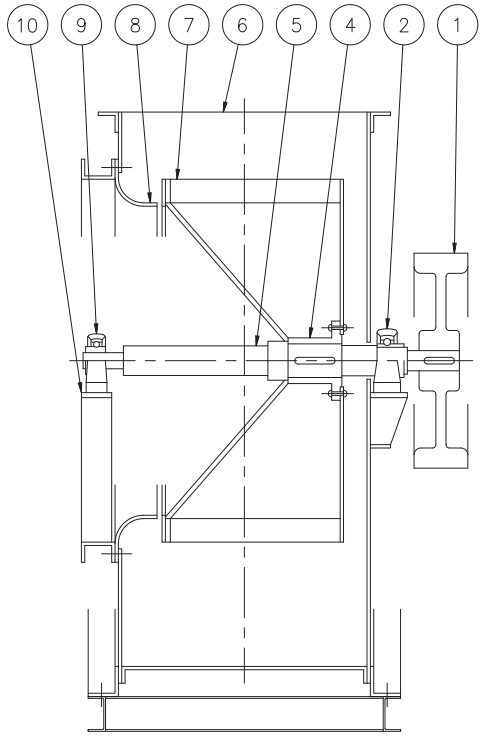

番号 PART NO.	部品名 PART NAME		材料 MATERIAL		個数 NO.FOR 1UNIT
10	軸受台	BEARING PEDESTAL	SS400	STEEL	1
9	ころがり軸受ユニット	ROLLING BEARING UNIT			1
8	吸込コーン	SUCTION CONE	SPCC	STEEL	1
7	羽根車	IMPELLER	SPCC＋SPHC/SPCC＋SS400	STEEL	1
6	ケーシング	CASING	SPHC	STEEL	1
5	主軸	SHAFT	S45C	CARBON STEEL	1
4	羽根車ハブ	IMPELLER HUB	FC250	CAST IRON	1
3	軸受台	BEARING PEDESTAL	SS400	STEEL	1
2	ころがり軸受ユニット	ROLLING BEARING UNIT			1
1	Vプーリ	V-PULLEY	FC200	CAST IRON	1クミ

羽根車材質：NO.5～6　SPCC＋SPHC、NO.7～8　SPCC＋SS400

■構造断面図（例）

9～10 SRM4型

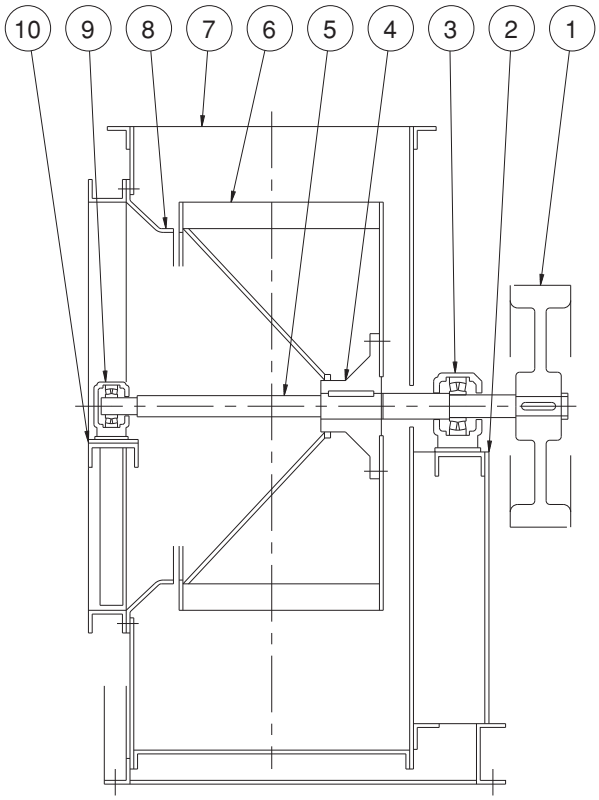

番号 PART NO.	部品名 PART NAME		材料 MATERIAL		個数 NO.FOR 1UNIT
10	軸受台	BEARING PEDESTAL	SS400	STEEL	1
9	軸受ユニット	BEARING UNIT			1
8	吸込コーン	SUCTION CONE	SPHC	STEEL	1
7	ケーシング	CASING	SPHC	STEEL	1
6	羽根車	IMPELLER	SS400+SPHC	STEEL	1
5	主軸	SHAFT	S45C	CARBON STEEL	1
4	羽根車ハブ	IMPELLER HUB	FC200	CAST IRON	1
3	軸受ユニット	BEARING UNIT			1
2	軸受台	BEARING PEDESTAL	SS400	STEEL	1
1	Vプーリ	V-PULLEY	FC200	CAST IRON	1クミ