■用途

アルカリ液、油、産業用化学液、工業用水、塗料

■特長

①主要寸法が国際規格（ISO-2858）に準拠しています。

②主配管を外すことなく分解、点検可能なBPO（Back Pull Out）形です。

③幅広い用途に対応できます。

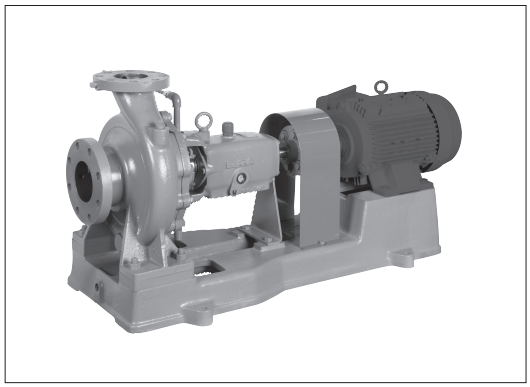

■標準仕様

取扱液	液　質	工業用水、化学液
	温　度	0～100℃
標準許容押込圧力（最高使用圧力以下の場合とします）		0.6MPa{6kgf/㎠}
最高使用圧力		1.37MPa{14kgf/㎠}
構造	羽根車	クローズド
	軸封	グランドパッキン（非水冷）
	注水方式	プラグ
	軸受	玉軸受(非水冷)、ただし、150×100−2515XA及び、3215XA型（いずれも2極）は水冷
	潤滑	オイルバス
フランジ		JIS 10K FF
材料	ケーシング	FC250
	羽根車	FC200（選定図参照） FCD400（選定図参照） SCS13（選定図参照）
	主軸	S35C、SCM440※1
	軸スリーブ	SUS403
電動機 ※2※3	相・極数	三相・2極、4極
	電圧	200V：37kW以下 200/400V：45～132kW （160kW以上はお問い合わせください）
	形式・保護方式	全閉外扇形・IP44（屋内）
	効率	IE3（プレミアム効率）※4※6
設置場所※5		屋内・屋外

※1　機名により異なりますのでお問い合わせください。

※2　インバータ駆動の場合は、別項の『インバータ運転時の注意』をご参照ください。

※3　電圧変動：±5%以内・周波数変動：±2%以内・電圧、周波数の同時変動：双方絶対値の和が5%以内。ただしいずれの場合も電動機の特性、温度上昇などは定格値に準じません。

※4　電動機はトップランナーモータです。

※5　周囲温度0～40℃、相対湿度85%以下（結露しないこと）、標高1000m以下、腐食性および爆発性ガス、蒸気がないこと。

※6　三相0.75kW未満はプレミアム効率相当（当社独自設定）電動機です。

■特殊仕様

取扱液	温度	−15℃～0℃※1 91℃～150℃ （軸封 メカニカルシール、自己注水（クーラー付））
許容押込圧力		0.9MPa{9.1kgf/㎠}※2（軸封 メカニカルシール）
構造変更		自己注水（吸込圧力 0MPa{0kgf/㎠}G未満） 外部注水 軸封　メカニカルシール 　シングルメカ：バランス 　ダブルメカ：バランス 　ピラーナイフエッジシール※3 クエンチ（水、メタノール） フレキシブルディスク（スペーサ） ケーシングドレン弁付
材料変更		羽根車 SCS13、SCS14（選定図 注)2、参照） 主軸　SUS304、SUS316、SUS403、SCM440 軸スリーブ SUS304、SUS316、 SUS304自溶合金表面硬化処理、 SUS316自溶合金表面硬化処理 グランドパッキン　四ふっ化樹脂 ケーシングガスケット　四ふっ化樹脂 メカニカルシール　SiC/カーボン SiC/SiC
電動機変更		全閉外扇形・IP55（屋外） 異電圧　400V：37kW以下
フランジ		ASME（ANSI 125lb FF）
その他		ベース新規

※1　エチレングリコール系ブライン　温度　−11～−15℃の場合メタノールポットを附属してください。
塩化カルシウム系ブライン　温度　0～−15℃の場合メタノールポットを附属してください。（SCS製を選定願います。）
またポンプ始動頻度が多い場合はお問い合わせ願います。

※2　機名によって異なりますのでお問い合わせください。

※3　「ピラーナイフエッジシール」は日本ピラー工業㈱の製品です。

■機名説明

40 × 25　IFW　M　1312
①　②　③　④　⑤

①吸込口径(㎜)　②吐出し口径(㎜)
③機種記号(型式)　④駆動方式　⑤枠番

■選定図

50Hz　2極〔同期速度：3000min⁻¹〕

羽根車材料：FC200、FCD400

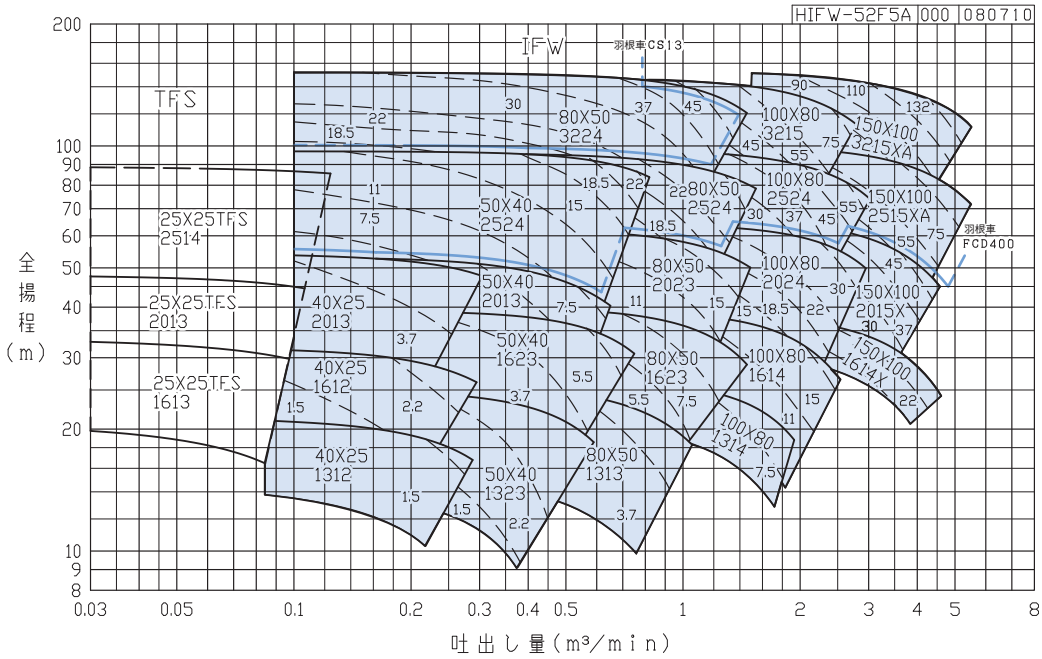

注）150X100IFW2515XA・3215XA型は軸受水冷構造が標準です。冷却水が必要となります。

50Hz　4極〔同期速度：1500min⁻¹〕

羽根車材料：FC200、FCD400

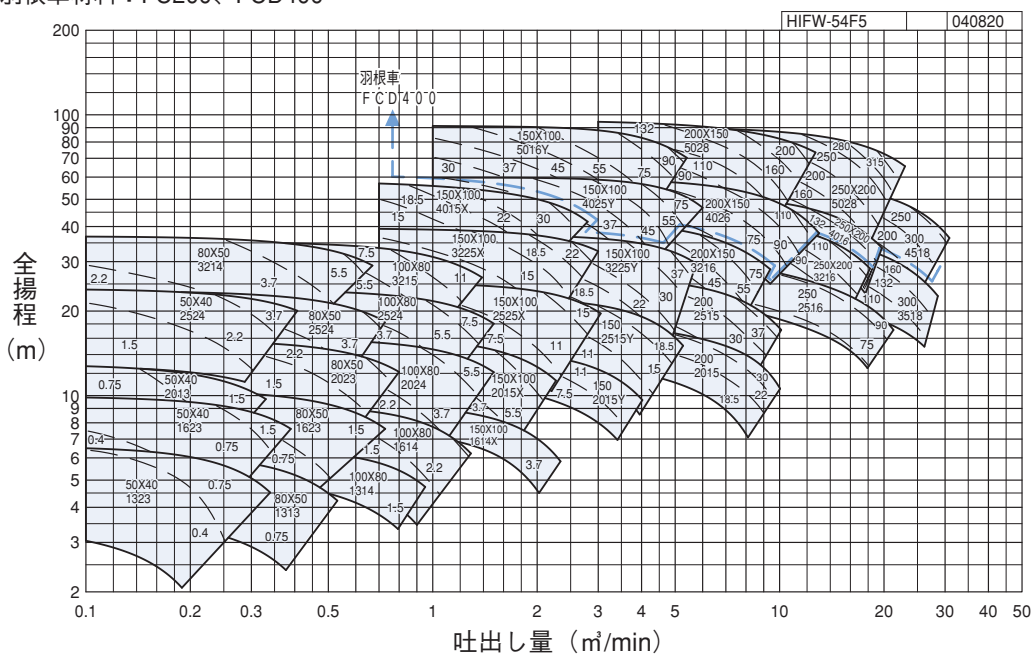

注）1．選定図内の特性は密度1.0kg/L、粘度4.3mPa･s{cP}未満の場合を示します。

2．羽根車材料がSCS13、SCS14の場合はIFW型（ステンレス製）の選定図にて選定下さい。