吐出し曲管分割形

吐出し曲管一体形

■用途

①小規模下水道の汚水圧送
（圧力式下水道システム）
②農村集落排水の汚水圧送
③住宅の下水・雑排水の移送
④病院・ホテル・工場等の汚水槽の汚水移送

■ポンプ内構造

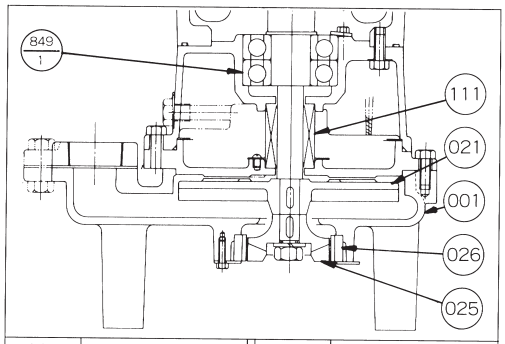

番号	部品名	番号	部品名
111	メカニカルシール	021	羽根車
026	グラインダディスク	001	ケーシング
025	グラインダインペラ	849-1	下部玉軸受

■特長

①吸込口に強力なグラインダ（破砕）機構を装備し、汚水中の生ゴミ、布、ゴム、ビニルなどを微細に破砕し汚水と共に圧送します。
②高揚程形ボルテックス羽根車により、小水量高揚程の性能になっており小口径で長距離の汚水圧送に最適です。しかもポンプ内の詰まりがありません。
③グラインダ（破砕機構）には高クロム鋳鉄を採用し、優れた破砕能力及び高い耐久性を実現します。
④グラインダ機構とボルテックス羽根車により、ポンプ内はもちろん配管、弁類での詰まりがなく、配管径を小さくできシステム全体の省エネにつながります。
⑤軸封部にはSiC製のメカニカルシールを使用し、電動機内部への浸水を防止します。

■機名説明

40　DG　5　.75
①　②　③　④

①口径(mm)　②機種記号(型式)
③周波数(5：50Hz、6：60Hz)　④出力(kW)

■標準仕様

項目＼口径				40	50
取扱液	液質※1※2			異物を含む汚水・雑排水	
	液温			0～40℃	
	pH			5～9	
ポンプ水没最大水深				4m(0.4～1.5kW)、8m(2.2・3.7kW)	
ポンプ	構造	羽根車		セミボルテックス	
		軸封		ワンコイルダブルメカニカルシール	
		軸受		密封玉軸受	
		破砕機構	回転刃	グラインダインペラ	
			固定刃	グラインダディスク	
	材料	羽根車		FC200	
		ケーシング		FC200	
		軸封	摺動部	SiC/SiC（接液側）・セラミックス/カーボン（電動機側）	
			ゴム	NBR	
		軸封部封入液		タービン油VG32	
		グラインダインペラ		高硬度ステンレス鋼	
		グラインダディスク			
電動機※3※4	形式・極数			乾式水中・2極（1.5～3.7kW）、4極（0.4～0.75kW）	
	相・電圧			三相・200V	
	内蔵保護装置			オートカット	
	材料	フレーム		FC200	
		主軸		SUS403	
		ケーブル		VCT（0.4～1.5kW）・耐熱VCT（2.2、3.7kW）	
フランジ（配管との接続）				特殊フランジ	JIS 10K形（薄）

※1　異物とは家庭・建築設備の排水で発生するもので、厨房では米、野菜クズ、木片、ビニル、ストロー、水洗便所では、衛生具、紙、綿布、風呂場では毛髪等容易に破砕できるものとし、ストッキング類、金属、砂礫類を除きます。
※2　油・海水・有機溶剤などには使用しないでください。ポンプが故障し、漏電や感電の原因となります。
※3　オートカット付電動機のインバータ運転はできません。
※4　電圧変動：±10%以内、周波数変動：±1%以内、電圧・周波数の同時変動：双方絶対値の和が10%以内。ただしいずれの場合も電動機の特性、温度上昇などは定格値に準じません。

注）
1. 腐食性及び爆発性ガス、蒸気がある環境下には、設置しないでください。
2. 本ポンプは設備排水用水中ポンプです。長時間連続運転あるいは激しい始動反復条件下では使用しないでください。メカニカルシールからの漏れによってポンプが短期間で故障に至る場合があります。
3. 万一のポンプ停止に備えポンプの予備機を設置してください。

■標準附属品

地上銘板 ……1
水中ケーブル……10m
相フランジ（ガスケット・ボルト含）……1組
吐出し曲管(口径50のみ)（ガスケット・ボルト含）…1

■特殊仕様

電動機変更	異電圧　400V：1.0kW以下は除く
その他	ケーブル延長（全長20・30m） 軸封部封入液変更（流動パラフィン） 吊り金具材料ステンレス（SUS304）※ エポキシ樹脂塗装 立会試験

※　口径40～50：1.0kW以上

■特別附属品（オプション）

制御装置→制御盤(EPC型・EPJ型・EPK型)・EF型フロートの項参照。
着脱装置（着脱曲管・吊り下げ鎖・他小物）吊り下げ鎖・ガイドパイプ・ガイドパイプ中間サポート　着脱装置の項参照。
汚物チェッキ弁(CVFP型・CVF型・CVFS型)

■選定図　50Hz〔同期速度：3000min⁻¹※〕

※□：0.4kW、0.75kWは1500min⁻¹となります。

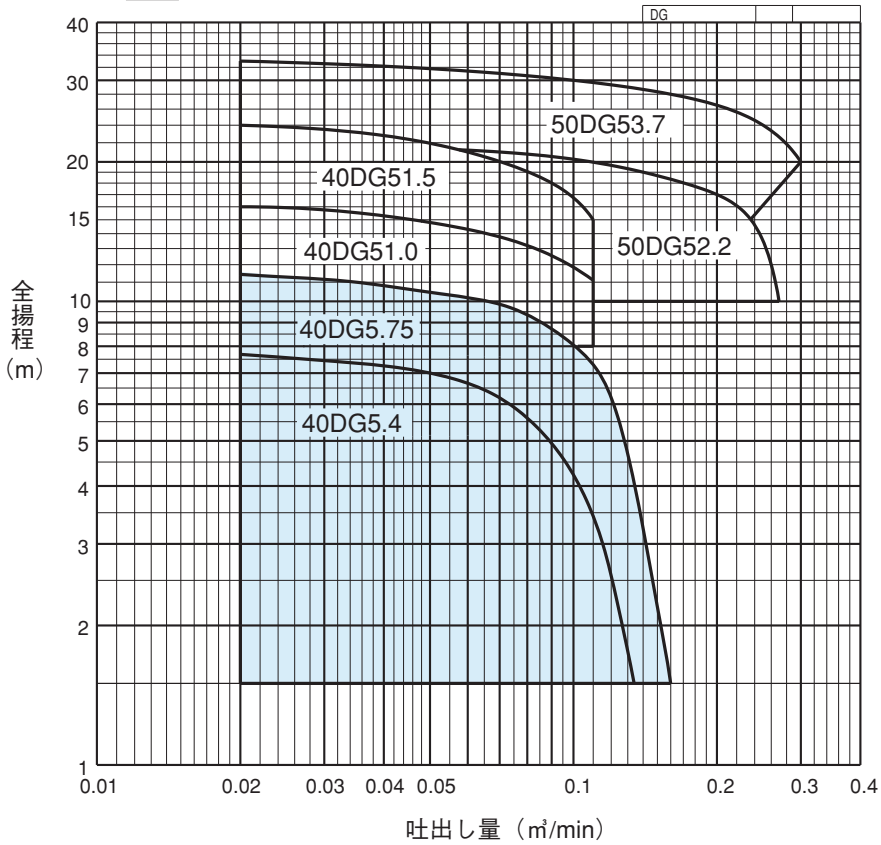

■要目表

口径 mm	機名	出力 kW	相	吐出し量 ㎥/min	全揚程 m	吐出し量 ㎥/min	全揚程 m	着脱装置適用表 型式
40	40DG5.4	0.4	三相	0.020	7.7	0.134	1.5	LS40特殊形 LMM40特殊形
	40DG5.75	0.75	三相	0.020	11.4	0.160	1.5	
	40DG51.0	1.0	三相	0.020	16.0	0.110	11.1	
	40DG51.5	1.5	三相	0.020	24.0	0.110	15.0	
50	50DG52.2	2.2	三相	0.020	21.7	0.270	10.0	LM50特殊形
	50DG53.7	3.7	三相	0.020	33.0	0.300	20.0	

■外形寸法図　計画・実施に際しては納入仕様書をご請求ください。

ベンド一体形(口径40)　ベンド分割形(口径50)

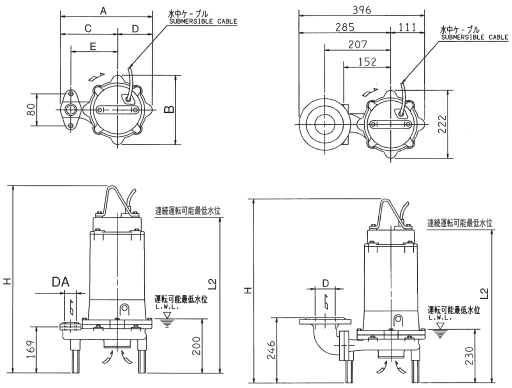

ベンド一体形（口径40）

単位：mm

機　名	相	出力 kW	DA	A	B	C	D	E	H	L2	質量 kg
40DG5.4	三相	0.4	Rc1½	302	228	188	114	150	594	494	29
40DG5.75	三相	0.75	Rc1½	302	228	188	114	150	594	494	30
40DG51.0	三相	1.0	Rc1½	259	185	166	93	134	581	481	34
40DG51.5	三相	1.5	Rc1½	287	218	178	109	146	625	525	40

ベンド分割形（口径50）

単位：mm

機　名	相	出力 kW	DA	H	L2	質量 kg
50DG52.2	三相	2.2	50	670	570	55
50DG53.7	三相	3.7	50	703	603	55

■システム概略図

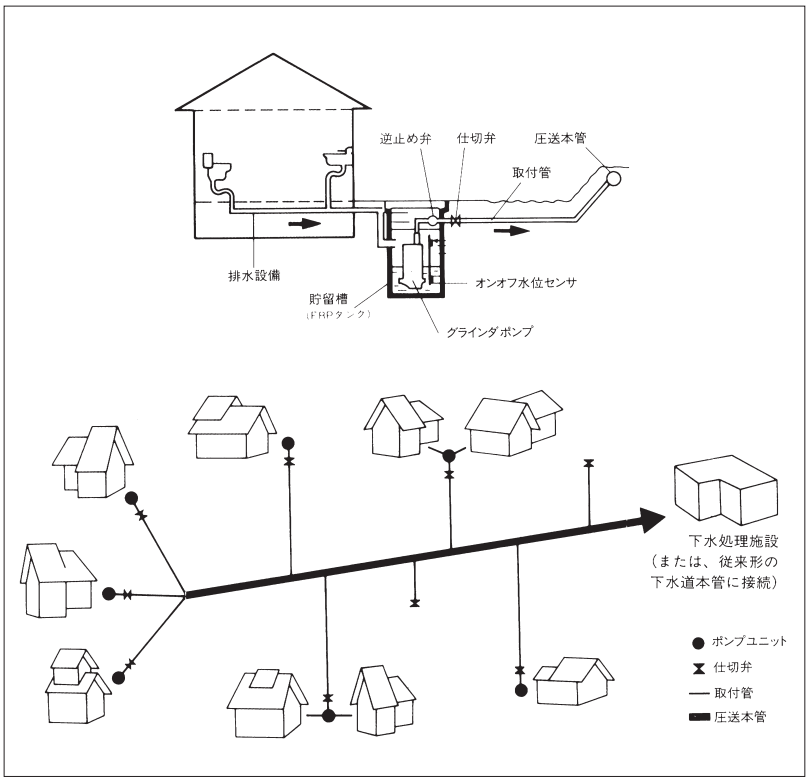

■着脱装置付外形寸法図

計画・実施に際しては納入仕様書をご請求ください。

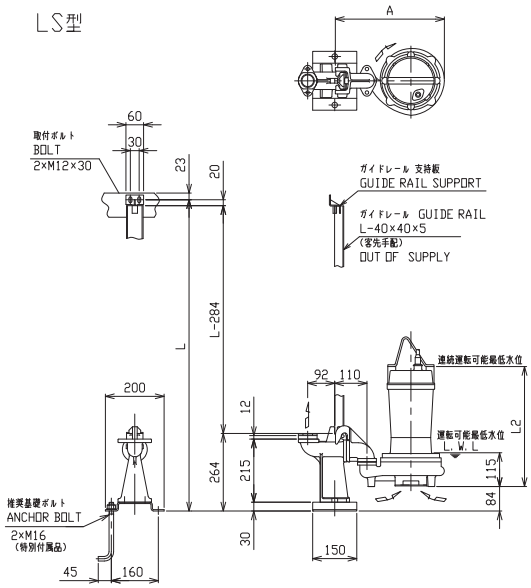

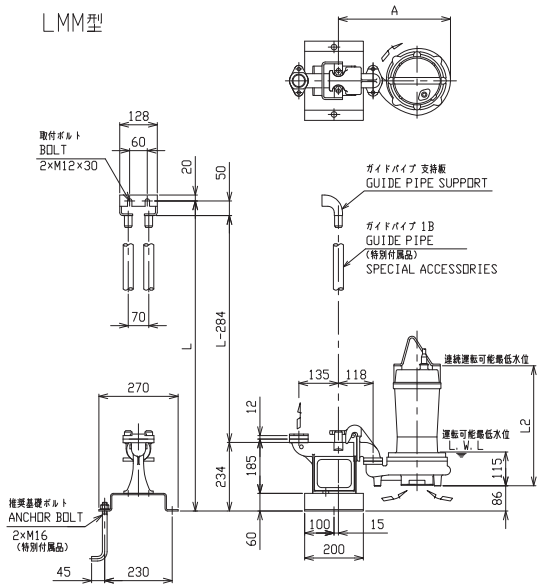

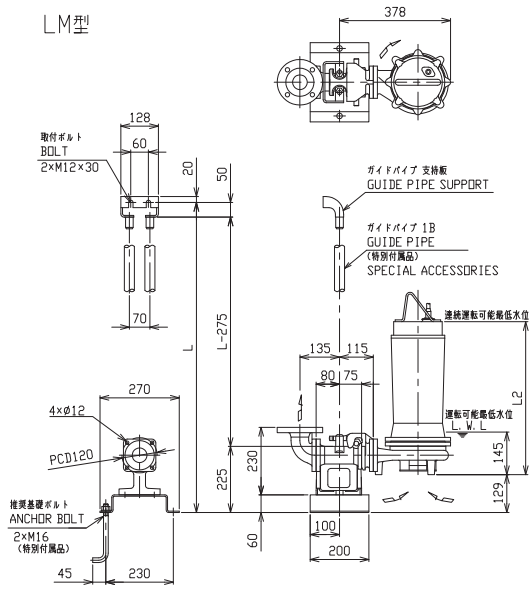

口径 mm	型式	機名	A	L2
40	LS40特殊形 LMM40特殊形	40DG5.4	342	409
		40DG5.75	342	409
		40DG51.0	335	396
		40DG51.5	363	440
50	LM50特殊形	50DG52.2	—	485
		50DG53.7	—	518