エバラMCFU型消火ポンプユニット
EBARA FIRE FIGHTING PUMPS

トップランナーモータ搭載
with top runner motor

制御盤付（自立型・別置型）　吸上げ

外形寸法図
DIMENSIONS

認定型式番号
PUA7-01-08

機名 MODEL　150MCFU3555BB　周波数 FREQUENCY　50 Hz　出力 OUTPUT　55 kW

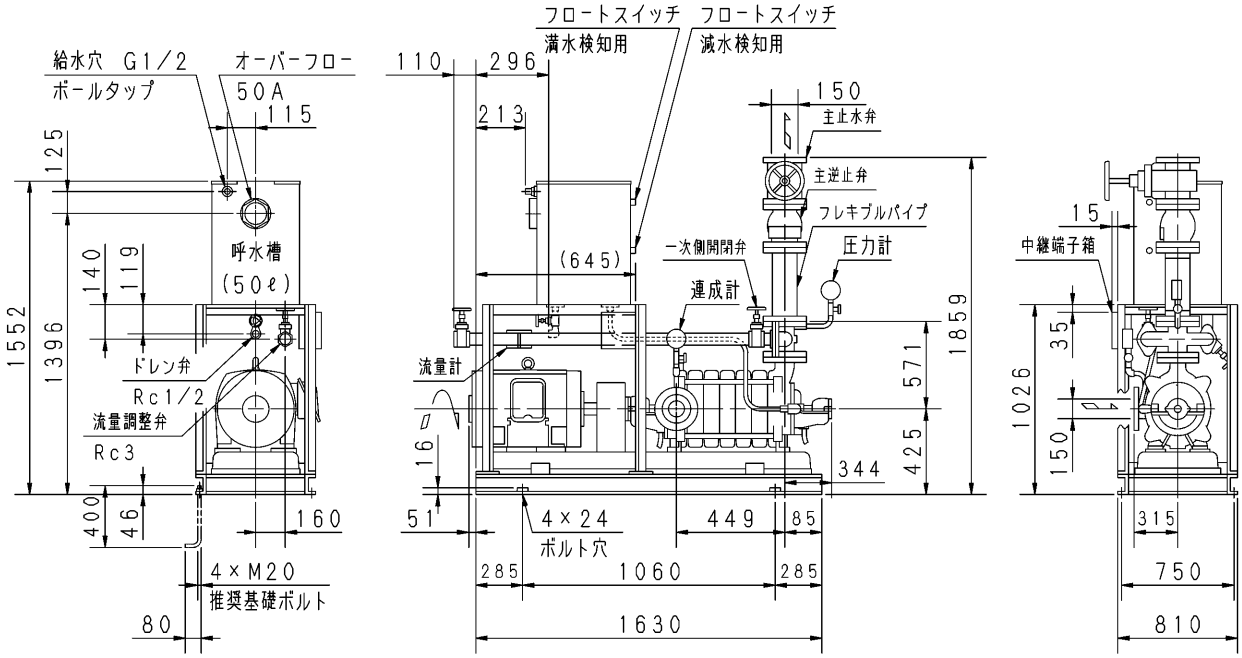

注）1．電動機仕様　：　三相誘導電動機
2．流量試験用配管の延長配管は、管径を大きくしてください。
3．オーバフロー部への配管は、硬質塩化ビニール管の差込み・接着となります。
4．ポールタップ推奨給水圧は0．1～0．25MPa
（1．0～2．5kgf／cm²）です。

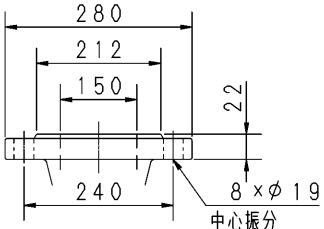

吸込フランジ

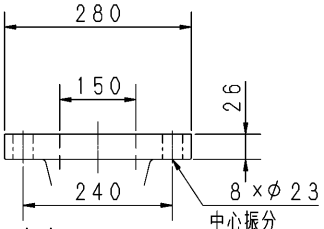

吐出しフランジ

質量	1218 kg

標準附属品 STANDARD ACCESSORIES						特殊仕様・特別附属品 SPECIAL SPEC. & ACCESSORIES	
1	水温上昇防止用逃し装置（セルフフロー）	9	呼水槽（ドレン弁付）	17	制御盤	1	
2	吐出し短管	10	呼水配管用止水弁・逆止弁	18	中継端子箱	2	
3	フート弁（鎖付）	11	フレキシブルパイプ	19	電動機（全閉外扇形（　屋内　））	3	
4	ユニットベース	12	ポンプ性能試験装置（流量計）	20		4	
5	主止水弁	13	試験配管用流量調整弁	21		5	
6	主逆止弁	14	試験配管用一次側開閉弁	22		6	
7	圧力計	15	サクションユニット	23		7	
8	連成計	16	ユニット配管一式	24		8	

御注文主 CUSTOMER 御使用先 FINAL USER						機器番号 ITEM NO. 機器名称 ITEM NAME	
荏原製番 SER. NO.	機名 MODEL	吐出し量 CAPACITY	全揚程 TOTAL HEAD	同期速度 SPEED	出力 OUTPUT	数量 Q'TY	
				min⁻¹			

図番 DWG. NO.	U150MCFU3555BB	001

EBARA

EBARA CORPORATION

MMCFU-U21B　001
180527