エバラMCFU型消火ポンプユニット
EBARA FIRE FIGHTING PUMPS

トップランナーモータ搭載
with top runner motor

制御盤付　吸上げ

外形寸法図
DIMENSIONS

認定型式番号
PUA7-01-08

機名 MODEL　150MCFU3545AB　　周波数 FREQUENCY　50 Hz　　出力 OUTPUT　45 kW

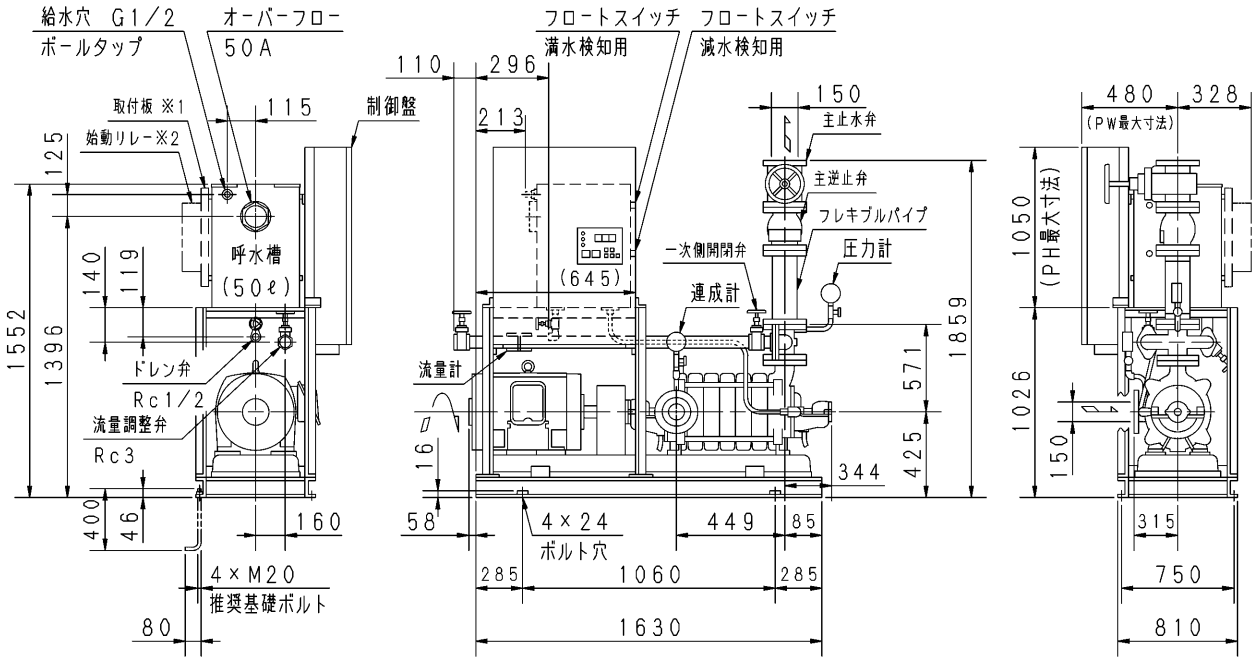

PH，PW寸法減少表（扉開閉スペース）

盤 幅×高 さ	400×400	580×600	580×800	580×1000	580×1200
PH	-565	-600	-400	-200	0
PW	-140	0	0	0	0
扉開閉スペース	400	250	250	250	250

注）1．電動機仕様　：　三相誘導電動機
2．流量試験用配管の延長配管は、管径を大きくしてください。
3．オーバフロー部への配管は、硬質塩化ビニール管の差込み・接着となります。
4．制御盤および始動リレーボックス前方に、扉開閉スペースが必要です。
5．※1・※2は、下記特殊仕様のとき附属します。
始動リレー付：※1・※2　始動リレースペース付：※1
6．ボールタップ推奨給水圧は0．1～0．25MPa
（1．0～2．5kgf／cm²）です。
7．質量は制御盤質量を60kg（搭載可能なEPM2型最大質量）としたときの値を示します。

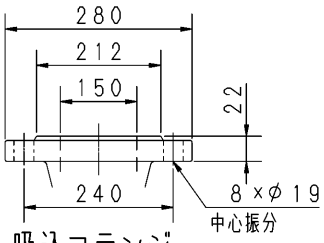

吸込フランジ

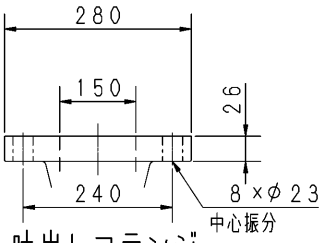

吐出しフランジ

質 量	1198 kg

標準附属品 STANDARD ACCESSORIES						特殊仕様・特別附属品 SPECIAL SPEC. & ACCESSORIES	
1	水温上昇防止用逃し装置（セルフフロー）	9	呼水槽（ドレン弁付）	17	制御盤	1	
2	吐出し短管	10	呼水配管用止水弁・逆止弁	18	電動機（全閉外扇形（　屋内　））	2	
3	フート弁（鎖付）	11	フレキシブルパイプ	19		3	
4	ユニットベース	12	ポンプ性能試験装置（流量計）	20		4	
5	主止水弁	13	試験配管用流量調整弁	21		5	
6	主逆止弁	14	試験配管用一次側開閉弁	22		6	
7	圧力計	15	サクションユニット	23		7	
8	連成計	16	ユニット配管一式	24		8	

御注文主 CUSTOMER 御使用先 FINAL USER	機器番号 ITEM NO. 機器名称 ITEM NAME

荏原製番 SER. NO.	機　名 MODEL	吐出し量 CAPACITY	全揚程 TOTAL HEAD	同期速度 SPEED	出力 OUTPUT	数量 Q'TY
				min⁻¹		

図番 DWG. NO.	U150MCFU3545ABP	002

EBARA

EBARA CORPORATION

MMCFU-U21BP　002
190425