自動給水装置　エバラ直結給水ブースタポンプ
EBARA PACKAGED BOOSTER SYSTEM MODEL PN

推定末端圧力一定制御（インバータ方式）

永久磁石形同期電動機搭載
permanent magnet synchronous motor

外形寸法図
DIMENSIONS

浸出性能基準適合品

機名 MODEL　50PNAGM1.5（逆流防止器吸込側取付）　単独交互運転方式　標準仕様盤付　ポンプ個別漏電しゃ断器付 ノイズフィルター付

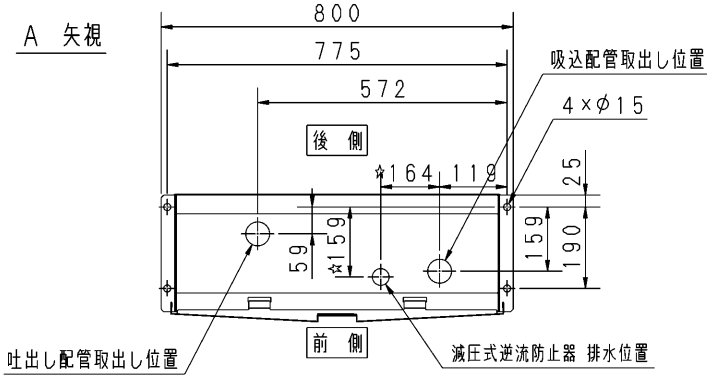

注）1．※1の部品は搬入用の吊り金具です。ユニット据え付け後に取り外し可能です。附属品の転倒防止用金具を使用する場合、締付ボルトとして使用可能です。
2．ユニットのメンテナンスのため、ユニット前面に600mm以上のスペースを確保してください。
3．本図は、減圧式逆流防止器としての代表例です。複式逆止弁の場合、☆印寸法は関係ありません。
4．減圧式逆流防止器の場合、排水管（Dp寸法：φ100程度）を図の位置に施工してください。

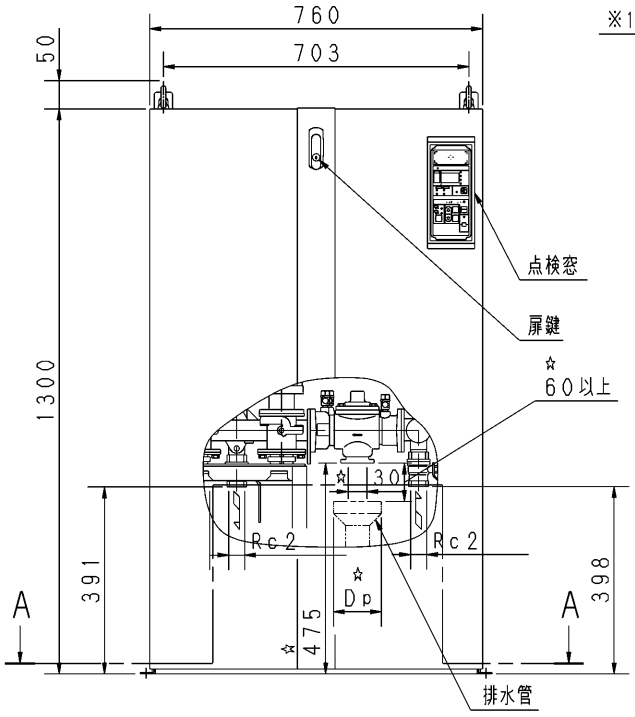

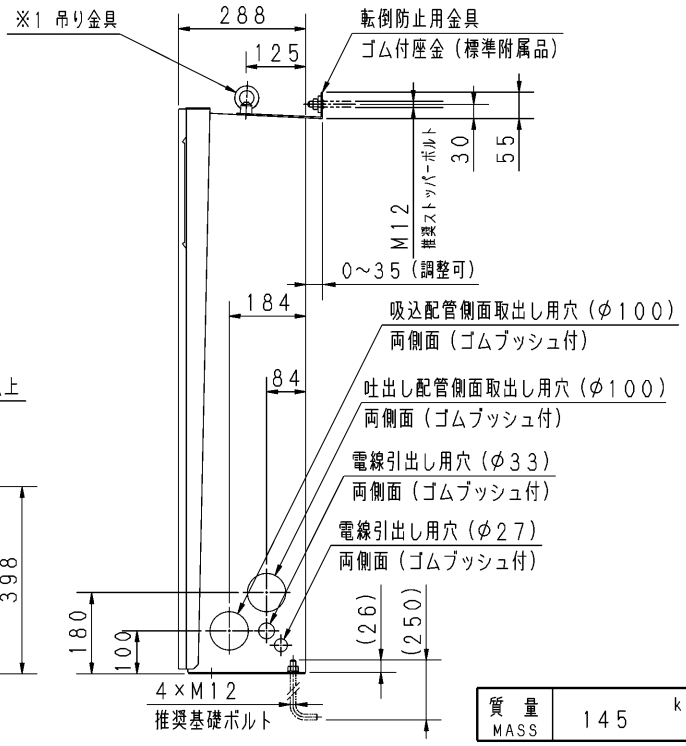

質量 MASS	145 kg

構成機器 ASSEMBLY PARTS						特殊仕様・特別附属品 SPECIAL SPEC. & ACCESSORIES	
1	ポンプ（2台）　ステンレス製	9	フロースイッチ（2個）	17	エアー抜・ドレン用チューブ	1	
2	BT（H）－10型圧力タンク	10	逆流防止装置	18		2	
3	逆止弁	11	防振装置	19		3	
4	三方弁	12	制御盤	20		4	
5	圧力センサ（2個）	13	キャビネット	21		5	
6	止水弁	14	キャビネットカバー	22		6	
7	主配管　ステンレス製	15	架台	23		7	
8	逆止弁（2個）	16	転倒防止用金具（2個）	24		8	

御注文主 CUSTOMER	機器番号 ITEM NO.
御使用先 FINAL USER	機器名称 ITEM NAME

荏原製番 SER. NO.	機名 MODEL	給水量 CAPACITY	全揚程 TOTAL HEAD	同期速度 SPEED	出力 OUTPUT	数量 Q'TY
				min⁻¹		

図番 DWG. NO.	U50PNAGM1.5	000

EBARA

EBARA CORPORATION

MPNAGM-U011　000
170721