# 自動給水装置　エバラ直結給水ブースタポンプ

EBARA PACKAGED BOOSTER SYSTEM MODEL PN

推定末端圧力一定制御（インバータ方式）

永久磁石形同期電動機搭載
permanent magnet synchronous motor

## 外形寸法図
DIMENSIONS

浸出性能基準適合品

機　名 MODEL　40PNAGM1.1SA（逆流防止器吸込側取付）　単独交互運転方式　標準仕様盤付　ポンプ個別漏電しゃ断器付 ノイズフィルター付

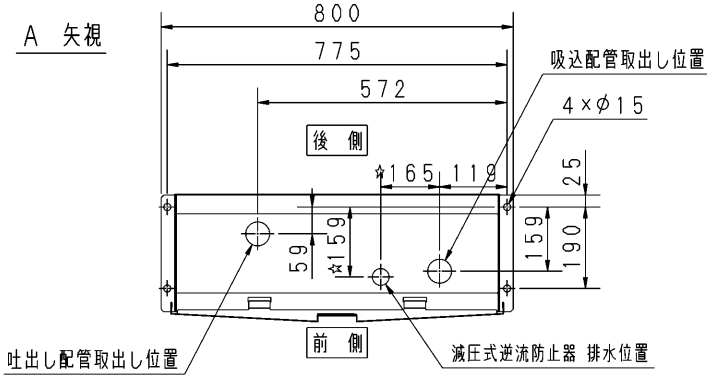


注）1．※1の部品は搬入用の吊り金具です。ユニット据え付け後に取り外し可能です。附属品の転倒防止用金具を使用する場合、締付ボルトとして使用可能です。
2．ユニットのメンテナンスのため、ユニット前面に600mm以上のスペースを確保してください。
3．本図は、減圧式逆流防止器としての代表例です。複式逆止弁の場合、☆印寸法は関係ありません。
4．減圧式逆流防止器の場合、排水管（Dp寸法：φ100程度）を図の位置に施工してください。

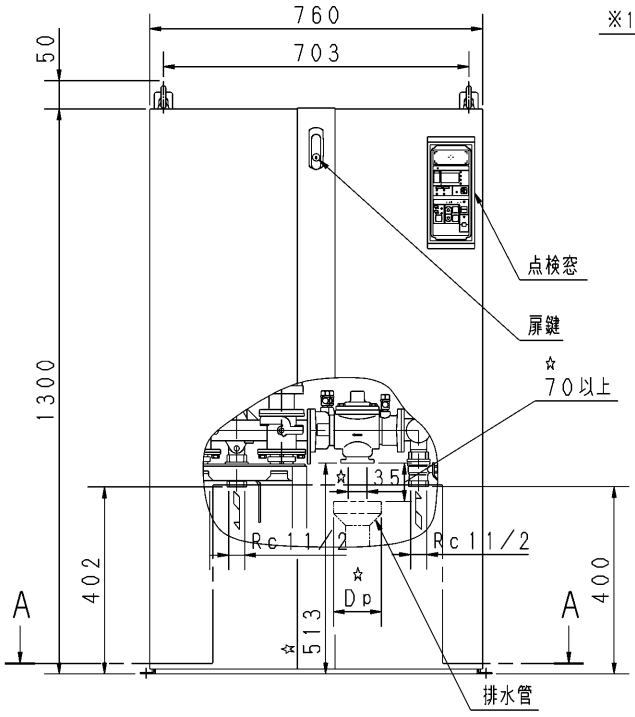


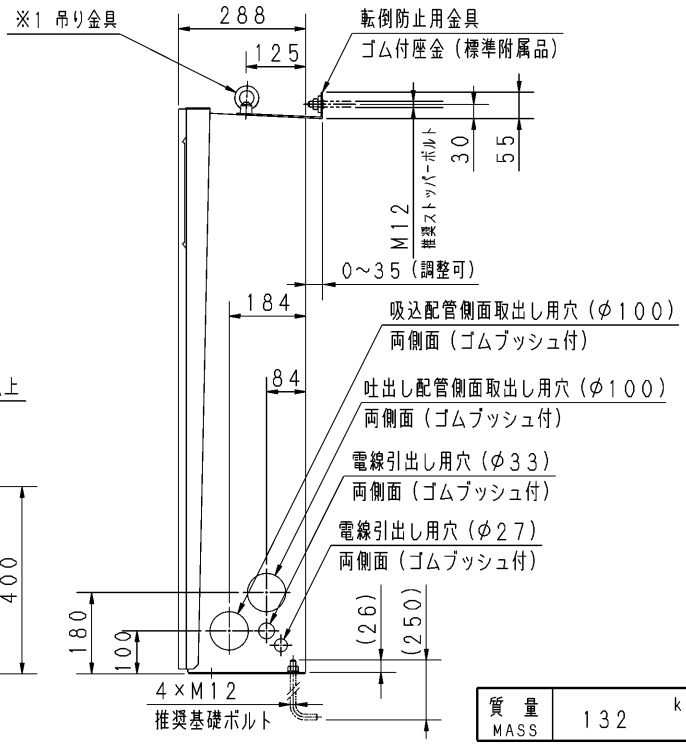


| 質量 MASS | 132 kg |
|---|---|

| 構成機器 ASSEMBLY PARTS | | | | | | 特殊仕様・特別附属品 SPECIAL SPEC. & ACCESSORIES | |
|---|---|---|---|---|---|---|---|
| 1 | ポンプ（2台）　ステンレス製 | 9 | フロースイッチ（2個） | 17 | エアー抜・ドレン用チューブ | 1 | |
| 2 | BT（H）－10型圧力タンク | 10 | 逆流防止装置 | 18 | | 2 | |
| 3 | 逆止弁 | 11 | 防振装置 | 19 | | 3 | |
| 4 | 三方弁 | 12 | 制御盤 | 20 | | 4 | |
| 5 | 圧力センサ（2個） | 13 | キャビネット | 21 | | 5 | |
| 6 | 止水弁 | 14 | キャビネットカバー | 22 | | 6 | |
| 7 | 主配管　ステンレス製 | 15 | 架台 | 23 | | 7 | |
| 8 | 逆止弁（2個） | 16 | 転倒防止用金具（2個） | 24 | | 8 | |

| | |
|---|---|
| 御注文主 CUSTOMER | 機器番号 ITEM NO. |
| 御使用先 FINAL USER | 機器名称 ITEM NAME |

| 荏原製番 SER. NO. | 機　名 MODEL | 給水量 CAPACITY | 全揚程 TOTAL HEAD | 同期速度 SPEED | 出力 OUTPUT | 数量 Q'TY |
|---|---|---|---|---|---|---|
| | | | | min⁻¹ | | |

| 図番 DWG. NO. | U40PNAGM1.1SA | 000 |
|---|---|---|

EBARA

EBARA CORPORATION

MPNAGM-U011　000
170721