エバラ直結給水ブースタポンプ

推定末端圧力一定制御（インバータ方式）

EBARA PACKAGED BOOSTER SYSTEM MODEL PN

構　造　図
CONSTRUCTION

適用範囲 APPLICATION　75 PNEFM（逆流防止装置吸込側取付）　3台ローテーション 2台並列交互運転方式　ポンプ個別漏電しゃ断器付 ノイズフィルタ付

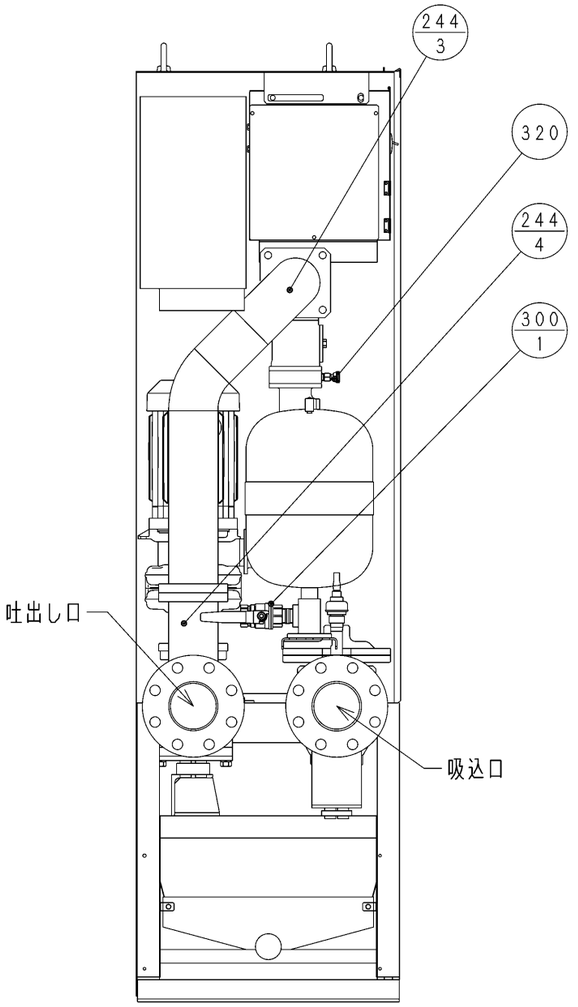

A 矢　視

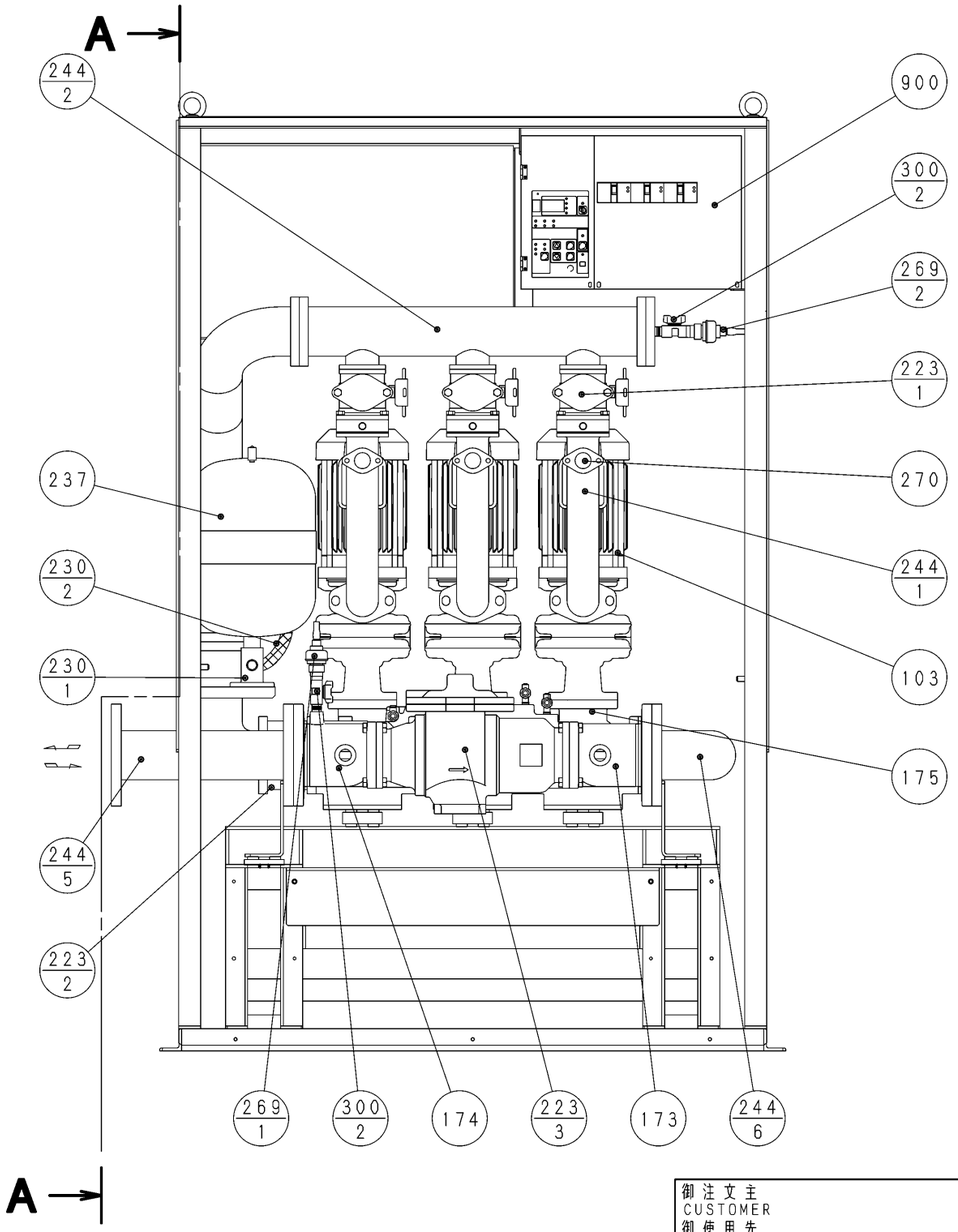

番号 PART NO.	部品名 PART NAME	材料 MATERIAL	個数 NO. FOR 1 UNIT
900	制御盤	-	1
320	空気抜弁	C3771BE 他	3
300-2	ボールバルブ	SCS13 他	2
300-1	タンク用ボールバルブ	CAC406鋳除去表面処理 他	1
270	フロースイッチ	POM 他	3
269-2	圧力センサ（吐出し側）	SUS304 他	1
269-1	圧力センサ（流入側）	SUS304 他	1
244-6	吸込曲管	SUS304	1
244-5	吸込管	SUS304	1
244-4	吐出し合流管	SCS13	1
244-3	吐出し曲管	SCS13	1
244-2	吐出しヘッダ	SCS13	1
244-1	ポンプ吐出し管	SCS13	3
237	BT（H）-10型圧力タンク	SPCC/CPE	1
230-2	フレキシブルチューブ	SUS304 他	1
230-1	圧力タンク台	CAC406	1
223-3	減圧式逆流防止器（75RPZ）	CAC406 他	1
223-2	逆止弁（内蔵）	SUS304	1
223-1	ボールチェッキ	SCS13/POM 他	3
175	吸込ヘッダ	SCS13 他	3
174	ストレーナ付ボールバルブ	CAC406鋳除去表面処理 他	1
173	ボール止水栓	CAC406鋳除去表面処理 他	1
103	ポンプ	SCS13 他	3

御注文主 CUSTOMER
御使用先 FINAL USER
機器番号 ITEM NO.
機器名称 ITEM NAME

荏原製番 SER. NO.	機名 MODEL	給水量 CAPACITY	全揚程 TOTAL HEAD	同期速度 SPEED	出力 OUTPUT	数量 Q'TY
				min⁻¹		

EBARA

EBARA CORPORATION

図番 DWG. NO. CPNEFM 000

F8-1531323-00　000 160826