自動給水装置エバラフレッシャーミニ

EBARA PACKAGED BOOSTER SYSTEM MODEL HPBH-E

外形寸法図
DIMENSIONS

浸出性能基準適合品

機名 MODEL 25HPBH90.45SE　　出力 OUTPUT 0.45 kW　標準仕様

地上ユニット部

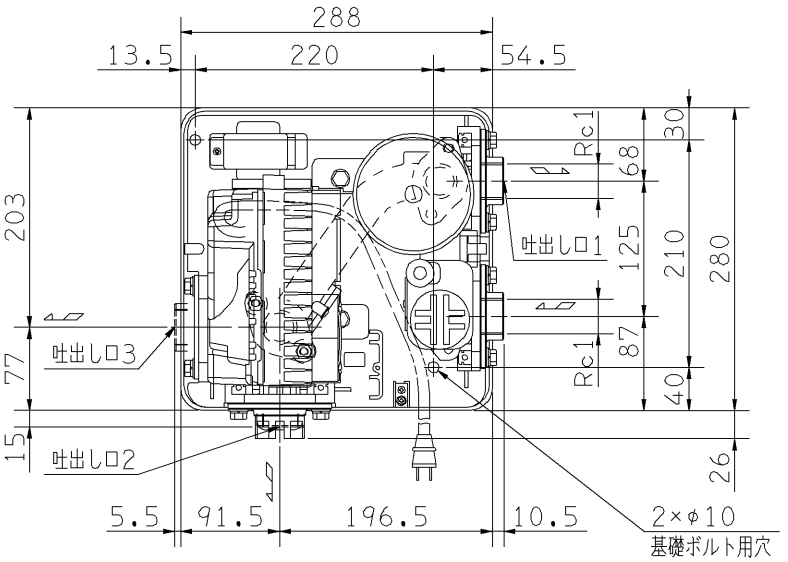

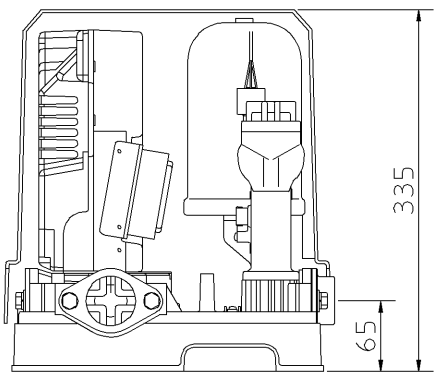

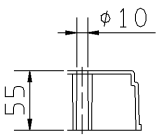

基礎ボルト用穴詳細

ポンプ部

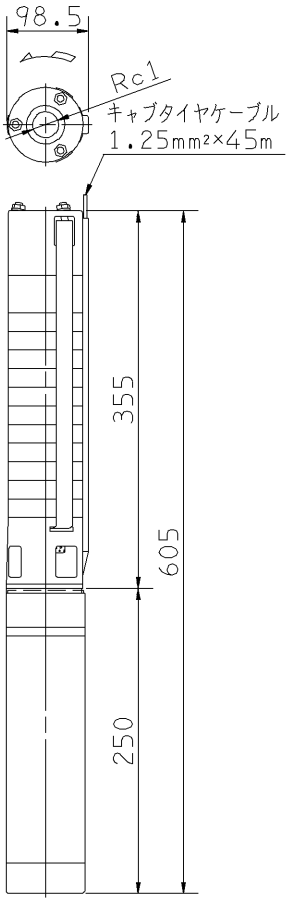

注）
1．吐出しは、吐出し口1、2、3のいずれかをご使用ください。
2．出荷時、吐出し口1には相フランジが、吐出し口2には水抜き栓（水抜きフランジ）が、吐出し口3には閉止フランジが取り付けてあります。
3．吐出し方向を変更される場合は、ご使用になる吐出し口に相フランジを、その他の口には閉止フランジを取り付け直してください。ただし、水抜き栓（水抜きフランジ）は、吐出し口2または吐出し口3に取付けてください。

地上ユニット部質量	13 kg	ポンプ部質量	12 kg

機器構成
ASSEMBLY PARTS

1	ケーシング	12	圧力センサ
2	ユニットカバー	13	DCリアクトル
3	ユニットベース	14	制御盤
4	連結管	15	フェライトコア
5	相フランジ	16	水中ポンプ
6	閉止フランジ	17	井戸ふた
7	水抜き用相フランジ	18	エルボ
8	水抜き栓	19	吊り下げ用ロープ
9	圧力タンク	10	ビニルテープ
10	凍結防止ヒータ	21	電源ケーブル/1.25mm²×2m
11	フローチェッキ	22	

特別附属品 SPECIAL ACCESSORIES		電動機 MOTOR		特殊仕様 SPECIAL SPEC.
1		周波数 Hz	Hz	
2		電圧 V	V	
3		出力 W	W	
4		形式 TYPE		
5		メーカ MAKER		
6				
7				

御注文主 CUSTOMER	機器番号 ITEM NO.
御使用先 FINAL USER	機器名称 ITEM NAME

荏原製番 SER.NO.	機名 MODEL	吐出し量 CAPACITY	全揚程 TOTAL HEAD	同期速度 SPEED	出力 OUTPUT	数量 Q'TY
				min⁻¹		

図番 DWG.NO. D25HPBH90.45SE　000

MHPBHE-D011-S

EBARA

EBARA CORPORATION

160215